Lietotāja rokasgrāmata

Samsung Multifunction ProXpress

C267x series

PAMATA

Šajā rokasgrāmatā ir sniegta informācija par ierīces instalēšanu, galvenajām darbībām un problēmu novēršanu operētājsistēmā Windows.

PAPILDU

Šajā rokasgrāmatā ir informācija par instalēšanu, papildu konfigurēšanu, darbību un problēmu novēršanu dažādu operētājsistēmu vidēs.

Atkarībā no modeļa vai valsts dažas funkcijas, iespējams, nebūs pieejams.

PAMATA

1. Ievads

Galvenās priekšrocības 5
Atsevišķu modeļu funkcijas 8
Noderīga informācija 13
Par lietotāja rokasgrāmatu 14
Drošības informācija 15
Ierīces pārskats 21
Vadības paneļa pārskats 24
Ierīces ieslēgšana 26
Draivera lokāla instalēšana 27
Draivera pārinstalēšana 30

2. Izvēļņu pārskats un galvenie iestatījumi

Izvēļņu pārskats 32
Ierīces pamatiestatījumi 38
Papīrs un tekne 39
Parastā drukāšana 53
Parasta kopēšana 60
Skenēšanas pamatdarbības 64
Faksu sūtīšanas pamatdarbības 65
USB atmiņas ierīces izmantošana 69

3. Apkope

Izejmateriālu un piederumu pasūtīšana 75
Pieejamie izlietojamie materiāli 76
Pieejamie piederumi 77
Pieejamās apkopes detaļas 78
Tonera kasetnes uzglabāšana 79
Tonera atkārtota izkliedēšana 81
Tonera kasetnes maiņa 83
Izlietotā tonera tvertnes nomaiņa 86
Piederumu uzstādīšana 88
Izlietojamo materiālu ekspluatācijas ilguma pārraudzība 92
Brīdinājuma par nepietiekamu tonera līmeni iestatīšana 93
Ierīces tīrīšana 94
Padomi ierīces pārvietošanā un uzglabāšanā 100

4. Problēmu novēršana

Padomi, kā izvairīties no papīra iestrēgšanas 102
Iestrēguša dokumenta oriģināla izņemšana 103
Papīra atbrīvošana iesprūšanas gadījumā 108
Informācija par statusa indikatoriem 117
Displeja ziņojumu nozīme 120

5. Pielikums

Specifikācijas 127
Normatīvā informācija 138
Autortiesības 151

1. Ievads

Šajā nodaļā ir sniegta informācija, kas jāzina pirms ierīces lietošanas.

- Galvenās priekšrocības 5
- Atsevišķu modeļu funkcijas 8
- Noderīga informācija 13
- Par lietotāja rokasgrāmatu 14
- Drošības informācija 15
- Ierīces pārskats 21
- Vadības paneļa pārskats 24
- Ierīces ieslēgšana 26
- Draivera lokāla instalēšana 27
- Draivera pārinstalēšana 30

Galvenās priekšrocības

Videi draudzīga

- Lai ietaupītu toneri un papīru, šī ierīce atbalsta ekoloģisko funkciju (sk. "Ekoloģiskā drukāšana" 57. lpp).
- Lai ietaupītu papīru, uz vienas papīra loksnes var izdrukāt vairākas lapas (sk. "Papildu drukāšanas funkciju izmantošana" 249. lpp).
- Lai ietaupītu papīru, varat drukāt uz abām papīra pusēm (abpusējā drukāšana) (sk. "Papildu drukāšanas funkciju izmantošana" 249. lpp).
- Šī ierīce automātiski taupa elektrību, ievērojami samazinot enerģijas patēriņu, kad tā netiek lietota.
- Enerģijas taupīšanas nolūkos ieteicams izmantot otrreizēji pārstrādātu papīru.

Ātra augstas izšķirtspējas drukāšana

- Varat drukāt, izmantojot pilnu krāsu diapazonu — ciānfuksīndzeltenmelno krāsu modeli
- Varat drukāt līdz pat 9 600 x 600 dpi lielā faktiskajā izšķirtspējā (600 x 600 x 4 biti).
- Ātra drukāšana pēc pieprasījuma.
  - Vienpusējai drukāšanai, līdz 26 lpp./min. (A4) vai līdz 27 lpp./min. (Letter).

Ērtības

- Vienkārši pieskarieties ar mobilo ierīci printera NFC atzīmei, lai veiktu drukāšanu (sk. "NFC funkcijas izmantošana" 195. lpp).
- Varat drukāt tūlītēji, izmantojot savu viedtālruni vai datoru, kurā iespējotas pakalpojuma Google Cloud Print™ lietojumprogrammas (sk. "Google Cloud Print™" 203. lpp).

Galvenās priekšrocības

- Easy Capture Manager ļauj viegli rediģēt un drukāt visus ekrānuzņēmumus, kas veikti izmantojot tastatūras taustiņu Print Screen (sk. "Easy Capture Manager" 287. lpp).
- Samsung Easy Printer Manager un Printing Status ir programmas, kas pārrauga un informē par ierīces statusu, kā arī ļauj pielāgot ierīces iestatījumus (sk. "Samsung Printer Status lietošana" 299. lpp vai "Samsung Easy Printer Manager lietošana" 296. lpp).
- Samsung Easy Document Creator ir lietojumprogramma, kas palīdz lietotājiem skenēt, apkopot un saglabāt dokumentus dažādos formātos, tostarp .epub formātā. Šos dokumentus var koplietot sociālo tīklu vietnēs vai pa faksu (sk. "Programmas Samsung Easy Document Creator izmantošana" 295. lpp).
- Samsung funkcija AnyWeb Print palīdz vieglāk tvert, priekšskatīt, izgriezt un izdrukāt Windows Internet Explorer ekrānu, nekā lietojot parasto programmu (sk. "Samsung AnyWeb Print" 289. lpp).
- Smart Update ļauj pārbaudīt jaunāko programmatūru un instalēt jaunāko versiju printera draivera instalēšanas laikā. Tā ir pieejama tikai operētājsistēmā Windows.
- Ja jums ir piekļuve internetam, varat saņemt palīdzību, lietojumprogrammu atbalstu, ierīces draiverus, rokasgrāmatas, kā arī pasūtīt informāciju no Samsung vietnes www.samsung.com > atrast savu produktu > Atbalsts un lejupielādes.

Plašs funkciju klāsts un lietojumprogrammu atbalsts

- Atbalsta dažādus papīra izmērus (sk. "Drukas materiāla specifikācijas" 129. lpp).
- Ūdenszīmju drukāšana: Dokumentus var pielāgot, izmantojot tādus vārdus kā “**Confidential**” (sk. "Papildu drukāšanas funkciju izmantošana" 249. lpp).
- Var drukāt dažādās operētājsistēmās (sk. "Sistēmas prasības" 134. lpp).
- Ierīce ir aprīkota ar USB interfeisu un/vai tīkla interfeisu.

Atbalsta dažādas bezvadu tīkla iestatīšanas metodes

- WPS (Wi-Fi Protected Setup™) lietošana
  - Varat ērti izveidot savienojumu ar bezvadu tīklu, izmantojot ierīces un piekļuves punkta (bezvadu maršrutētāja) WPS iespēju.

Galvenās priekšrocības

- USB kabeļa vai tīkla kabeļa izmantošana
  - Varat izveidot savienojumu un iestatīt dažādus bezvadu tīklus, izmantojot USB kabeli vai tīkla kabeli.
- Wi-Fi Direct lietošana
  - Lietojot funkciju Wi-Fi Direct, varat ērti veikt drukāšanu no savas mobilās ierīces.

Sk. "Iepazīšanās ar bezvadu sistēmas iestatīšanas paņēmieniem" 177. lpp.

XOA lietojumprogrammu atbalsts

Ierīce atbalsta XOA pielāgotas lietojumprogrammas.

- Lai uzzinātu par XOA pielāgotajām lietojumprogrammām, lūdzu, sazinieties ar XOA pielāgoto lietojumprogrammu nodrošinātāju.

Atsevišķu modeļu funkcijas

Atkarībā no modeļa vai valsts dažas funkcijas un papildiespējas var nebūt pieejamas.

Operētājsistēma

Operētājsistēma	C267xFW
Windows	●
Mac	●
Linux	●
Unix	●

(●: tiek atbalstīts, tukšs: netiek atbalstīts)

Programmatūra

Printera draiveri un programmatūru varat instalēt, ievietojot programmatūras kompaktdisku CD-ROM diskdzinī.

Ja lietojat Windows operētājsistēmu, printera draiveri un programmatūru varat atlasīt logā **Select Software to Install**.

Programmatūra	C267xFW
SPL printera draiveris	●
PCL printera draiveris	●
PS printera draiveris[a]	●
XPS printera draiveris[a]	●

Atsevišķu modeļu funkcijas

Programmatūra		C267xFW
Direct Printing Utility[a]		●
Samsung Easy Printer Manager	Scan to PC settings	●
	Fax to PC settings	●
	Device Settings	●
Samsung Printer Status		●
Samsung AnyWeb Print[a]		●
Samsung Easy Document Creator		●
Easy Capture Manager		●
Samsung Easy Color Manager[a]		●
SyncThru™ Web Service		●
SyncThru Admin Web Service		●
Easy Eco Driver		●
Fakss	Samsung Network PC Fax	●
Skenēšana	Twain skenēšanas draiveris	●
	WIA skenēšanas draiveris	●

a. Lejupielādējiet programmatūru vietnē Samsung un instalējiet to: (http://www.samsung.com > atrast savu produktu > Atbalsts un lejupielādes). Pirms instalēšanas pārbaudiet, vai datora operētājsistēma atbalsta šo programmatūru.

(●: tiek atbalstīts, tukšs: netiek atbalstīts)

Atsevišķu modeļu funkcijas

Iespēju daudzveidība

Iespējas		C267xFW
Ātrdarbīgs USB 2.0		●
Tīkla interfeiss Ethernet 10/100/1000 Base TX, vadu LAN		●
IEEE 1284B ports[a]		○
Tīkla interfeiss, bezvadu lokālais tīkls 802.11 b/g/n[b]		●
NFC(Near Field Communication - tuva darbības lauka sakari)		●
Google Cloud Print™		●
AirPrint		●
Ekoloģiskā drukāšana		●
Abpusējā drukāšana		●
Duplex (2-sided) printing (manuāla)[c d]		
USB atmiņas interfeiss		●
Atmiņas modulis		○
Papildu tekne (2. tekne)		○
Lielapjoma atmiņas ierīce		●[e]
Dokumentu padevējs	Abpusējās drukas automātiskais dokumentu padevējs (DADF)	●
	Automātiskais dokumentu padevējs (ADF)	

Atsevišķu modeļu funkcijas

Iespējas		C267xFW
Klausule		
Fakss	Nosūtīšana vairākiem adresātiem	●
	Nosūtīšana atlikšana	●
	Nosūtīšana prioritāra	
	Abpusējā nosūtīšana	●
	Drošā saņemšana	●
	Abpusējā drukāšana	●
	Sūtīto/saņemto dokumentu pārsūtīšana — pa faksu	●
	Sūtīšanas/saņemšanas pārsūtīšanas — e-pasts	●
	Sūtīšanas/saņemšanas pārsūtīšanas — serveris	●
Skenēšana	Skenēšana e-pasta ziņojumā	●
	Skenēšana SMB serverī	●
	Skenēšana FTP serverī	●
	Abpusējā skenēšana	●
	Skenēto datu sūtīšana uz datoru	●

Atsevišķu modeļu funkcijas

Iespējas		C267xFW
Kopēt	**Identifikācijas kartes kopēšana**	●
	Samazināta vai palielināta kopēšana	●
	Komplektēšana	●
	Plakāts	
	Klonēšana	
	Funkcija Auto Fit	●
	Grāmata	●
	2 lapu/4 lapu	●
	Fona pielāgošana	●
	Piemaļu pārbīde	
	Malu dzēšana	●
	Pelēktoņu optimizēšana	
	Abpusējā kopēšana	●

a. Ja izmantojat paralēlo portu, USB kabeli nevar izmantot.
b. Atkarībā no valsts bezvadu lokāla tīkla karte var nebūt pieejama. Dažās valstīs attiecināms tikai 802.11 b/g. Sazinieties ar vietējo Samsung izplatītāju vai mazumtirgotāju, pie kura iegādājāties ierīci.
c. Pieejama tikai Windows operētājsistēmas lietotājiem.
d. Tiek atbalstīta tikai 1. tekne.
e. Ierīcē ir 4 GB SD (Secure digital) atmiņas karte.

(●: tiek atbalstīts, ○: Papildaprīkojums, Tukšs lauks: netiek atbalstīts)

Noderīga informācija

Ierīce nedrukā.

- Atveriet drukas rindas sarakstu un noņemiet dokumentu no saraksta (sk. "Drukas darba atcelšana" 54. lpp).
- Noņemiet draiveri un instalējiet to vēlreiz (sk. "Draivera lokāla instalēšana" 27. lpp).
- Izvēlieties savu ierīci par noklusējuma ierīci operētājsistēmā Windows (sk. "Ierīces iestatīšana par noklusējuma ierīci" 248. lpp).

Kur var iegādāties piederumus vai izejmateriālus?

- Jautājiet Samsung izplatītājam vai mazumtirgotājam.
- Apmeklējiet www.samsung.com/supplies. Lai skatītu informāciju par izstrādājumu apkopi, atlasiet savu valsti/reģionu.

Statusa gaismas diode mirgo vai ir pastāvīgi ieslēgta.

- Izslēdziet ierīci un ieslēdziet to no jauna.
- Skatiet šajā rokasgrāmatā aprakstītās gaismas diožu norāžu nozīmes un novērsiet attiecīgās problēmas (sk. "Informācija par statusa indikatoriem" 117. lpp).

Ir iestrēdzis papīrs

- Atveriet un aizveriet durtiņas (sk. "Skats no priekšpuses" 22. lpp).
- Skatiet šajā rokasgrāmatā iekļautās instrukcijas par iestrēguša papīra izņemšanu un novērsiet attiecīgās problēmas (sk. "Papīra atbrīvošana iesprūšanas gadījumā" 108. lpp).

Izdrukas ir izplūdušas.

- Iespējams, tonera līmenis ir zems vai nevienmērīgs. Sakratiet tonera kasetni (sk. "Tonera atkārtota izkliedēšana" 81. lpp).
- Izmēģiniet citu drukas izšķirtspējas iestatījumu (sk. "Drukāšanas preferenču atvēršana" 55. lpp).
- Nomainiet tonera kasetni (sk. "Tonera kasetnes maiņa" 83. lpp).

Kur var lejupielādēt ierīces draiveri?

- Varat saņemt palīdzību, lietojumprogrammu atbalstu, ierīces draiverus, rokasgrāmatas, kā arī pasūtīt informāciju no Samsung vietnē www.samsung.com > atrast savu produktu > Atbalsts un lejupielādes.

Par lietotāja rokasgrāmatu

Šajā lietotāja rokasgrāmatā ir pamatinformācija par ierīci, kā arī detalizēti darbību skaidrojumi par ierīces lietošanu.

- Neizmetiet šo rokasgrāmatu un paturiet to turpmākai uzziņai.
- Pirms ierīces izmantošanas izlasiet drošības informāciju.
- Ja, lietojot ierīci, rodas problēmas, skatiet nodaļu par problēmu novēršanu.
- Šajā lietotāja rokasgrāmatā izmantotie termini ir izskaidroti glosārijā.
- Visi šīs rokasgrāmatas attēli var atšķirties no jūsu iegādātās ierīces atkarībā no tās opcijām un modeļa.
- Atkarībā no ierīces programmaparatūras/draivera versijas ekrānuzņēmumi šajā lietotāja rokasgrāmatā var atšķirties no jūsu ierīces.
- Šajā lietotāja rokasgrāmatā izklāstītās procedūras galvenokārt attiecas uz operētājsistēmu Windows 7.

Nosacījumi

Daži šajā rokasgrāmatā lietotie termini aizstāj cits citu, kā izskaidrots tālāk:

- Termins “dokuments” ir sinonīms terminam “oriģināls”.
- Termins “papīrs” ir sinonīms terminam “materiāls” vai “drukas materiāls”.
- Ierīce attiecas uz printeri vai MFP.

Vispārīgas ikonas

Ikona	Teksts	Apraksts
	Uzmanību	Sniedz informāciju lietotājiem, lai pasargātu ierīci no potenciāliem mehāniskiem bojājumiem vai kļūmēm.
	Brīdinājums	Tiek lietots, lai brīdinātu lietotājus par miesas bojājumu iespējamību.
	Piezīme	Sniedz papildinformāciju vai detalizētākus datus par ierīces funkciju vai iespēju.

Drošības informācija

Šie brīdinājumi un piesardzības pasākumi ir aprakstīti tādēļ, lai ne jūs, ne citas personas negūtu savainojumus, kā arī netiktu bojāta pati ierīce. Pirms ierīces lietošanas noteikti izlasiet un izprotiet visas šīs instrukcijas. Pēc šīs sadaļas izlasīšanas glabājiet to drošā vietā, lai varētu tajā turpmāk ieskatīties.

Svarīgi drošības simboli

Visu šajā nodaļā izmantoto ikonu un zīmju skaidrojums

⚠ (sarkans)	**Brīdinājums**	Bīstamība vai nedroša rīcība, kas var izraisīt fiziskas traumas vai nāvi.
⚠ (dzeltens)	**Uzmanību**	Bīstamība vai nedroša rīcība, kas var izraisīt vieglas fiziskas traumas vai materiālus zaudējumus.
⃠	Neмēģiniet!	

Darba vide

Brīdinājums

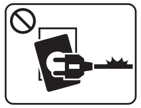	Neizmantojiet, ja ir bojāts strāvas vads vai nav iezemēta elektrības kontaktligzda. Pretējā gadījumā var izraisīt elektriskās strāvas triecienu vai aizdegšanos.
	Nenovietojiet uz ierīces nekādus priekšmetus (trauku ar ūdeni, nelielus metāla priekšmetus vai smagus priekšmetus, sveces, aizdegtas cigaretes u.c.). Pretējā gadījumā var izraisīt elektriskās strāvas triecienu vai aizdegšanos.
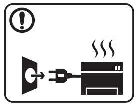	• Ja ierīce pārkarst, no tās izplūst dūmi vai savāda smarža vai ja tā rada dīvainus trokšņus, nekavējoties izslēdziet strāvas slēdzi un atvienojiet ierīci no kontaktligzdas. • Lietotājam ir jāspēj piekļūt kontaktligzdai ārkārtas gadījumos, kad, iespējams, lietotājam jāizrauj kontaktdakša. Pretējā gadījumā var izraisīt elektriskās strāvas triecienu vai aizdegšanos.

Drošības informācija

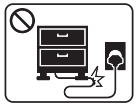	Nelokiet strāvas vadu un nenovietojiet uz tā smagus priekšmetus. Uzkāpjot uz strāvas vada vai saspiežot to zem smaga priekšmeta, var izraisīt elektriskās strāvas triecienu vai aizdegšanos.
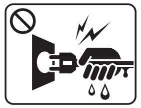	Neatvienojiet kontaktdakšu, velkot to aiz vada; neaiztieciet kontaktdakšu ar slapjām rokām. Pretējā gadījumā var izraisīt elektriskās strāvas triecienu vai aizdegšanos.

Uzmanību

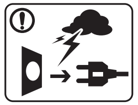	Pērkona negaisa laikā vai tad, kad nelietojat ierīci, atvienojiet kontaktdakšu no elektrības kontaktligzdas. Pretējā gadījumā var izraisīt elektriskās strāvas triecienu vai aizdegšanos.
	Esiet uzmanīgi, papīra izvades zona ir karsta. Var rasties apdegumi.
	Ja ierīce ir nokritusi zemē vai tās korpuss ir bojāts, atvienojiet visus ierīces interfeisa savienojumus un lūdziet kvalificētu apkopes darbinieku palīdzību. Pretējā gadījumā var izraisīt elektriskās strāvas triecienu vai aizdegšanos.
	Ja pēc visu instrukciju ievērošanas un izpildīšanas ierīce nedarbojas pareizi, atvienojiet visus ierīces interfeisa savienojumus un lūdziet kvalificētu apkopes darbinieku palīdzību. Pretējā gadījumā var izraisīt elektriskās strāvas triecienu vai aizdegšanos.
	Ja kontaktdakšu nevar viegli ievietot elektrības kontaktligzdā, nemēģiniet to ievietot ar spēku. Izsauciet elektriķi, lai nomainītu elektrības kontaktligzdu; pretējā gadījumā var izraisīt elektriskās strāvas triecienu.
	Neļaujiet mājdzīvniekiem sabojāt maiņstrāvas, tālruņa līnijas vai datora interfeisa vadus. Pretējā gadījumā var izraisīt elektriskās strāvas triecienu vai aizdegšanos un/vai mājdzīvnieks var gūt savainojumus.

Lietošanas veids

Uzmanību

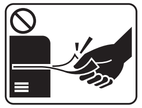	Drukāšanas laikā nevelciet ārā papīru ar spēku. Pretējā gadījumā ierīcei var radīt bojājumus.

Drošības informācija

	Nelieciet roku starp ierīci un papīra tekni. Pretējā gadījumā varat gūt savainojumus.
	Rīkojieties piesardzīgi, mainot papīru un izņemot iestrēgušas loksnes. Jaunam papīram ir asas malas, kas var radīt sāpīgus ievainojumus.
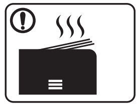	Drukājot lielu apjomu, papīra izvades zonas apakšdaļa var kļūt karsta. Neļaujiet bērniem tai pieskarties. Var rasties apdegumi.
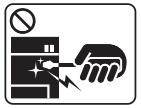	Izņemot iestrēgušu papīru, nelietojiet pinceti vai asus metāla priekšmetus. Tādējādi var sabojāt ierīci.
	Papīra izvades teknē neļaujiet sakrāties pārāk daudz papīra loksnēm. Tādējādi var sabojāt ierīci.
	Neaizsprostojiet ventilācijas atveri un neievietojiet tajā priekšmetus. Tādējādi var paaugstināties komponentu temperatūra, izraisot bojājumus vai aizdegšanos.
	Izmantojot tādus vadības elementus vai veicot tādus pielāgojumus vai procedūras, kas nav šeit aprakstītas, var radīt bīstamu radiācijas iedarbību.

	Šīs ierīces barošanu nodrošina strāvas vads. Lai atslēgtu barošanas padevi, atvienojiet strāvas vadu no elektrības kontaktligzdas.

Uzstādīšana / Pārvietošana

Brīdinājums

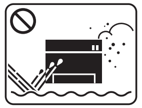	Nenovietojiet ierīci putekļainā vai mitrā vietā vai vietā, kur ir ūdens noplūdes. Pretējā gadījumā var izraisīt elektriskās strāvas triecienu vai aizdegšanos.
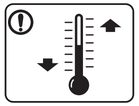	Novietojiet ierīci vietā, kas piemērota ierīces darba temperatūras un mitruma parametriem. Pretējā gadījumā var tikt izraisītas drukāšanas kvalitātes problēmas un ierīces bojājumi (sk. "Vispārīgas specifikācijas" 127. lpp).

Drošības informācija

Uzmanību

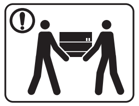	Pirms ierīces pārvietošanas izslēdziet barošanas padevi un atvienojiet visus vadus. Tālāk minētā informācija ir tikai ieteikumi, kuru pamatā ir ierīces svars. Ja veselības stāvokļa dēļ nevar celt ierīci, nedariet to. Lai droši pārvietotu ierīci, izmantojiet atbilstošu palīgu skaitu. Ierīce var nokrist, izraisot savainojumus vai bojājumus. Pēc tam paceliet ierīci: • Ja ierīce sver mazāk par 20 kg (44,09 mārciņas), to var celt 1 persona. • Ja ierīce sver 20 kg (44,09 mārciņas) – 40 kg (88,18 mārciņas), tā jāceļ 2 personām. • Ja ierīce sver vairāk nekā 40 kg (88,18 mārciņas), tā jāceļ 4 vai vairāk personām.
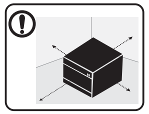	Printera novietojumam izvēlieties plakanu virsmu ar pietiekamu vietu ventilācijai. Ņemiet vērā arī vietu, kas nepieciešama pārsega un tekņu atvēršanai. Vietai jābūt ar atbilstošu ventilāciju, tādai, kura nav pakļauta tiešu saules staru, karstuma un mitruma iedarbībai.
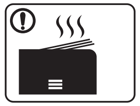	Ilgstoši lietojot ierīci vai drukājot lielu daudzumu dokumentu vietā, kurā nav ventilācijas, var rasties gaisa piesārņojums un apdraudēta jūsu veselība. Novietojiet ierīci vietā ar piemērotu ventilāciju vai atveriet logu, lai nodrošinātu periodisku gaisa cirkulāciju.

	Nenovietojiet ierīci uz nestabilas virsmas. Ierīce var nokrist, izraisot savainojumus vai bojājumus.
	Izmantojiet tikai Nr. 26 AWG[a] vai lielāku tālruņa līnijas vadu, ja nepieciešams. Pretējā gadījumā ierīcei var radīt bojājumus.
	Strāvas vadu pievienojiet iezemētā elektrības kontaktligzdā. Pretējā gadījumā var izraisīt elektriskās strāvas triecienu vai aizdegšanos.
	Lai ierīces izmantošana būtu droša, izmantojiet piegādes komplektā esošo strāvas vadu. Ja 110V ierīcei izmantojat vadu, kas ir garāks par 2 metriem (6 pēdām), tā izmēram jābūt vismaz 16 AWG vai lielākam. Pretējā gadījumā var sabojāt ierīci, izraisīt elektriskās strāvas triecienu vai aizdegšanos.
	Neapklājiet ierīci ar pārklāju un nenovietojiet to vietā ar nepietiekamu gaisa cirkulāciju, piemēram, skapī. Ja ierīce netiek pietiekami labi ventilēta, tā var aizdegties.
	Nepārslogojiet kontaktligzdas un pagarinātājus. Tas var samazināt veiktspēju, izraisīt elektriskās strāvas triecienu vai aizdegšanos.
	Ierīce jāsavieno ar atbilstošas jaudas enerģijas avotu, kā norādīts uzlīmē. Ja neesat pārliecināts un vēlaties pārbaudīt, kādu jaudas līmeni izmantojat, sazinieties ar elektroapgādes uzņēmumu.

a. AWG: Amerikas vadu standartmērs

Apkope / Pārbaude

Uzmanību

	Pirms ierīces iekšpuses tīrīšanas atvienojiet ierīci no kontaktligzdas. Netīriet ierīci ar benzolu, krāsas šķīdinātāju vai spirtu, nesmidziniet ūdeni tieši ierīcē. Pretējā gadījumā var izraisīt elektriskās strāvas triecienu vai aizdegšanos.
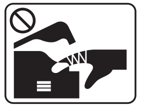	Nedarbiniet ierīci, ja ierīces iekšpusē maināt izejmateriālus vai tīrāt ierīces iekšpusi. Pretējā gadījumā varat gūt savainojumus.
	Tīrīšanas līdzekļus glabājiet bērniem nepieejamā vietā. Bērni var gūt savainojumus.
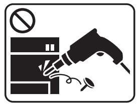	Neizjauciet, neremontējiet un nepārbūvējiet ierīci pats. Tādējādi var sabojāt ierīci. Ja ierīce jāremontē, izsauciet sertificētu tehniķi.

	Lai tīrītu vai darbinātu ierīci, precīzi ievērojiet lietotāja rokasgrāmatas instrukcijas. Pretējā gadījumā var tikt sabojāta ierīce.
	Strāvas vadam un kontaktdakšas saskares virsmai jābūt tīrai no putekļiem un ūdens. Pretējā gadījumā var izraisīt elektriskās strāvas triecienu vai aizdegšanos.
	• Nenoņemiet pārsegus vai aizsargus, kas piestiprināti ar skrūvēm. • Termofiksēšanas bloku remontu drīkst veikt tikai sertificēts apkopes tehniķis. Ja to veic nesertificēti tehniķi, var rasties ugunsgrēks vai elektriskās strāvas trieciens. • Ierīces remontu drīkst veikt tikai Samsung apkopes tehniķis.

Rezerves daļu lietošana

Uzmanību

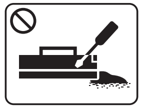	Neizjauciet tonera kasetni. Tonera putekļi var būt bīstami, ja tos ieelpo vai tie iekļūst cilvēka organismā.

Drošības informācija

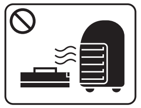	Nededziniet izejmateriālus, piemēram, tonera kasetnes vai fiksēšanas blokus. Tas var izraisīt sprādzienu vai nekontrolējamu aizdegšanos.
	Glabājiet izejmateriālus, piemēram, tonera kasetnes, bērniem nepieejamā vietā. Tonera putekļi var būt bīstami, ja tos ieelpo vai tie iekļūst cilvēka organismā.
	Izmantojot otrreizēji pārstrādātas rezerves daļas, piemēram, toneri, var sabojāt ierīci. Ja otrreizēji pārstrādātu rezerves daļu lietošanas dēļ ierīce tiek bojāta, apkope tiek veikta par maksu.
	Turpmāk minēti norādījumi par materiāliem, kuros ir tonera putekļi (tonera kasetne, izlietotā tonera tvertne, attēlveidošanas modulis, u.c.). • Atbrīvojoties no materiāliem, ievērojiet izmešanas norādījumus. Lai uzzinātu par pareizas izmešanas norādījumiem, sazinieties ar tālākpārdevēju. • Nemazgājiet materiālus. • Pēc izlietotā tonera tvertnes iztukšošanas neizmantojiet to atkārtoti. Ja neievērosit iepriekš minētos norādījumus, ierīce var nedarboties pareizi, kā arī rasties apkārtējās vides piesārņojums. Garantija nesedz izdevumus par bojājumiem, kas radušies paviršas lietošanas dēļ.

	Ja toneris nokļūst uz drēbēm, nelietojiet karstu ūdeni, lai to nomazgātu. Karsta ūdens ietekmē toneris iesūcas audumā. Izmantojiet aukstu ūdeni.
	Mainot tonera kasetni vai izņemot iestrēgušu papīru, rīkojieties uzmanīgi, lai tonera putekļi neskartu jūsu ķermeni vai apģērbu. Tonera putekļi var būt bīstami, ja tos ieelpo vai tie iekļūst cilvēka organismā.

Ierīces pārskats

Komponenti

Faktiskais komponents var atšķirties no tā, kas redzams tālāk attēlā. Daži komponenti var tikt mainīti atkarībā no apstākļiem.

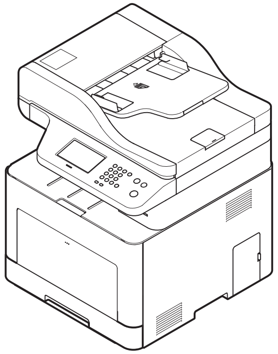	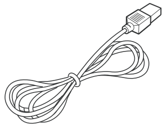	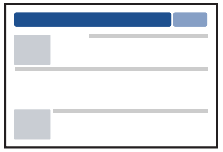
Ierīce	Strāvas vads	Ātrās uzstādīšanas rokasgrāmata
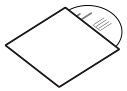	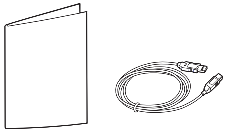	
Programmatūras kompaktdisks[a]	Dažādi piederumi[b]	

a. Programmatūras kompaktdiskā ir printera draiveri, lietotāja rokasgrāmata un programmatūras lietojumprogrammas.
b. Atkarībā no iegādes valsts un konkrētā modeļa jūsu ierīces komplektācijā iekļautie dažādie piederumi var atšķirties.

Ierīces pārskats

Skats no priekšpuses

- Šis attēls var atšķirties no jūsu ierīces atkarībā no modeļa. Ir dažādu veidu ierīces.
- Dažas iespējas un papildiespējas var nebūt pieejamas atkarībā no modeļa vai valsts (sk. "Atsevišķu modeļu funkcijas" 8. lpp).

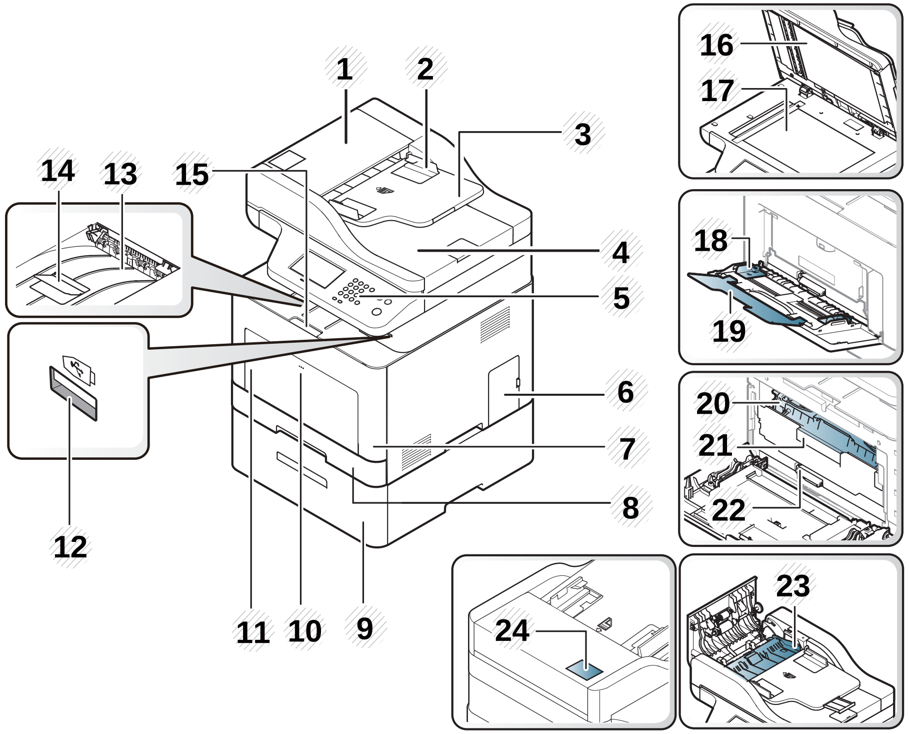

1	Automātiskās divpusējās dokumentu padeves ierīces (DADF — Dual Automatic Document Feeder) pārsegs	13	Izvades tekne
2	Automātiskās divpusējās dokumentu padeves ierīces (DADF — Dual Automatic Document Feeder) platuma vadotne	14	Izvades atbalsts
3	Automātiskās divpusējās dokumentu padeves ierīces (DADF) ievades tekne	15	Priekšējā pārsega rokturis
4	Automātiskās divpusējās dokumentu padeves ierīces (DADF) izvades tekne	16	Skenera vāks
5	Vadības panelis	17	Skenera stikls
6	Vadības paneļa pārsegs	18	Papīra platuma vadotnes universālajā teknē
7	Priekšējais pārsegs	19	Universālās teknes balsts
8	1. tekne	20	Tonera kasetne
9	Papildu tekne[a]	21	Tonera kasetnes rokturis
10	Universālās teknes atbrīvošanas ierīce	22	Starppārneses lente (ITB — Intermediate Transfer Belt)
11	Universālā tekne	23	Abpusējās drukāšanas pārsegs
12	USB atmiņas ports	24	NFC (Near Field Communication - tuva darbības lauka sakaru) atzīme

a. Tā ir papildfunkcija.

Skats no aizmugures

- Šis attēls var atšķirties no jūsu ierīces atkarībā no modeļa. Ir dažādu veidu ierīces.
- Dažas iespējas un papildiespējas var nebūt pieejamas atkarībā no modeļa vai valsts (sk. "Atsevišķu modeļu funkcijas" 8. lpp).

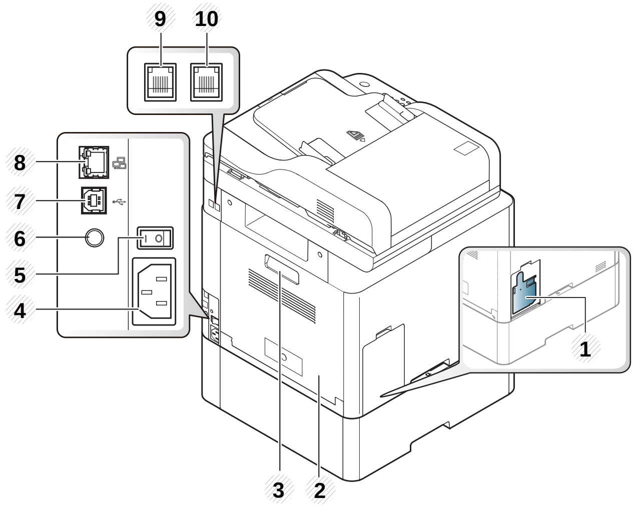

1	Pārpalikušā tonera konteiners
2	Aizmugurējais pārsegs
3	Aizmugurējā pārsega rokturis
4	Barošanas ligzda
5	Strāvas slēdzis
6	5 V izejas ports IEEE 1284B portam[a]
7	USB ports
8	Tīkla ports
9	Tālruņa līnijas ligzda (**LINE**)
10	Papildu tālruņa ligzda (**EXT.**)

a. Papildu IEEE 1284B paralēlo savienotāju var izmantot iespraušanai gan USB portā, gan 5 V izejas portā.

Vadības paneļa pārskats

- Attēlā redzamais vadības panelis var atšķirties no jūsu ierīces atkarībā no modeļa. Ir dažādu veidu vadības paneļi.
- Dažas iespējas un papildiespējas var nebūt pieejamas atkarībā no modeļa vai valsts (sk. "Atsevišķu modeļu funkcijas" 8. lpp).
- Pieskarieties skārienekrānam tikai ar pirkstu. Asi priekšmeti var sabojāt ekrānu.

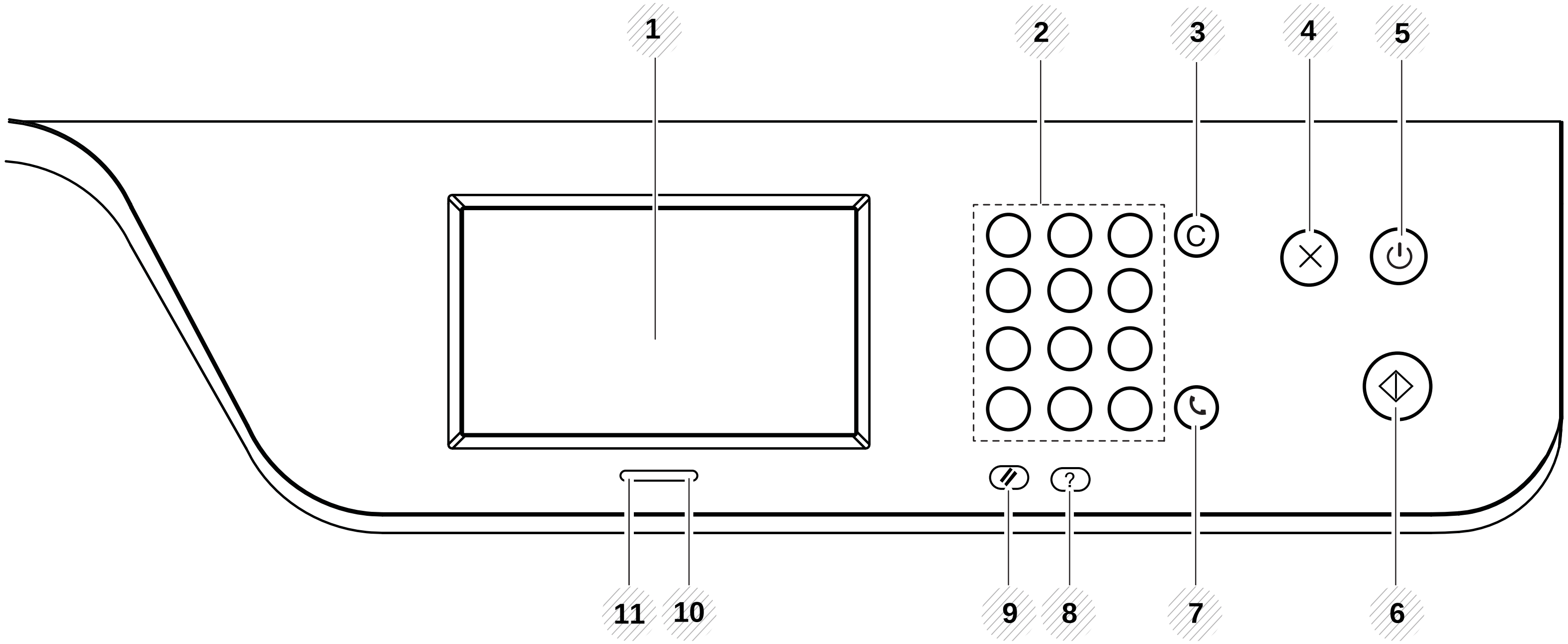

1	**Skārienekrāns**		Parāda pašreizējo stāvokli un ļauj piekļūt pieejamām izvēlnēm.
2	**Cipartastatūra**		Tiek izsaukts numurs vai ievadītas burtciparu rakstzīmes (sk. "Izpratne par tastatūru" 241. lpp).
3	**Clear**	Ⓒ	Dzēš rediģēšanas apgabala rakstzīmes.
4	**Stop**	⊗	Nekavējoties aptur darbību.

Vadības paneļa pārskats

5	**Power/Wake Up**		Ieslēdz vai izslēdz barošanu, vai arī ieslēdz ierīci no enerģijas taupīšanas režīma. Ja ierīce ir jāizslēdz, turiet šo pogu nospiestu ilgāk par trīs sekundēm.
6	**Start**		Sāk darbu melnbaltā vai krāsu režīmā.
7	**On Hook Dial**		Nospiežot šo pogu, var dzirdēt iezvanes signālu. Pēc tam ievadiet faksa numuru. Tas ir līdzīgi kā zvanīt, izmantojot mikrofonu ar skaļruni (sk. "Manuāla saņemšana režīmā Tel" 279. lpp).
8	**Help**		Sniedz papildinformāciju par šīs ierīces izvēlnēm vai stāvokli.
9	**Reset**		Atiestata pašreizējos ierīces iestatījumus.
10	**Wireless indikators**		Tiek parādīts bezvadu tīkla savienojuma pašreizējais statuss (sk. "Informācija par statusa indikatoriem" 117. lpp).
11	**Status indikatoriem**		Norāda ierīces statusu (sk. "Informācija par statusa indikatoriem" 117. lpp).

Ierīces ieslēgšana

Šīs lietotāja rokasgrāmatas attēlos redzamā ierīce var atšķirties no jūsu ierīces atkarībā no tās opcijām vai modeļa. Skatiet savas ierīces veidu (sk. "Skats no priekšpuses" 22. lpp).

1 Vispirms pieslēdziet ierīci elektrotīklam.

2 Ieslēdziet strāvas slēdzi.

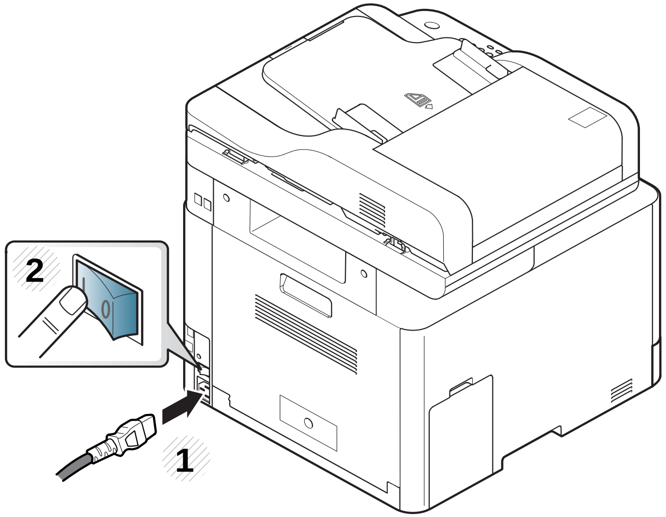

Draivera lokāla instalēšana

Lokāli pievienota ierīce ir ierīce, kas ir tieši pievienota datoram, izmantojot kabeli. Ja ierīce ir savienota ar tīklu, izlaidiet tālāk minētās darbības un pārejiet pie tīklam pievienotās ierīces draivera instalēšanas (sk. "Draivera instalēšana no tīkla" 165. lpp).

- Ja esat operētājsistēmas Mac, Linux vai UNIX lietotājs, skatiet "Instalēšana sistēmā Mac" 156. lpp, "Instalēšana operētājsistēmā Linux" 158. lpp vai "UNIX printera draivera pakotnes instalēšana" 171. lpp.
- Instalācijas logs šajā Lietotāja rokasgrāmata var atšķirties atkarībā no izmantotās ierīces un interfeisa.
- Izmantojiet tikai tādu USB kabeli, kas nav garāks par 3 metriem (118 collām).

Draivera lokāla instalēšana

Windows

1 Pārliecinieties, ka ierīce ir pievienota datoram un ieslēgta.

2 Ievietojiet nodrošinātās programmatūras kompaktdisku CD-ROM diskdzinī.

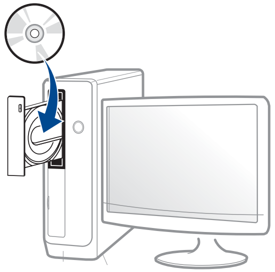

Ja instalēšanas ekrāns netiek parādīts, noklikšķiniet uz **Sākt** > **Visas programmas** > **Piederumi** > **Palaist**.

X:**Setup.exe**, aizstājot “X” ar burtu, kas apzīmē jūsu CD-ROM diskdzini, un noklikšķiniet uz **OK**.

•Operētājsistēmai Windows 8

Ja instalēšanas logs nav redzams, sadaļā **Charms** atlasiet **Search** > **Apps** un meklējiet **Run**. Ierakstiet X:\Setup.exe, aizstājot “X” ar burtu, kas apzīmē jūsu CD-ROM diskdzini, un noklikšķiniet uz **OK**.

Ja parādās uznirstošais logs “**Tap to choose what happens with this disc.**”, noklikšķiniet uz šī loga un atlasiet **Run Setup.exe**.

3 Pārskatiet un apstipriniet instalēšanas logā esošo instalēšanas līgumu. Tad noklikšķiniet uz **Next**.

4 Ekrānā **Printer Connection Type** atlasiet **USB**. Tad noklikšķiniet uz **Next**.

5 Izpildiet instalēšanas logā redzamās instrukcijas.

Logā **Select Software to Install** varat atlasīt programmatūras lietojumprogrammas.

Windows 8 ekrānā Sākt

- Draiveris V4 tiek automātiski lejupielādēts, izmantojot Windows Update, ja jūsu dators ir pieslēgts internetam. Ja tā nenotiek, varat manuāli lejupielādēt draiveri V4 Samsung tīmekļa vietnē www.samsung.com > atrast savu produktu > Atbalsts un lejupielādes.
- Varat lejupielādēt lietojumprogrammu Samsung Printer Experience no **Windows Store**. Lai lietotu pakalpojumu Windows Store, jums jābūt Microsoft kontam.

1 Sadaļā **Charms(Pamatfunkciju)** atlasiet **Meklēt**.
2 Noklikšķiniet uz **Store**.
3 Atrodiet un noklikšķiniet uz **Samsung Printer Experience**.
4 Noklikšķiniet uz **Instalēt**.

Draivera lokāla instalēšana

- Ja instalējat draiveri, izmantojot komplektācijā iekļauto programmatūras kompaktdisku, draiveris V4 netiek instalēts. Ja vēlaties lietot draiveri V4 ekrānā **Darbvirsma**, varat lejupielādēt to Samsung tīmekļa vietnē www.samsung.com > atrast savu produktu > Atbalsts un lejupielādes.
- Ja vēlaties instalēt Samsung printera pārvaldības rīkus, tie jāinstalē, izmantojot komplektācijā iekļauto programmatūras kompaktdisku.

1 Pārliecinieties, ka dators savienots ar internetu un ir ieslēgts.

2 Pārbaudiet, vai ir ieslēgts printeris.

3 Savienojiet datoru un printeri, izmantojot USB kabeli.

Draiveris tiks automātiski instalēts no **Windows Update**.

Draivera pārinstalēšana

Ja printera draiveris nedarbojas pareizi, veiciet tālāk minētās darbības, lai pārinstalētu draiveri.

Windows

1. Izvēlnē **Sākt** atlasiet **Programmas** vai **Visas programmas** > **Samsung Printers** > **Uninstall Samsung Printer Software**.
2. Izpildiet instalēšanas logā redzamās instrukcijas.
3. Ievietojiet programmatūras kompaktdisku CD-ROM diskdzinī un instalējiet draiveri atkārtoti (sk. "Draivera lokāla instalēšana" 27. lpp).

Windows 8 ekrānā Sākt

1. Pārliecinieties, ka ierīce ir pievienota datoram un ieslēgta.
2. Ekrānā **Sākt** noklikšķiniet uz rūts **Uninstall Samsung Printer Software**.
3. Izpildiet logā norādītās instrukcijas.

- Ja nevarat atrast Samsung printera programmatūras elementu, veiciet atinstalēšanu darbvirsmas ekrāna režīmā.
- Ja vēlaties atinstalēt Samsung printera pārvaldības rīkus, ekrānā **Sākt** ar peles labo pogu noklikšķiniet uz lietojumprogrammas > **Atinstalēt** > ar peles labo pogu noklikšķiniet uz lietojumprogrammas, kas jāizdzēš > **Atinstalēt** un izpildiet logā redzamos norādījumus.

2. Izvēļņu pārskats un galvenie iestatījumi

Šajā nodaļā ir sniegta informācija par izvēlnes vispārējo struktūru un galveno iestatījumu opcijām.

- **Izvēļņu pārskats** 32
- **Ierīces pamatiestatījumi** 38
- **Papīrs un tekne** 39
- **Parastā drukāšana** 53
- **Parasta kopēšana** 60
- **Skenēšanas pamatdarbības** 64
- **Faksu sūtīšanas pamatdarbības** 65
- **USB atmiņas ierīces izmantošana** 69

Izvēļņu pārskats

Vadības panelis sniedz piekļuvi vairākām izvēlnēm, lai iestatītu ierīci vai izmantotu ierīces funkcijas.

Izvēlnes var viegli iestatīt, izmantojot skārienekrānu.

- Atkarībā no opcijām vai modeļiem dažas izvēlnes ir neaktīvas (pelēkā krāsā).
- Dažu izvēļņu nosaukumi var atšķirties no jūsu ierīces nosaukumiem atkarībā no tās opcijām vai modeļa.
- Informācija par izvēlnēm ir papildu rokasgrāmatā (sk. "Noderīgu iestatījumu izvēlnes" 206. lpp).

Iepazīšanās ar sākuma ekrānu

Ikona	Nosaukums	Apraksts
	Copy	Ja ekrānā pieskaraties **Copy**, parādās funkcijas Copy ekrāns, kurā ir vairākas cilnes un daudz kopēšanas opciju.
	Scan	Ja ekrānā pieskaraties **Scan**, parādās funkcijas Scan ekrāns, kurā ir vairākas cilnes un daudz skenēšanas opciju.
	Fax	Ja ekrānā pieskaraties **Fax**, parādās funkcijas Fax ekrāns, kurā ir vairākas cilnes un daudz faksa izmantošanas opciju.
	Setup	Var pārlūkot pašreizējos ierīces iestatījumus vai mainīt ierīces vērtības.
	Job Status	Darba statuss parāda pašreiz veicamos, pabeigtos un rindā esošos darbus.
	Eco	Var skatīt ekoloģiskā režīma iestatījumus.
	Direct USB	Atver USB izvēlni, kad ierīces USB atmiņas portā tiek ievietota USB atmiņa.
	Document Box	Varat saglabāt drukāšanas datus, izdrukāt aizsargāto lapu vai koplietoto mapi.
	Scan to Cloud	Ir iespējams noskenēt attēlu un skenējuma datus saglabāt mākoņa pakalpojumā.
	Tonera stāvoklis	Parāda tonera stāvokli.
	Izvēlne	Atlasa LCD spilgtumu un valodu.

Izvēļņu pārskats

Copy (sk. "Kopēt" 209. lpp)				Fax (sk. "Fakss" 217. lpp)		
Basic Copy (Options) Darkness Color Mode Auto Color Mono Original Type Text Text/Photo Photo Magazine Custom Copy (Options) Duplex Reduce/ Enlarge Darkness Color Mode Original Size Original Type	Paper Source Auto Tray 1 Tray 2[a] MP Tray Collation Off On Layout Normal 2-Up 4-Up ID Copy Book Copy Adjust Background Off Auto Enhance Lev.1~2 Erase Lev.1~4	Edge Erase Off Small Original Hole Punch Book Center[b] Border Erase Stamp Stamp Activate Item Opacity Position Watermark ID Copy (Options) Darkness Color Mode Original Type Auto Fit Copy (Options) Darkness Color Mode Original Type	N-Up Copy (Options) N-Up Original Orientation Duplex Darkness Color Mode Original Size Original Type Book Copy (Options) Book Copy Both Left Right Darkness Color Mode Original Size Original Type	Memory Send To (Options) Darkness Resolution Original Type Original Size Duplex On Hook Dial To (Options) Darkness Resolution Color Mode Original Type Original Size Duplex	Delayed Send To (Options) Darkness Resolution Original Type Original Size Duplex Speed Dial Send To (Options) Darkness Resolution Original Type Original Size Duplex	Group Dial Send To (Options) Darkness Resolution Original Type Original Size Duplex Redial To (Options) Darkness Resolution Original Type Original Size Duplex

a. Tā ir papildfunkcija.
b. Šī opcija parādās tikai tad, ja funkcijas **Layout** iespēja ir **Book Copy**.

Izvēļņu pārskats

Scan
(sk. "Skenēšana" 213. lpp)

- **Local PC**
  - **Destination**
  - **(Options)**
    - **Original Size**
    - **Original Type**
    - **Resolution**
    - **Color Mode**
    - **File Format**
    - **PDF Encryption**[a]
    - **Duplex**
    - **Darkness**
- **Network PC**
  - **Destination**
  - **(Options)**
    - **Original Size**
    - **Original Type**
    - **Resolution**
    - **Color Mode**
    - **File Format**
    - **PDF Encryption**[a]
    - **Duplex**
    - **Darkness**
- **Email**
  - **To**
  - **(Options)**
    - **Original Size**
    - **Original Type**
    - **Resolution**
    - **Color Mode**
    - **File Format**
    - **PDF Encryption**[a]
    - **Digital Signature in PDF**[b]
    - **Duplex**
    - **Darkness**
    - **File Name**
- **SMB**
  - **Destination**
  - **(Options)**
    - **Original Size**
    - **Original Type**
    - **Resolution**
    - **Color Mode**
    - **File Format**
    - **PDF Encryption**[a]
    - **Digital Signature in PDF**[b]
    - **Duplex**
    - **Darkness**
    - **File Name**
- **FTP**
  - **Destination**
  - **(Options)**
    - **Original Size**
    - **Original Type**
    - **Resolution**
    - **Color Mode**
    - **File Format**
    - **PDF Encryption**[a]
    - **Digital Signature in PDF**[b]
    - **Duplex**
    - **Darkness**
    - **File Name**
- **Custom Email**
  - **From**
  - **To**
  - **CC**
  - **BCC**
  - **Subject**
  - **(Options)**
    - **Original Size**
    - **Original Type**
    - **Resolution**
    - **Color Mode**
    - **File Format**
    - **PDF Encryption**[a]
    - **Digital Signature in PDF**[b]
    - **Duplex**
    - **Darkness**
    - **File Name**
- **USB**
  - **(Options)**
    - **Original Size**
    - **Original Type**
    - **Resolution**
    - **Color Mode**
    - **File Format**
    - **PDF Encryption**[a]
    - **Digital Signature in PDF**[b]
    - **Filing Policy**
    - **Duplex**
    - **Darkness**
    - **File Name**
- **Shared Folder**
  - **(Options)**
    - **Original Size**
    - **Original Type**
    - **Resolution**
    - **Color Mode**
    - **File Format**
    - **PDF Encryption**[a]
    - **Digital Signature in PDF**[b]
    - **Filing Policy**
    - **Duplex**
    - **Darkness**
    - **File Name**
- **WSD**
  - **Destination**

a. Šī opcija parādās tikai tad, ja iespēja **File Format** ir PDF failu tips.
b. Šī opcija parādās tikai tad, ja programmā SyncThru™ Web Service ir iestatīts ciparparaksts (cilne **Settings** > **Machine Settings** > **Scan** > **Scan Security** > **Digital Signature in PDF**).

Izvēļņu pārskats

Eco (sk. "Eco" 233. lpp)	Direct USB (sk. "Direct USB" 234. lpp)		Setup (sk. "System Setup" 221. lpp)	
Eco-On	Print From	Scan to USB	Machine Setup	Address Book
On	(Options)	(Options)	Default Setting	Phone Book
Off	Copies	Original Size	Copy Default	Email
Settings	Auto Fit	Original Type	Scan Default	Print
Default Mode	Duplex	Resolution	Fax Default	Delete All
On	Paper Source	Color Mode	Scan to Cloud Default	Report
Off	Color Mode	File Format	Program Management	Configuration
On-Forced[a]		PDF Encryption[b]	Paper Setup	Demo Page
Feature Configuration		Digital Signature in PDF[c]	Tray 1	Help List
Default		Filing Policy	Tray 2[d]	Network Configuration
Custom		Duplex	MP Tray	Supplies Information
		Darkness	Margin	Usage Counter
		File Name	Tray Behavior	Account[e]
		File Manage	Auto Tray Switch	Fax Received
		Show Space	Paper Substitution	Fax Sent
			Auto Continue	Fax Scheduled Jobs
			Tray Protection	Fax Send Confirmation
			Tray Mode	Junk Fax

a. Iestatot ekonomisko režīmu ar ieejas kodu programmā SyncThru™ Web Service (cilne **Settings** > **Machine Settings** > **System** > **Eco Settings**) vai Samsung Easy Printer Manager (**Device Settings** > **Eco**), parādīsies ziņojums **On-forced**. Lai mainītu ekoloģiskā režīma statusu, jāievada ieejas kods.
b. Šī opcija parādās tikai tad, ja iespēja **File Format** ir PDF failu tips.
c. Šī opcija parādās tikai tad, ja programmā SyncThru™ Web Service ir iestatīts ciparparaksts (cilne **Settings** > **Machine Settings** > **Scan** > **Scan Security** > **Digital Signature in PDF**).
d. Tā ir papildfunkcija.
e. Šī opcija parādās tikai tad, ja programmā SyncThru™ Web Service esat aktivizējis savu kontu (cilne **Security** > **User Access Control** > **Accounting** > **Accounting Methods**).

Izvēļņu pārskats

Setup
(sk. "System Setup" 221. lpp)

  - Email Sent
  - PCL Font
  - PS Font
  - Address Book
- Fax Setup
  - Send Forward
  - Receive Forward
  - Toll Save
  - Junk Fax Setup
  - Secure Receive
  - Prefix Dial
  - Stamp Received Name
  - ECM Mode
  - Modem Speed
  - Dial Mode
  - Ring to Answer
  - Receive Mode
  - Manual TX/RX
  - Redial Term
  - Redial Times
  - Fax Confirmation
  - Image TCR
  - Auto Reduction
  - Discard Size
  - Receive Start Code
  - DRPD Mode
  - Paper Source
  - Duplex Print
  - Fax Setup Wizard
  - Smart Fax Diagnostics
- Network Setup
  - TCP/IP (IPv4)
  - TCP/IP (IPv6)
  - Ethernet
  - 802.1x
  - Wi-Fi
    - Wi-Fi On/Off
    - Wi-Fi Settings
    - WPS
      - Connect via PBC
      - Connect via PIN
    - Wi-Fi Direct
      - On/Off
      - Device Name
      - IP Address
      - Group Owner
      - Network Key
      - Status
    - Wi-Fi Signal
    - Clear Wi-Fi Settings
  - Protocol Management
    - HTTP
    - WINS
    - SNMPv1/v2
    - SNTP
    - UPnP(SSDP)
    - mDNS
    - SetIP
    - SLP
  - Network Configuration
  - Clear Settings
- Print Setup
  - Orientation
  - Duplex
  - Copies
  - Resolution
  - Clear Text
  - Edge Enhance
  - Trapping
  - Screen
  - Auto CR
  - Skip Blank Pages
  - Emulation
  - Paper Source
- Initial Setup
  - Machine ID & Fax Number
  - Date & Time
  - Date Format
  - Clock Mode
  - Select Country
  - Language
  - Default Mode
  - Sound/Volume
  - Power Save
  - Wakeup Event
  - System Timeout
  - Job Timeout
  - Held Job Timeout
  - Altitude Adjustment
  - Toner Low Alert
  - Firmware Version
  - PDF Type
  - Import Setting
  - Export Setting
  - Default Paper Size
  - CLR Empty Msg.[a]
  - Image Management
  - Vapor Mode
  - Paper Stacking
  - Humidity

a. Šī opcija parādās tikai tad, ja kasetnē ir palicis maz tonera.

Izvēļņu pārskats

Setup (sk. "System Setup" 221. lpp)	Job Status (sk. "Job Status" 232. lpp)	Document Box (sk. "Document Box" 235. lpp)	Scan to Cloud (sk. "Scan to Cloud" 236. lpp)
Admin Setup	Current Job	System Boxes	Google Drive
User Access Control	Complete Job	Stored Print	Dropbox
Authentication		Secured Print	
Card Registration		Shared Folder	
Stamp		(Options)	
Stamp Activate		Copies	
Item		Auto Fit	
Opacity		Duplex	
Position		Paper Source	
Change Admin Password		Color Mode	
Firmware Upgrade			
Image Overwrite			
Application			
Troubleshooting			
Language			

Ierīces pamatiestatījumi

Programmas Samsung Easy Printer Manager sadaļā **Device Settings** varat iestatīt ierīces iestatījumus.

Sistēmas Windows un Mac lietotājiem jāiestata šādi: **Samsung Easy Printer Manager** > **(pārslēdzieties uz uzlaboto režīmu)** > **Device Settings**, sk. "Device Settings" 298. lpp.

Kad instalēšana ir pabeigta, varat iestatīt ierīces noklusējuma iestatījumus.

Lai mainītu ierīces noklusējuma iestatījumus, rīkojieties šādi:

1 Skārienekrānā atlasiet (**Setup**) > **Machine Setup** > **Next** > **Initial Setup**.

2 Atlasiet vajadzīgo opciju.

- **Language:** Mainiet vadības panelī parādītās informācijas valodu.
- **Date & Time:** Laika un datuma iestatījums tiek izmantots aizkavētā faksa ziņojumu sūtīšanā un aizkavētā drukāšanā. Laiks un datums tiek drukāts atskaitēs. Ja laiks un datums nav pareizs, tas jāmaina un jāiestata precīzas vērtības.

Izmantojot bultiņas vai cipartastatūru, ievadiet pareizo laiku un datumu (sk. "Izpratne par tastatūru" 241. lpp).

- Mēnesis = no 01 līdz 12
- Diena = no 01 līdz 31
- Gads = jāievada četri cipari
- Stunda = no 01 līdz 12
- Minūte = no 00 līdz 59

- **Clock Mode:** Izmantojot 12 vai 24 stundu laika formātu, varat iestatīt ierīcē pašreizējo laiku.
- **Power Save:** Ja kādu brīdi neizmantojat ierīci, izmantojiet šo iespēju, lai taupītu enerģiju.

Nospiežot pogu (**Power/Wake Up**), sākot drukāšanu vai saņemot faksu, ierīce izies no enerģijas taupīšanas režīma.

- **Altitude Adjustment:** Drukāšanas kvalitāti ietekmē atmosfēras spiediens, kas tiek noteikts, izmantojot ierīces atrašanās vietas augstumu virs jūras līmeņa. Pirms iestatīt augstuma (virs jūras līmeņa) vērtību, nosakiet jūsu atrašanās vietas augstumu (virs jūras līmeņa) (sk. "Augstuma pielāgošana" 238. lpp).

3 Nospiediet pogu (**Stop**) vai sākuma ikonu ( ), lai atgrieztos gatavības režīmā.

Lai iestatītu citus noderīgus ierīces iestatījumus, skatiet tālāk redzamās saites.

- Sk. "Dažādu rakstzīmju ievadīšana" 241. lpp.
- Sk. "Izpratne par tastatūru" 241. lpp.
- Sk. "Papīra izmēra un tipa iestatīšana" 48. lpp.
- Sk. "Faksa adrešu grāmatas iestatīšana" 244. lpp.

Papīrs un tekne

Šajā nodaļā ir sniegta informācija par to, kā ierīcē ievietot apdrukājamo materiālu.

- Izmantojot apdrukājamo materiālu, kas neatbilst šīm specifikācijām, var rasties problēmas vai nepieciešamība veikt remontu. Uz šādu remontu neattiecas Samsung garantija vai apkopes vienošanās.
- Nekādā gadījumā nelietojiet šajā ierīcē tintes printeru fotopapīru. Tādējādi var sabojāt ierīci.
- Izmantojot ugunsnedrošu apdrukājamo materiālu, var rasties aizdegšanās.
- Izmantojiet lietošanai paredzēto apdrukājamo materiālu (sk. "Drukas materiāla specifikācijas" 129. lpp).

Ugunsnedrošu materiālu izmantošana vai nevajadzīgu materiālu atstāšana printerī var izraisīt ierīces pārkaršanu un dažos gadījumos pat aizdegšanos.

Tekņu pārskats

Lai mainītu papīra formātu, jāpielāgo papīra vadotnes.

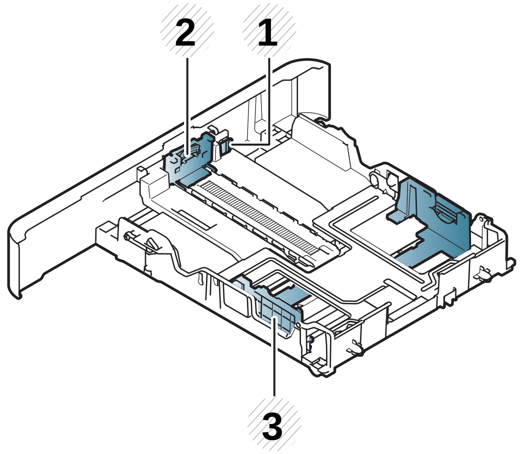

1 Teknes pagarināšanas svira

2 Papīra garuma vadotne

3 Papīra platuma vadotne

Legal formāta papīram

nospiediet pogu, kā parādīts attēlā, un izvelciet tekni.

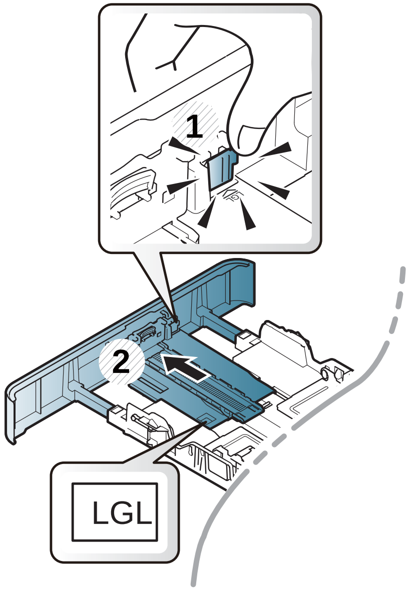

Šīs lietotāja rokasgrāmatas attēlos redzamā ierīce var atšķirties no jūsu ierīces atkarībā no tās opcijām vai modeļa. Skatiet savas ierīces veidu (sk. "Tekņu pārskats" 39. lpp).

Ja nenoregulēsit vadotni, tas var izraisīt nepareizu papīra reģistrēšanu, attēla nobīdi vai papīra iestrēgšanu.

Papīra ievietošana teknē

Šīs lietotāja rokasgrāmatas attēlos redzamā ierīce var atšķirties no jūsu ierīces atkarībā no tās opcijām vai modeļa. Skatiet savas ierīces veidu (sk. "Skats no priekšpuses" 22. lpp).

1. tekne/papildu tekne

1 Izvelciet papīra tekni.

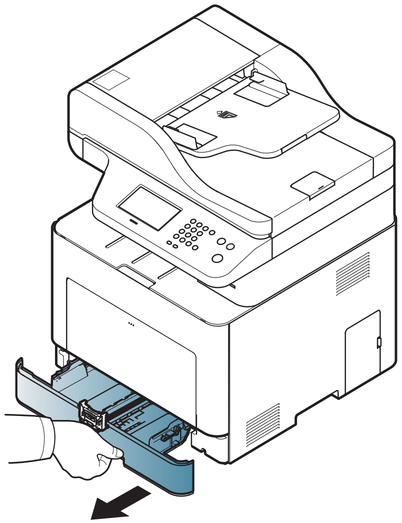

Papīrs un tekne

2 Lai pielāgotu izmēru, saspiediet papīra platuma vadotni un papīra garuma sviru, lai tās novietotu pareizā papīra formāta rievā, kas atzīmēta teknes apakšpusē (sk. "Tekņu pārskats" 39. lpp.).

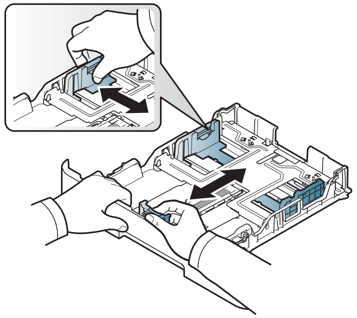

3 Pirms papīra ievietošanas izlokiet vai pāršķirstiet papīra kaudzi, lai atdalītu lapas.

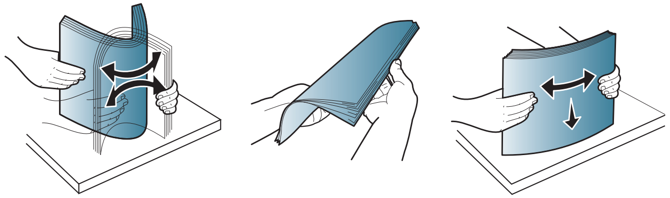

4 Pēc papīra ievietošanas teknē saspiediet papīra platuma un garuma vadotnes.

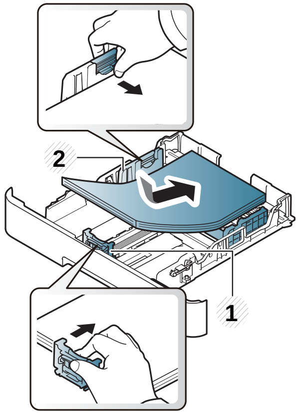

1 Papīra garuma vadotne

2 Papīra platuma vadotne

- Nespiediet papīra platuma vadotni pārāk stipri, lai neieliektu papīru.
- Ja nepielāgojat papīra platuma vadotni, var rasties papīra sastrēgumi.

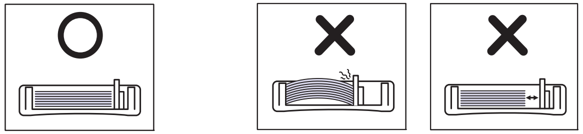

- Neizmantojiet papīru ar priekšējās malas locījumu, jo tas var izraisīt lapas iestrēgšanu vai arī saburzīt papīru.

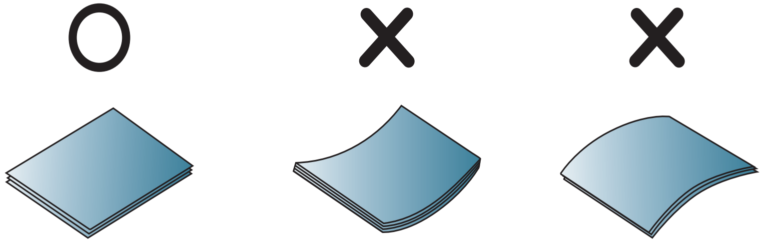

5 Ievietojiet tekni atpakaļ ierīcē.

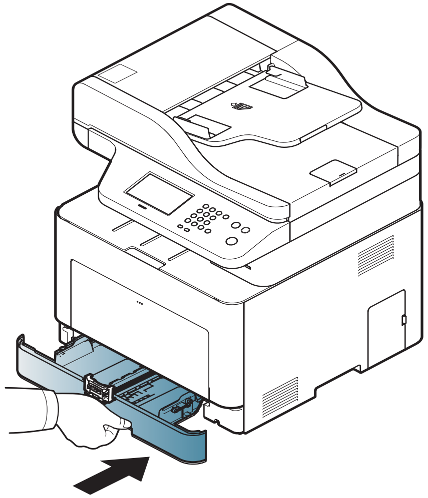

6 Kad drukājat dokumentu, iestatiet papīra veidu un teknes lielumu (sk. "Papīra izmēra un tipa iestatīšana" 48. lpp).

Universālā tekne

Universālajā teknē var ievietot īpašus apdrukājamā materiāla formātus un veidus, piemēram, pastkartes, piezīmju kartes un aploksnes (sk. "Drukas materiāla specifikācijas" 129. lpp).

Papīrs un tekne

Universālās teknes lietošanas padomi

- Ievietojiet universālajā teknē tikai viena veida, formāta un svara apdrukājamo materiālu.
- Lai novērstu papīra iestrēgšanu, nepievienojiet papīru drukāšanas laikā, ja universālajā teknē vēl ir papīrs. Tas attiecas arī uz citiem apdrukājamā materiāla tipiem.
- Lai izvairītos no papīra iestrēgšanas un drukāšanas kvalitātes problēmām, vienmēr ievietojiet tikai norādīto apdrukājamo materiālo (sk. "Drukas materiāla specifikācijas" 129. lpp).
- Izlīdziniet jebkādus locījumus uz pastkartēm, aploksnēm un uzlīmēm pirms to ievietošanas universālajā teknē.

1 Nospiediet universālās teknes atbrīvošanas ierīci, lai atvērtu tekni.

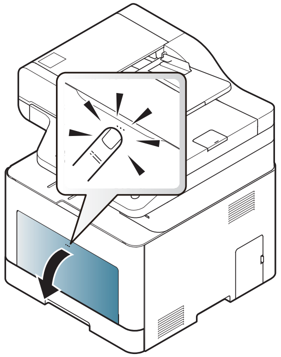

2 Ievietojiet papīru.

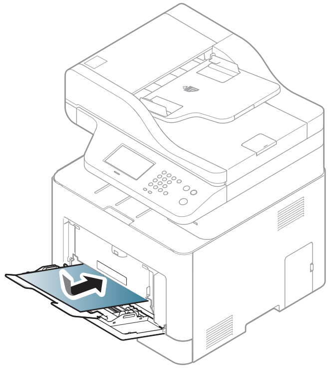

3 Saspiediet papīru universālajā teknē ar platuma vadotnēm un pielāgojiet tās papīra platumam. Nesaspiediet tās pārāk stipri, jo tad papīrs salieksies un var iestrēgt vai sašķiebties.

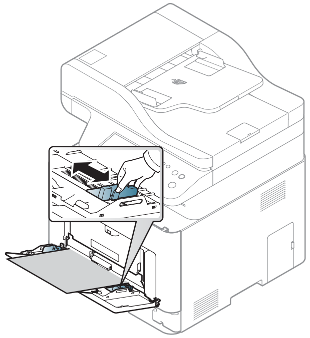

- Ja drukājat uz īpaša apdrukājamā materiāla, jāievēro ievietošanas norādījumi (sk. "Drukāšana uz speciāla materiāla" 44. lpp).
- Ja, drukājot no universālās teknes, lapas pārklājas, atveriet 1. tekni, izņemiet ?šīs lapas un pēc tam mēģiniet drukāt vēlreiz.

4 Kad drukājat dokumentu, iestatiet papīra veidu un universālās teknes lielumu.

Lai iegūtu informāciju par papīra tipa un formāta iestatīšanu vadības panelī (sk. "Papīra izmēra un tipa iestatīšana" 48. lpp).

Drukāšana uz speciāla materiāla

Ierīces papīra iestatījumam un draiverim jāsakrīt, lai drukātu bez papīra neatbilstības kļūdas.

Lai ierīcē nomainītu papīra iestatījumu, programmā **Samsung Easy Printer Manager** atlasiet **(pārslēdzieties uz uzlaboto režīmu)** > **Device Settings**.

Ja jūsu ierīcē ir displejs vai skārienekrāns, varat veikt iestatīšanu, izmantojot vadības paneli.

Tad iestatiet papīra veidu logā **Drukāšanas preferences** > cilnē **Paper** > **Paper Type** (sk. "Drukāšanas preferenču atvēršana" 55. lpp).

- Lietojot īpašu apdrukājamo materiālu, loksnes ieteicams ievietot pa vienai (sk. "Drukas materiāla specifikācijas" 129. lpp).
- Šīs lietotāja rokasgrāmatas attēlos redzamā ierīce var atšķirties no jūsu ierīces atkarībā no tās opcijām vai modeļa. Skatiet savas ierīces veidu (sk. "Skats no priekšpuses" 22. lpp).

Lai uzzinātu, kādi ir katras loksnes papīra svari, skatiet "Drukas materiāla specifikācijas" 129. lpp.

Tipi	1. tekne	Papildu tekne	Universālā tekne
Plain	●	●	●
Thick	●	●	●
Thicker	●		●
Thin	●	●	●
Bond	●	●	●
Color	●		●
CardStock	●	●	●
Labels	●		●
Transparency	●		●
Envelope	●		●
Preprinted	●		●
Cotton	●		●
Recycled	●	●	●
Archive	●	●	●
Letterhead	●	●	●
Punched	●	●	●

Papīrs un tekne

Tipi	1. tekne	Papildu tekne	Universālā tekne
Glossy Photo	●	●	●

(●: tiek atbalstīts, tukšs: netiek atbalstīts)

Aploksne

Veiksmīga drukāšana uz aploksnēm ir atkarīga no aplokšņu kvalitātes.

Lai drukātu aploksni, novietojiet to tā, kā parādīts šajā attēlā.

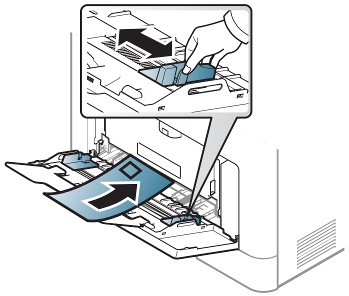

- Izvēloties aploksnes, ņemiet vērā šādus faktorus:

  -**Svars:** nedrīkst pārsniegt 90 g/m^2, pretējā gadījumā var iestrēgt papīrs.

  -**Struktūra:** aploksnēm jābūt plakanām ar izliekumu mazāku par 6 mm, un tajās nedrīkst būt gaiss.

  -**Stāvoklis:** aploksnes nedrīkst būt saburzītas, ar spraugām vai sabojātas.

  -**Temperatūra:** aploksnēm jāiztur ierīces karstums un spiediens drukāšanas laikā.

- Izmantojiet tikai labi veidotas aploksnes ar asām un labi salocītām locījumu vietām.
- Neizmantojiet aploksnes, uz kurām ir pastmarkas.
- Neizmantojiet aploksnes ar saspraudēm, klipšiem, logiem, pārklājumiem, pašlīmējošiem aizdares elementiem vai citiem sintētiskiem materiāliem.
- Neizmantojiet bojātas vai sliktas kvalitātes aploksnes.
- Pārliecinieties, vai pārloki abos aploksnes galos stiepjas visā garumā līdz aploksnes stūriem.

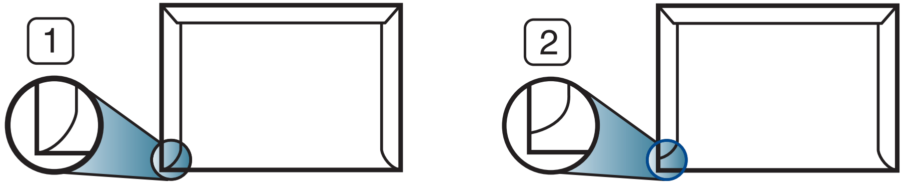

1 Pieņemams
2 Nepieņemams

- Aploksnēm ar atlokāmajām lipīgajām strēmelēm vai ar vairāk nekā vienu pārloku, kas tiek atlocīts pa virsu, lai aizdarītu aploksni, jālieto līmes, kas savietojamas ar ierīces termofiksēšanas temperatūru 0,1 sekundi aptuveni 170 °C (338 °F). Papildu pārloki un lentes var izraisīt krunkošanos, rievošanos vai sastrēgumus un pat sabojāt fiksēšanas bloku.
- Lai iegūtu vislabāko drukāšanas kvalitāti, novietojiet apmales ne tuvāk par 15 mm no aploksnes malām.

- Izvairieties no uzdrukas vietā, kurā saskaras aploksnes šuves.

Caurspīdīgā plēve

- Krāsu drukas režīmā lietojot transparentus, attēla kvalitāte būs zemāka nekā melnbaltās drukas režīmā, ja izdrukas tiek lietotas kodoskopā.
- Uz caurspīdīgas plēves veikta druka šajā ierīcē nav saderīga ar projektoriem; projicējot, šī izdruka var būt redzama kā melnbalts attēls.

Lai novērstu ierīces bojājumu rašanos, izmantojiet tikai lāzerprinteriem paredzētus transparentus.

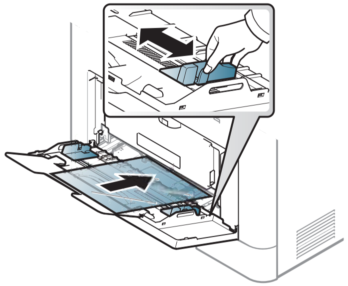

- Jāspēj izturēt ierīces termofiksēšanas temperatūru.
- Pēc izņemšanas no ierīces novietojiet tās uz līdzenas virsmas.
- Neatstājiet neizlietotos transparentus papīra teknē ilgu laiku. Uz tiem var uzkrāties putekļi un netīrumi, kā rezultātā izdruka būs plankumaina.
- Lai novērstu pirkstu nospiedumu izraisītus smērējumus, satveriet transparentus uzmanīgi.
- Lai izvairītos no izbalēšanas, nepakļaujiet izdrukātās caurspīdīgās plēves ilgstošai saules staru iedarbībai.
- Pārliecinieties, vai caurspīdīgās plēves nav saburzījušās, salocījušās un vai tām nav ieplīsušas malas.
- Nelietojiet caurspīdīgās plēves, kas atdalās no pamatnes.
- Lai novērstu transparentu salipšanu, neļaujiet drukāšanas laikā tiem uzkrāties kaudzē.
- Ieteicamais materiāls: Xerox transparenti krāsainajam lāzerprinterim, piemēram, 3R 91331(A4), 3R 2780 (Letter).

Papīrs un tekne

Uzlīmes

Lai izvairītos no ierīces sabojāšanas, izmantojiet tikai tādas uzlīmes, kas ir paredzētas lietošanai lāzerprinteros.

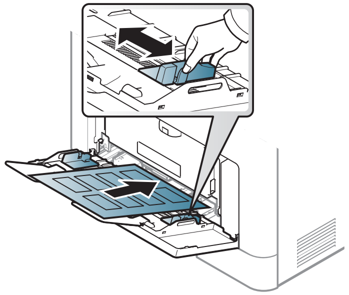

- Izvēloties uzlīmes, ņemiet vērā šādus faktorus:

  -**Līmvielas:** Jābūt noturīgām ierīces termofiksēšanas temperatūrā 170 °C (338 °F).

  -**Izvietojums:** izmantojiet tikai tādas uzlīmes, starp kurām nav redzama atklāta pamatne. Uzlīmes var atdalīties no loksnēm, ja starp tām ir spraugas, tādējādi izraisot būtiskus sastrēgumus.

  -**Izliekums:** Uzlīmēm jābūt plakanām, un to izliekums jebkurā virzienā nedrīkst pārsniegt 13 mm.

  -**Stāvoklis:** nelietojiet uzlīmes ar saburzītām vietām, gaisa burbuļiem vai jebkādām citām atdalīšanās pazīmēm.

- Pārliecinieties, vai starp uzlīmēm nav atklātas līmvielas. Atklātās vietas var izraisīt uzlīmju atdalīšanos drukāšanas laikā, tādējādi radot papīra sastrēgumus. Atklāta līmviela var arī izraisīt ierīces sastāvdaļu bojājumus.
- Nelaidiet uzlīmju loksni caur ierīci vairāk kā vienu reizi. Ar līmvielu apstrādātā atbalsta loksne ir paredzēta tikai vienreizējai izlaišanai caur ierīci.
- Nelietojiet uzlīmes, kas atdalās no pamatnes loksnes vai ir saburzītas, ar burbuļiem vai citādi bojātas.

Kartīšu/pielāgota formāta papīrs

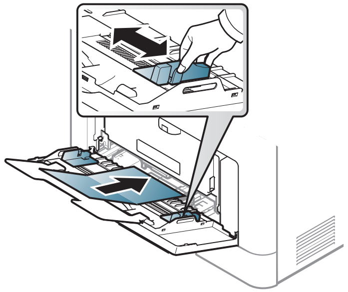

- Programmatūras lietojumprogrammā iestatiet apmales vismaz 6,4 mm attālumā no materiāla malām.

Papīrs un tekne

Iepriekš apdrukāts papīrs

Ievietojot iepriekš apdrukātu papīru, tā apdrukātajai pusei jābūt vērstai uz augšu, bet lokšņu priekšējā mala nedrīkst būt salocīta. Ja rodas problēmas ar papīra padevi, apgrieziet papīru uz otru pusi. Ņemiet vērā, ka izdrukas kvalitāte netiek garantēta.

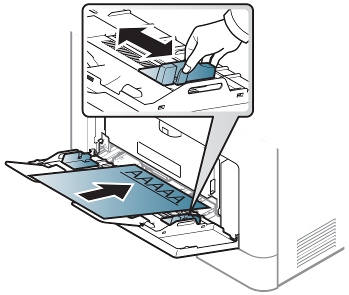

- Jāapdrukā ar karstumizturīgu tinti, kas nekūst, neizgaro un nerada bīstamas emisijas, kad 0,1 sekundi tiek pakļauta ierīces termofiksēšanas temperatūrai (aptuveni 170 °C (338 °F)).
- Iepriekš apdrukāta papīra tintei ir jābūt ugunsdrošai un tā nedrīkst nelabvēlīgi ietekmēt ierīces rullīšus.
- Pirms ievietojat iepriekš apdrukātu papīru, pārbaudiet, vai tinte uz papīra ir sausa. Fiksēšanas procesā slapjā tinte var sasmērēt iepriekš apdrukātu papīru, tādējādi pasliktinot izdrukas kvalitāti.

Glancēts fotoattēls

Ieteicamais materiāls: šai ierīcei paredzēts glancētais papīrs (A4/Letter) **HP Professional Laser Paper 150**.

Papīra izmēra un tipa iestatīšana

Kad papīra teknē ir ievietots papīrs, ar vadības paneļa pogām iestatiet papīra formātu un veidu.

Ierīces papīra iestatījumam un draiverim jāsakrīt, lai drukātu bez papīra neatbilstības kļūdas.

Lai ierīcē nomainītu papīra iestatījumu, programmā **Samsung Easy Printer Manager** atlasiet **(pārslēdzieties uz uzlaboto režīmu)** > **Device Settings**.

Varat to iestatīt arī vadības panelī.

Tad iestatiet papīra veidu logā **Drukāšanas preferences** > cilnē **Paper** > **Paper Type** (sk. "Drukāšanas preferenču atvēršana" 55. lpp).

Programmas Samsung Easy Printer Manager sadaļā **Device Settings** varat iestatīt augstuma (virs jūras līmeņa) vērtību.

Sistēmas Windows un Mac lietotājiem jāiestata šādi: **Samsung Easy Printer Manager** > **(pārslēdzieties uz uzlaboto režīmu)** > **Device Settings**, sk. "Device Settings" 298. lpp.

Papīrs un tekne

1 Skārienekrānā atlasiet (**Setup**) > **Machine Setup** > **Next** > **Paper Setup** > izvēlieties tekni > **Paper Size** vai **Paper Type**.

2 Atlasiet tekni un vajadzīgo opciju.

3 Nospiediet pogu (**Stop**) vai sākuma ikonu ( ), lai atgrieztos gatavības režīmā.

Ja vēlaties izmantot speciāla izmēra papīru, piemēram, rēķinu papīru, atlasiet cilni **Paper** > **Size** > **Edit...** un iestatiet **Custom Paper Size Settings** sadaļā **Drukāšanas preferences** (sk. "Drukāšanas preferenču atvēršana" 55. lpp).

Izvades paliktņa izmantošana

Izvades teknes virsma var sakarst, ja vienā reizē tiek apdrukāts liels daudzums lapu. Uzmanieties, lai nepieskartos virsmai, un neļaujiet tās tuvumā atrasties bērniem.

Drukātās lapas tiek novietotas kaudzē uz izvades paliktņa, un tas palīdz izlīdzināt izdrukātās lapas. Atlociet izvades atbalstu.

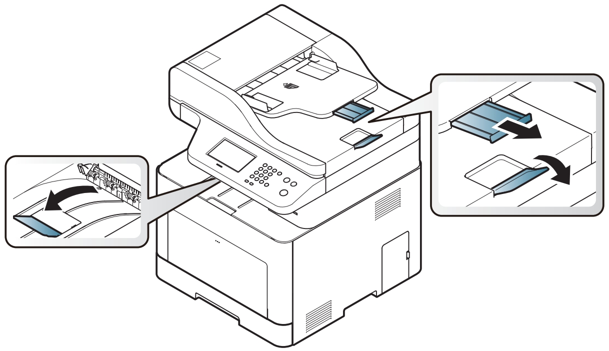

Šīs lietotāja rokasgrāmatas attēlos redzamā ierīce var atšķirties no jūsu ierīces atkarībā no tās opcijām vai modeļa. Skatiet savas ierīces veidu (sk. "Skats no priekšpuses" 22. lpp).

Papīrs un tekne

Oriģinālu sagatavošana

- Neievietojiet papīru, kas ir mazāks par 142x148 mm (5,6x5,8 collas) vai lielāks par 216x356 mm (8,5x14 collas).
- Lai izvairītos no papīra iestrēgšanas, zemas izdruku kvalitātes vai ierīces bojājuma, nemēģiniet ievietot šādu veidu papīru:

  -kopējamo papīru;

  -krītpapīru;

  -plānu caurspīdīgu papīru;

  -saburzītu vai rievotu papīru;

  -salocītu vai sarullētu papīru;

  -saplēstu papīru.
- Pirms papīra ievietošanas izņemiet visas skavas un saspraudes.
- Pirms papīra ievietošanas pārliecinieties, vai līme, tinte vai korekcijas šķidrums uz tā ir pilnībā nožuvis.
- Neievietojiet dažāda papīra formāta un svara oriģinālus.
- Neievietojiet brošūras, bukletus, caurspīdīgās plēves vai dokumentus, kuriem ir citas neparastas īpašības.

Oriģināleksemplāru ielāde

Lai ievietotu dokumenta oriģinālu, kuru kopēsit, skenēsit vai sūtīsit pa faksu, varat izmantot skenera stiklu vai dokumentu padevēju.

Šīs lietotāja rokasgrāmatas attēlos redzamā ierīce var atšķirties no jūsu ierīces atkarībā no tās opcijām vai modeļa. Skatiet savas ierīces veidu (sk. "Skats no priekšpuses" 22. lpp).

Uz skenera stikla

Izmantojot skenera stiklu, varat kopēt vai skenēt oriģinālus. Varat iegūt vislabāko skenēšanas kvalitāti, jo īpaši krāsu vai pelēktoņu attēliem. Pārliecinieties, vai dokumentu padevējā neatrodas dokumentu oriģināli. Ja dokumentu padevējā tiek konstatēts dokumenta oriģināls, ierīce tiem piešķir augstāku prioritāti nekā dokumenta oriģinālam, kas ir novietots uz skenera stikla.

1 Paceliet un atveriet skenera vāku.

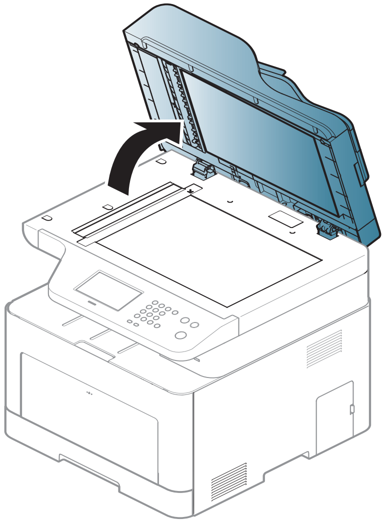

2 Novietojiet oriģinālu uz skenera stikla ar priekšpusi uz leju. Pielāgojiet to reģistrācijas vadotnei stikla augšējā kreisajā stūrī.

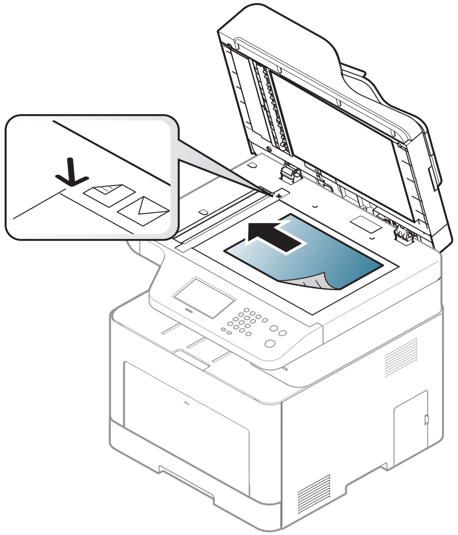

3 Aizveriet skenera vāku.

- Atstājot skenera pārsegu atvērtu kopēšanas laikā, var tikt ietekmēta kopiju kvalitāte un tonera patēriņš.
- Putekļi uz skenera stikla var radīt melnus plankumus uz izdrukas. Rūpējieties, lai tas vienmēr būtu tīrs (sk. "Ierīces tīrīšana" 94. lpp).
- Ja kopējat grāmatas vai žurnāla lappusi, paceliet skenera vāku, līdz tā eņģes nofiksē bloķētājs, un pēc tam aizveriet vāku. Ja grāmata vai žurnāls ir biezāks par 30 mm, sāciet kopēšanu ar atvērtu skenera vāku.

Papīrs un tekne

- Uzmanieties, lai nesasistu skenera stiklu. Šādi var gūt savainojumus.
- Aizverot skenera vāku, neturiet rokas uz skenera stikla. Skenera vāks var uzkrist jums uz rokām un radīt savainojumus.
- Kopēšanas vai skenēšanas laikā neskatieties uz gaismu, kas tiek izstarota no skenera iekšpuses. Tā ir kaitīga acīm.

Dokumentu padevējā

Izmantojot dokumentu padevēju (vai automātisko divpusējo dokumentu padevēju), vienam darbam varat ievietot līdz 50 papīra loksnēm (80 g/m^2, 21 mārciņu dokumentu papīra).

1 Pirms oriģinālu ievietošanas salieciet vai vēdekļveidā izpletiet papīra kaudzītes malu, lai atdalītu lapas.

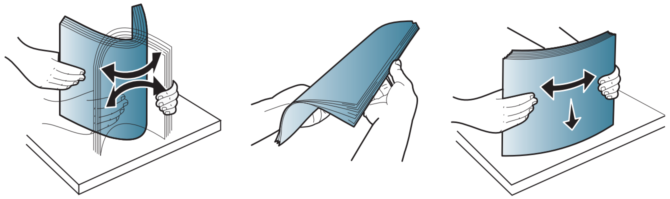

2 Ievietojiet oriģinālus dokumentu padevēja ievades teknē ar apdrukājamo pusi uz augšu. Pārliecinieties, vai oriģinālu kaudzes apakšdaļa atbilst papīra izmēram, kas atzīmēts uz dokumentu ievades teknes.

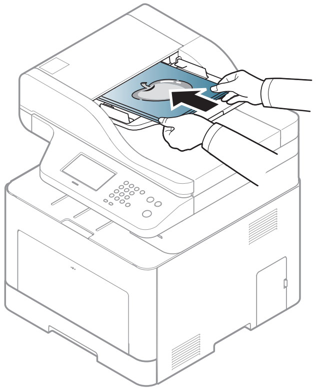

3 Pielāgojiet dokumentu padevēja platuma vadotnes atbilstoši papīra izmēram.

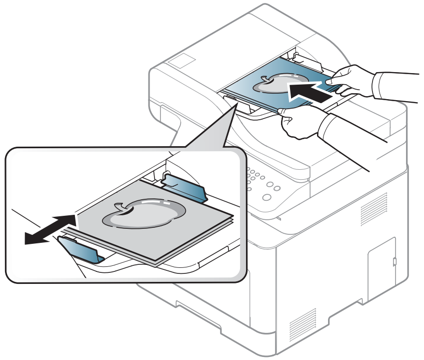

Uz dokumentu padevēja stikla esoši putekļi izdrukās var radīt melnas līnijas. Rūpējieties, lai stikls vienmēr būtu tīrs (sk. "Ierīces tīrīšana" 94. lpp).

Parastā drukāšana

Lai iegūtu informāciju par īpašajām drukāšanas funkcijām, skatiet papildu rokasgrāmatu (sk. "Papildu drukāšanas funkciju izmantošana" 249. lpp).

Drukāšana

Ja esat operētājsistēmas Mac, Linux vai UNIX lietotājs, skatiet Papildu rokasgrāmata (sk. "Drukāšana sistēmā Mac" 259. lpp, "Drukāšana, izmantojot Linux" 261. lpp vai "Drukāšana operētājsistēmā Unix" 262. lpp).

Tālāk redzamais logs **Drukāšanas preferences** ir programmai Notepad operētājsistēmā Windows 7.

1 Atveriet drukājamo dokumentu.

2 Izvēlnē **Drukāt** atlasiet **Faila**.

3 Sarakstā **Printera atlasīšana** izvēlieties savu ierīci.

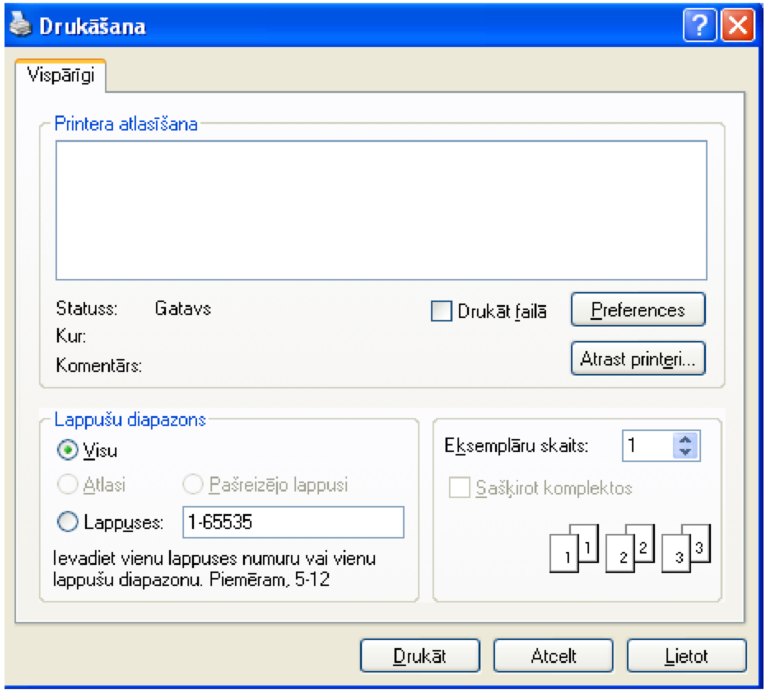

4 Drukāšanas pamatiestatījumus, tostarp eksemplāru skaitu un drukāšanas diapazonu, var atlasīt logā **Drukāt**.

Lai izmantotu drukāšanas papildu funkcijas, logā **Drukāt** noklikšķiniet uz **Rekvizīti** vai **Preferences** (sk. "Drukāšanas preferenču atvēršana" 55. lpp).

5 Lai sāktu drukāšanas darbu, logā **Drukāt** noklikšķiniet uz **OK** vai **Drukāt**.

Parastā drukāšana

Drukas darba atcelšana

Ja drukas darbs gaida drukas rindā vai drukas spolētājā, atceliet darbu šādā veidā:

- Šim logam var piekļūt, vienkārši veicot dubultklikšķi uz ierīces ikonas ( ) operētājsistēmas Windows uzdevumjoslā.
- Varat arī atcelt pašreizējo darbu, vadības panelī nospiežot pogu (**Stop**).

Drukāšanas preferenču atvēršana

- Atkarībā no izmantotās ierīces logs **Drukāšanas preferences** var atšķirties no šajā lietotāja rokasgrāmatā aprakstītā.
- Kad atlasāt kādu opciju izvēlnē **Drukāšanas preferences**, iespējams, ieraudzīsit brīdinājuma zīmi ⓧ vai ⚠. Izsaukuma zīme ⚠ nozīmē, ka varat izvēlēties attiecīgo opciju, bet tas nav ieteicams, un ⓧ zīme nozīmē, ka nevarat izvēlēties attiecīgo opciju ierīces iestatījumu vai vides dēļ.

1. Atveriet drukājamo dokumentu.
2. Faila izvēlnē izvēlieties **Drukāt**. Tiek parādīts logs **Drukāt**.
3. Sarakstā **Printera atlasīšana** izvēlieties savu ierīci.
4. Noklikšķiniet uz **Rekvizīti** vai **Preferences**.

Atkarībā no modeļa ekrānuzņēmums var atšķirties.

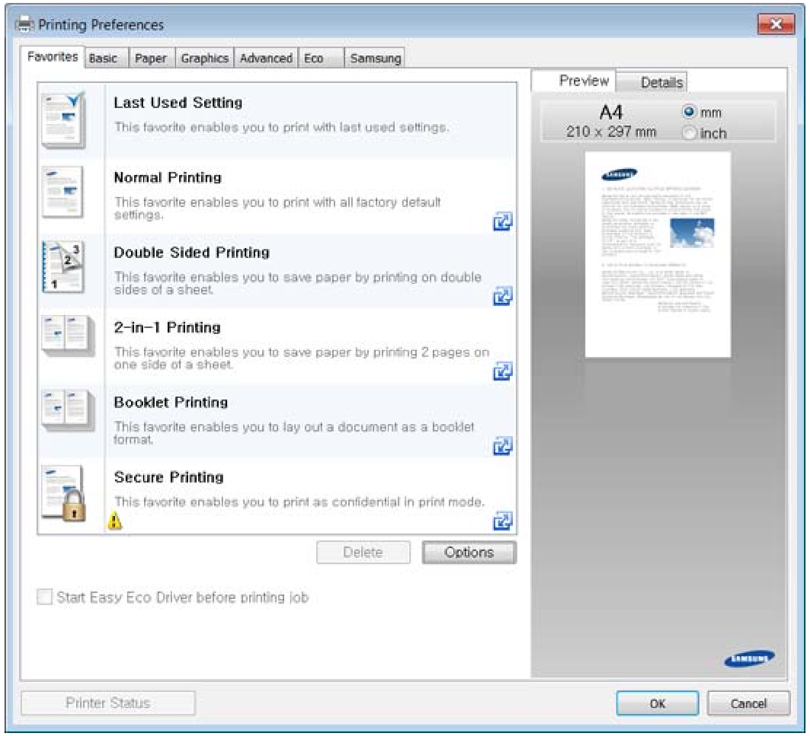

- Ar **Eco** var izmantot ekoloģiskā režīma funkcijas, lai pirms drukā?šanas ietaupītu papīru un toneri (sk. "Easy Eco Driver" 290. lpp).
- Ierīces pašreizējo statusu var pārbaudīt, nospiežot pogu **Printer Status** (sk. "Samsung Printer Status lietošana" 299. lpp).

Parastā drukāšana

Izlases iestatījuma izmantošana

Opcija **Favorites**, kas redzama katrā preferenču cilnē, izņemot cilni **Favorites** un cilni **Samsung**, ļauj saglabāt pašreizējās preferences turpmākai lietošanai.

Lai saglabātu vienumu **Favorites**, rīkojieties šādi:

1. Pēc vajadzības mainiet iestatījumus katrā cilnē.
2. Ievades lodziņā **Favorites** ievadiet vienuma nosaukumu.

3. Noklikšķiniet uz **Save**.
4. Ievadiet nosaukumu un aprakstu un tad atlasiet vajadzīgo ikonu.
5. Noklik?šķiniet uz **OK**. Saglabājot **Favorites**, tiek saglabāti visi pašreizējie draivera iestatījumi.

Lai izmantotu saglabātu iestatījumu, atlasiet to cilnē **Favorites**. Ierīce tagad ir iestatīta, lai drukātu saskaņā ar atlasītajiem iestatījumiem. Lai dzēstu saglabātos iestatījumus, izvēlieties tos cilnē **Favorites** un tad noklikšķiniet uz **Delete**.

Palīdzības izmantošana

Logā **Drukāšanas preferences** noklikšķiniet uz tās opcijas, par kuru vēlaties iegūt informāciju, un nospiediet tastatūras taustiņu **F1**.

Ekoloģiskā drukāšana

Funkcija **Eco** samazina tonera patēriņu un izmantotā papīra daudzumu. Funkcija **Eco** ļauj ietaupīt drukāšanas resursus un drukāt videi draudzīgā veidā.

Ekoloģiskais režīms tiek iespējots, nospiežot vadības paneļa pogu **Eco**. Ekoloģiskā režīma noklusējuma iestatījums ir divpusējā druka, drukājot vairākas lapas vienā pusē (2 lapas) un izlaižot tukšās lapas.

Programmas Samsung Easy Printer Manager sadaļā **Device Settings** varat iestatīt augstuma (virs jūras līmeņa) vērtību.

- Sistēmas Windows un Mac lietotājiem jāiestata šādi: **Samsung Easy Printer Manager** > **(pārslēdzieties uz uzlaboto režīmu)** > **Device Settings**, sk. "Device Settings" 298. lpp.

Ekoloģiskā režīma iestatīšana vadības panelī

Piekļūšana izvēlnēm dažādos modeļos var būt atšķirīga (sk. "Izvēļņu pārskats" 32. lpp vai "Vadības paneļa pārskats" 24. lpp).

1 Skārienekrānā atlasiet (**Eco**) > **Settings** > **Next**.

2 Atlasiet vajadzīgo opciju.

•**Default Mode:** atlasiet, lai ieslēgtu vai izslēgtu ekoloģisko režīmu

-**Off**: izslēdziet ekoloģisko režīmu.

-**On**: ieslēdziet ekoloģisko režīmu.

Iestatot ekonomisko režīmu ar ieejas kodu programmā SyncThru™ Web Service (cilne **Settings** > **Machine Settings** > **System** > **Eco Settings**) vai Samsung Easy Printer Manager (**Device Settings** > **Eco**), parādīsies ziņojums **On-forced**. Lai mainītu ekoloģiskā režīma statusu, jāievada ieejas kods.

•**Feature Configuration:** iestatiet ekoloģiskajā režīmā izmantojamās funkcijas.

-**Default**: ierīce ir iestatīta režīmā **Default**.

-**Custom**: maniet nepieciešamās vērtības.

3 Nospiediet pogu (**Stop**) vai sākuma ikonu ( ), lai atgrieztos gatavības režīmā.

Parastā drukāšana

Setting eco mode on the driver

Lai izmantotu drukāšanas papildu funkcijas, logā **Drukāt** noklikšķiniet uz **Rekvizīti** vai **Preferences**(sk. "Drukāšanas preferenču atvēršana" 55. lpp).

Lai iestatītu ekoloģisko režīmu, atveriet cilni Eco. Ja redzat ekoloģiskā režīma attēlu ( ), tas nozīmē, ka pašlaik ir iespējots ekoloģiskais režīms.

Ekoloģiskās opcijas

- **Printer Default:** Izmanto ierīces vadības paneļa iestatījumus.
- **None:** Atspējo ekoloģisko režīmu.
- **Eco Printing:** Iespējo ekoloģisko režīmu. Aktivizē dažādus ekoloģiskos elementus, ko vēlaties izmantot.
- **Passcode:** Ja administrators ir noteicis ekoloģiskā režīma izmantošanu, jāievada ieejas kods, lai mainītu statusu.

Poga **Passcode**: Varat iestatīt, izmantojot programmu SyncThru™ Web Service (cilne **Settings** > **Machine Settings** > **System** > **Eco Settings**) vai Samsung Easy Printer Manager (**Device Settings** > **Eco**), tiek aktivizēta ieejas koda poga. Lai mainītu drukas iestatījumus, noklikšķiniet uz šīs pogas, ievadiet ieejas kodu vai sazinieties ar administratoru.

Rezultātu simulators (Result simulator)

Result Simulator tiek rādīti samazināta oglekļa dioksīda emisijas rezultāti, izlietotā elektroenerģija un ietaupītā papīra daudzums saskaņā ar izvēlētajiem iestatījumiem.

- Rezultāti tiek aprēķināti, pieņemot, ka tiek izdrukātas simts apdrukātas lapas ar atspējotu ekoloģisko režīmu.
- Skatiet Japānas Iekšlietu un sakaru ministrijas izstrādātā indeksa **IEA** aprēķina koeficientu par CO_2, enerģiju un papīru, kā arī www.remanufacturing.org.uk. Katram modelim ir atšķirīgs indekss.
- Enerģijas patēriņš drukāšanas režīmā ir šīs ierīces drukāšanas vidējais enerģijas patēriņš.
- Faktiskais parādītais daudzums var atšķirties atkarībā no izmantotās operētājsistēmas, datora veiktspējas, lietojumprogrammatūras, savienojuma metodes, apdrukājamā materiāla veida [biezums], apdrukājamā materiāla formāta, darba sarežģītības u.c.

Droša drukāšana

- Atkarībā no opcijām vai modeļiem dažas izvēlnes, iespējams, displejā netiks parādītas. Ja tā ir, tās neattiecas uz jūsu ierīci.
- Izmantojot RAM disku, iespējams, nevarēsit izdrukāt apjomīgu dokumentu. Lai to izdrukātu, uzstādiet papildu atmiņu.

Parastā drukāšana

Ja lietojat drukāšanas ierīci birojā, skolā vai citā publiskā vietā, varat aizsargāt savus personiskos dokumentus vai konfidenciālu informāciju, izmantojot drošās drukāšanas funkciju.

Drošas drukāšanas sākšana, izmantojot SyncThru™ Web Service

1. Sistēmā Windows piekļūstiet tīmekļa pārlūkprogrammai, piemēram, Internet Explorer.

   Adrešu laukā ievadiet printera IP adresi (http://xxx.xxx.xxx.xxx) un nospiediet taustiņu Enter vai noklikšķiniet uz **Aiziet**.

2. Click Login on the upper right of SyncThru™ Web Service vietnes augšpusē pa labi noklikšķiniet uz Login (Pieteikties) (sk. "Pieteikšanās pakalpojumā SyncThru™ Web Service" 291. lpp).

3. **Settings** > **Machine Settings** > **System** > **RAM Disk**.

4. Iespējojiet **RAM Disk**.

Atkarībā no opcijām vai modeļiem šī funkcija, iespējams, displejā netiks parādīta. Ja tā ir, tās neattiecas uz jūsu ierīci.

Drošu dokumentu drukāšana no vadības paneļa

Piekļūšana izvēlnēm dažādos modeļos var būt atšķirīga (sk. "Izvēļņu pārskats" 32. lpp vai "Vadības paneļa pārskats" 24. lpp).

1. Skārienekrānā atlasiet (**Document Box**) > **System Boxes** > **Next** > **Secured Print**.

2. Izvēlieties drukājamo dokumentu.

3. Ievadiet printera draiverī iestatīto paroli.

4. Drukājiet vai izdzēsiet dokumentu.

Parasta kopēšana

- Lai iegūtu informāciju par īpašajām drukāšanas funkcijām, skatiet Papildu rokasgrāmata (sk. "Kopēt" 209. lpp).
- Piekļūšana izvēlnēm dažādos modeļos var būt atšķirīga (sk. "Izvēļņu pārskats" 32. lpp vai "Vadības paneļa pārskats" 24. lpp).

Parasta kopēšana

1. Skārienekrānā atlasiet (**Copy**) > **Basic Copy** > (**Options**).
2. Novietojiet vienu dokumenta lapu ar apdrukāto pusi uz leju uz dokumentu stikla vai ievietojiet dokumentus dokumentu padevējā ar apdrukāto pusi uz augšu (sk. "Oriģināleksemplāru ielāde" 50. lpp).
3. Ja vēlaties pielāgot kopēšanas iestatījumus, tostarp **Reduce/ Enlarge**, **Darkness**, **Original Type** un citus, izmantojot vadības paneļa pogas (sk. "Iestatījumu maiņa katram eksemplāram" 60. lpp).
4. Ja nepieciešams, ievadiet kopiju skaitu, izmantojot bultiņas vai cipartastatūru.
5. Pieskarieties skārienekrānā **Start** vai arī nospiediet vadības panelī (**Start**).

Ja nepieciešams atcelt kopēšanu, nospiediet pogu (**Stop**), un kopēšana tiks apturēta.

Iestatījumu maiņa katram eksemplāram

Ierīce nodrošina kopēšanas noklusējuma iestatījumus, lai kopēšanu varētu veikt ātri un vienkārši.

- Ja kopēšanas opciju iestatīšanas laikā divas reizes nospiedīsit pogu (**Stop**), visas pašreizējam kopēšanas darbam iestatītās opcijas tiks atceltas un atjaunotas noklusējuma statusā. Vai arī tās automātiski tiek atgrieztas to noklusējuma statusā pēc tam, kad ierīce ir pabeigusi aktīvo kopēšanas darbu.
- Piekļūšana izvēlnēm dažādiem modeļiem var būt atšķirīga (sk. "Izvēļņu pārskats" 32. lpp).

Tumšuma

Ja jums ir oriģināls, kurā ir neskaidrs krāsojums un tumši attēli, varat noregulēt spilgtumu, lai iegūtu vieglāk salasāmu kopiju.

Parasta kopēšana

1 Skārienekrānā atlasiet (**Copy**) > **Basic Copy** > (**Options**) > **Darkness**.

2 Atlasiet vajadzīgo opciju.

Piemēram, **Light+5** ir visgaišākā, bet **Dark+5** ir vistumšākā.

3 Nospiediet pogu (**Stop**) vai sākuma ikonu (), lai atgrieztos gatavības režīmā.

Original Type

Oriģināla iestatījums tiek izmantots, lai uzlabotu kopijas kvalitāti, izvēloties pašreizējam kopēšanas darbam piemērotu dokumentu.

1 Skārienekrānā atlasiet (**Copy**) > **Basic Copy** > (**Options**) > **Original Type**.

2 Atlasiet vajadzīgo opciju.

- **Text**: izmantojiet oriģināliem, kuros pārsvarā ir teksts.
- **Text/Photo**: izmantojiet oriģināliem, kuros ir gan teksts, gan fotoattēli.

> Ja izdrukas teksts ir izplūdis, atlasiet **Text**, lai iegūtu skaidru tekstu.

- **Photo**: izmantojiet, ja oriģināli ir fotoattēli.
- **Magazine**: izmantojiet, ja oriģināli ir žurnāli.

3 Nospiediet pogu (**Stop**) vai sākuma ikonu (), lai atgrieztos gatavības režīmā.

Samazināta vai palielināta kopija

Varat samazināt vai palielināt kopētā attēla izmēru no 25% līdz 400% no dokumentu padevēja vai skenera stikla.

> - Šī iespēja var nebūt pieejama atkarībā no modeļa vai papildiespējām (sk. "Iespēju daudzveidība" 10. lpp).
> - Ja ierīce ir iestatīta ekoloģiskajā režīmā, samazināšanas un palielināšanas funkcijas nav pieejamas.

Lai atlasītu kādu no iepriekš definētajiem kopiju izmēriem

1 Skārienekrānā atlasiet (**Copy**) > **Custom Copy** > (**Options**) > **Reduce/Enlarge**.

2 Atlasiet vajadzīgo opciju.

3 Nospiediet pogu (**Stop**) vai sākuma ikonu (), lai atgrieztos gatavības režīmā.

Parasta kopēšana

Lai izvēlētos kopijas mērogu, tieši ievadot mērogošanas koeficientu

1 Skārienekrānā atlasiet (**Copy**) > **Custom Copy** > (**Options**) > **Reduce/Enlarge** > **Custom**.

2 Izmantojot cipartastatūru, ievadiet kopijas izmēru.

3 Nospiediet pogu (**Stop**) vai sākuma ikonu ( ), lai atgrieztos gatavības režīmā.

Kad veidojat samazinātu kopiju, tās apakšā var parādīties melnas līnijas.

Identifikācijas kartes kopēšana

Ierīce vienā lapā var drukāt divpusējus oriģinālus.

Ierīce drukā vienu oriģināla pusi papīra augšējā pusē un otru pusi papīra apakšējā pusē, nesamazinot oriģināla izmēru. Šī iespēja ir noderīga, kopējot maza izmēra dokumentus, piemēram, vizītkartes.

- Lai izmantotu šo iespēju, oriģinālam ir jābūt novietotam uz skenera stikla.
- Ja ierīce iestatīta ekoloģiskajā režīmā, šī funkcija nav pieejama.

1 Skārienekrānā atlasiet (**Copy**) > **ID Copy**.

2 Oriģināla priekšpusi novietojiet uz skenera stikla, kā norādīts ar bultiņām. Pēc tam aizveriet skenera vāku.

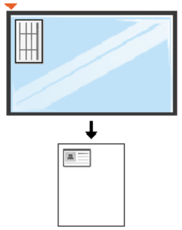

3 Skārienekrānā pieskarieties **Next**.

4 Pieskarieties skārienekrānā **Start** vai arī nospiediet vadības panelī (**Start**).

Ierīce sāk skenēt priekšpusi.

5 Apgrieziet oriģinālu uz otru pusi un novietojiet to uz skenera stikla ar bultiņām norādītajā vietā, kā parādīts attēlā. Pēc tam aizveriet skenera vāku.

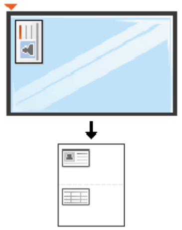

Parasta kopēšana

6 Pieskarieties skārienekrānā **Start** vai arī nospiediet vadības panelī (**Start**).

Ierīce sāk skenēt aizmugurējo pusi.

Ja oriģināls ir lielāks par izdrukas apgabalu, daļa no tā var netikt izdrukāta.

Skenēšanas pamatdarbības

Lai iegūtu informāciju par īpašajām skenēšanas funkcijām, skatiet Papildu rokasgrāmata (sk. "Skenēšanas funkcijas" 264. lpp).

Skenēšanas pamatdarbības

Šī ir parastā dokumenta oriģinālu skenēšanas procedūra.

Šī ir skenēšanas pamatmetode, ko izmanto ar USB pievienotai ierīcei.

- Piekļūšana izvēlnēm dažādiem modeļiem var būt atšķirīga.
- Informācija par skenēšanu, izmantojot tīklu, atrodama papildu rokasgrāmatā (sk. "Skenēšana no ierīces, kas savienota tīklā" 265. lpp).

1 Novietojiet vienu dokumenta lapu ar apdrukāto pusi uz leju uz dokumentu stikla vai ievietojiet dokumentus dokumentu padevējā ar apdrukāto pusi uz augšu (sk. "Oriģināleksemplāru ielāde" 50. lpp).

2 Skārienekrānā atlasiet (**Scan**) > **Local PC** un pieskarieties **Next**.

Ja parādās ziņojums **Not Available**, pārbaudiet porta savienojumu vai programmā **Samsung Easy Printer Manager** atlasiet **Enable Scan from Device Panel** > Switch to advanced mode > **Scan to PC Settings**.

3 Pieskarieties (**Options**) un izvēlieties vajadzīgo opciju.

4 Pieskarieties (atpakaļ) un izvēlieties skenētā faila galamērķi.

- Varat profilu sarakstā izveidot un saglabāt bieži lietotus iestatījumus. Varat arī pievienot un dzēst profilu un saglabāt tos katru citā ceļā.
- Lai mainītu **Samsung Easy Printer Manager** > Switch to advanced mode > **Scan to PC Settings**.

5 Pieskarieties skārienekrānā **Start** vai arī nospiediet vadības panelī (**Start**). Ierīce sāk skenēt un nosūtīt skenēto attēlu adresātiem.

Skenētais attēls tiek saglabāts datora mapē **C:\Lietotāji\users name\Mani dokumenti**. Saglabātā mape var atšķirties atkarībā no operētājsistēmas vai lietojumprogrammas, kuru lietojat.

Faksu sūtīšanas pamatdarbības

- Lai iegūtu informāciju par īpašām faksa sūtīšanas funkcijām, skat. "Faksa funkcijas" 274. lpp.
- Piekļūšana izvēlnēm dažādos modeļos var būt atšķirīga (sk. "Izvēļņu pārskats" 32. lpp vai "Vadības paneļa pārskats" 24. lpp).

- Šo ierīci nevar lietot kā faksa aparātu, izmantojot interneta tālruni. Papildinformāciju jautājiet savam interneta pakalpojumu sniedzējam.
- Izmantojot tālruņa līniju kā faksa līniju, iesakām izmantot tradicionālo analogo tālruņu pakalpojumus, piemēram, PSTN (Public Switched Telephone Network - sabiedriskais tālruņu tīkls). Ja lietojat interneta pakalpojumus (DSL, ISDN, VoIP), varat uzlabot savienojuma kvalitāti, izmantojot mikrofiltru. Mikrofiltrs samazina trokšņu līmeni un uzlabo savienojuma kvalitāti. Tā kā DSL mikrofiltrs nav iekļauts ierīces komplektācijā, sazinieties ar savu interneta pakalpojumu sniedzēju.

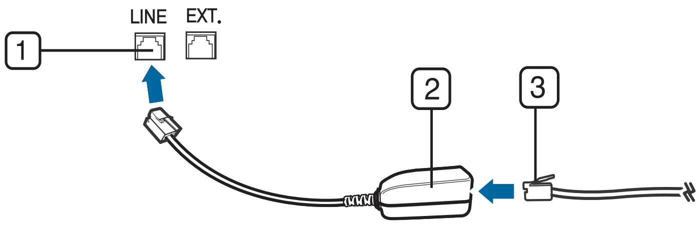

1 Līnijas ports
2 Mikrofiltrs
3 DSL modems/tālruņa līnija
(sk. "Skats no aizmugures" 23. lpp).

Sagatavošanās faksa sūtīšanai

Pirms faksa sūtīšanas vai saņemšanas komplektācijā iekļautais vads jāpievieno kontaktligzdai (sk. "Skats no aizmugures" 23. lpp). Meklējiet informāciju Ātrās uzstādīšanas rokasgrāmatas sadaļā “Savienojuma izveidošana ar faksa līniju”. Savienojuma izveidošana ar tālruņa līniju dažādās valstīs ir atšķirīga.

Faksa sūtīšana

Dokumentu novietošanai varat izmantot gan dokumentu padevēju, gan skenera stiklu. Ja oriģināli tiek gan ievietoti dokumentu padevējā, gan novietoti uz skenera stikla, ierīce vispirms lasa oriģinālus no dokumentu padevēja, kam ir lielāka skenēšanas prioritāte.

1. Novietojiet vienu dokumenta lapu ar apdrukāto pusi uz leju uz dokumentu stikla vai ievietojiet dokumentus dokumentu padevējā ar apdrukāto pusi uz augšu (sk. "Oriģināleksemplāru ielāde" 50. lpp).
2. Skārienekrānā atlasiet (**Fax**) > **Memory Send** > **Next**.
3. Skārienekrānā pieskarieties (**Options**) > ar bultiņu palīdzību izvēlieties vajadzīgo opciju > (atpakaļ) > **Next** (sk. "Dokumenta iestatījumu pielāgošana" 67. lpp).

Faksu sūtīšanas pamatdarbības

4 Izvēlieties **Direct Input** vai **Fax List** un ievadiet saņēmēja faksa numuru, izmantojot skārienekrāna ciparu tastatūru (sk. "Izpratne par tastatūru" 241. lpp).

5 Skārienekrānā pieskarieties **Send**.

Ierīce sāk skenēt un nosūtīt faksu adresātiem.

- Ja vēlaties nosūtīt faksu tieši no datorā, izmantojiet programmu Samsung Network PC Fax (sk. "Faksa sūtīšana datorā" 274. lpp).
- Ja vēlaties atcelt faksa sūtīšanu, nospiediet pogu (**Stop**), pirms ierīce sāk faksa nosūtīšanu.
- Ja izmantojāt skenera stiklu, ierīce parāda paziņojumu, kas prasa ievietot vēl vienu lapu.

Manuāla faksa sūtīšana

Veiciet šo darbību, lai nosūtītu faksu, izmantojot vadības paneļa pogu (**On Hook Dial**).

1 Novietojiet vienu dokumenta lapu ar apdrukāto pusi uz leju uz dokumentu stikla vai ievietojiet dokumentus dokumentu padevējā ar apdrukāto pusi uz augšu (sk. "Oriģināleksemplāru ielāde" 50. lpp).

2 Skārienekrānā atlasiet (**Fax**) > **On Hook Dial**.

3 Skārienekrānā pieskarieties (**Options**) > ar bultiņu palīdzību izvēlieties vajadzīgo opciju > (atpakaļ) > **Next** (sk. "Dokumenta iestatījumu pielāgošana" 67. lpp).

4 Skārienekrānā pieskarieties **On Hook**.

5 Ievadiet faksa numuru, izmantojot vadības paneļa ciparu tastatūru.

6 Kad izdzirdat attālās faksa ierīces augstfrekvences faksa signālu, pieskarieties skārienekrānā **Start** vai nospiediet vadības panelī (**Start**).

Faksa nosūtīšana vairākiem adresātiem

Varat izmantot funkciju Multiple Send, kas ļauj nosūtīt faksu vairākiem adresātiem. Oriģināli tiek automātiski saglabāti atmiņā un nosūtīti uz attālu staciju. Pēc nosūtīšanas oriģināli tiek automātiski izdzēsti no atmiņas.

Nav iespējams nosūtīt faksus, izmantojot šo funkciju, ja izvēlējāties opciju Īpaši augsta vai arī, ja fakss ir krāsains.

1 Novietojiet vienu dokumenta lapu ar apdrukāto pusi uz leju uz dokumentu stikla vai ievietojiet dokumentus dokumentu padevējā ar apdrukāto pusi uz augšu (sk. "Oriģināleksemplāru ielāde" 50. lpp).

2 Skārienekrānā atlasiet (**Fax**) > **Speed Dial Send** vai **Group Dial Send**.

Faksu sūtīšanas pamatdarbības

3 Skārienekrānā pieskarieties (**Options**) > ar bultiņu palīdzību izvēlieties vajadzīgo opciju > (atpakaļ) > **Next** (sk. "Dokumenta iestatījumu pielāgošana" 67. lpp).

4 Izvēlieties ātro zvanu izsaukšanas numuru vai grupas izsaukšanas numuru.

5 Skārienekrānā pieskarieties **Send**.

Ierīce sāk nosūtīt faksu uz ievadītajiem numuriem tādā secībā, kādā tos ievadījāt.

Faksa saņemšana

Rūpnīcā ierīcei ir iestatīts faksa režīms. Kad saņemat faksu, ierīce atbild uz zvanu pēc noteikta zvana signālu skaita un automātiski saņem faksu.

Dokumenta iestatījumu pielāgošana

Pirms sākat sūtīt faksu, lai iegūtu vislabāko kvalitāti, izmainiet tālāk aprakstītos iestatījumus atbilstoši jūsu oriģināla stāvoklim.

Piekļūšana izvēlnēm dažādos modeļos var būt atšķirīga (sk. "Izvēļņu pārskats" 32. lpp vai "Vadības paneļa pārskats" 24. lpp).

Resolution

Dokumenta noklusējuma iestatījumi nodrošina labus rezultātus, ja izmantojat parastus oriģinālus ar tekstu. Taču, ja sūtāt oriģinālus, kuriem ir slikta kvalitāte vai kuros ir fotoattēli, varat pielāgot izšķirtspēju, lai nodrošinātu augstākas kvalitātes faksu.

Izšķirtspējas iestatījums tiek lietots pašreizējam faksa nosūtīšanas darbam. Lai mainītu noklusējuma iestatījumu (sk. "Fakss" 217. lpp).

1 Skārienekrānā atlasiet (**Fax**) > izvēlieties elementu, piemēram, **Memory Send**, **On Hook Dial**, **Delayed Send** vai tml. > (**Options**) > **Resolution** .

2 Atlasiet vēlamo izšķirtspēju, izmantojot bultiņas. Pieskarieties (atpakaļ), lai atvērtu iepriekšējo ekrānu.

- **Standard**: oriģināli ar parasta lieluma rakstzīmēm.
- **Fine**: oriģināli, kuros ir mazas rakstzīmes vai šauras līnijas, vai arī oriģināli, kas izdrukāti, lietojot punktmatricas printeri.
- **Super Fine**: oriģināliem, kuros ir īpaši sīks saturs. Režīms **Super Fine** tiek iespējots tikai tad, ja ierīce, ar kuru notiek saziņa, arī atbalsta izšķirtspēju Super Fine.

Faksu sūtīšanas pamatdarbības

- Atmiņas pārraides laikā režīms **Super Fine** nav pieejams. Izšķirtspējas iestatījums tiek automātiski nomainīts uz **Fine**.
- Ja ierīcē ir iestatīta **Super Fine** izšķirtspēja un faksa ierīce, ar kuru sazināties, neatbalsta **Super Fine** izšķirtspēju, ierīce sūta datus, izmantojot to augstākās izšķirtspējas režīmu, kuru atbalsta otra faksa ierīce.

3 Nospiediet pogu (**Stop**) vai sākuma ikonu ( ), lai atgrieztos gatavības režīmā.

Darkness

Var atlasīt oriģinālā dokumenta aptumšojuma pakāpi.

Aptumšojuma iestatījums tiek lietots pašreizējam faksa nosūtīšanas darbam. Lai mainītu noklusējuma iestatījumu (sk. "Fakss" 217. lpp.).

1 Skārienekrānā atlasiet (**Fax**) > izvēlieties elementu, piemēram, **Memory Send**, **On Hook Dial**, **Delayed Send** vai tml. > (**Options**) > **Darkness**.

2 Atlasiet vēlamo spilgtuma līmeni, izmantojot bultiņas. Pieskarieties (atpakaļ), lai atvērtu iepriekšējo ekrānu.

3 Nospiediet pogu (**Stop**) vai sākuma ikonu ( ), lai atgrieztos gatavības režīmā.

USB atmiņas ierīces izmantošana

Šajā nodaļā izskaidrots, kā ierīcē lietot USB atmiņas ierīci.

Par USB atmiņu

Ir pieejamas dažādas ietilpības USB atmiņas ierīces, kurās var glabāt dokumentus, prezentācijas, lejupielādēto mūziku un video, augstas izšķirtspējas fotoattēlus un jebkurus citus failus, ko vēlaties saglabāt vai pārvietot.

Izmantojot USB atmiņas ierīci, ar ierīci var veikt šādus uzdevumus.

- Skenēt dokumentus un saglabāt tos USB atmiņas ierīcē
- Izdrukāt datus, kas saglabāti USB atmiņas ierīcē
- Atjaunot dublējumfailus no ierīces atmiņas
- Formatēt USB atmiņas ierīci
- Pārbaudīt pieejamo atmiņas vietu

USB atmiņas ierīces pievienošana

USB atmiņas ports ierīces priekšpusē ir paredzēts USB V1.1 un USB V2.0 atmiņas ierīcēm. Ierīce atbalsta USB atmiņas ierīces ar failu sistēmu FAT16/FAT32 un 512 baitu lielu sektoru.

Informāciju par USB atmiņas ierīces failu sistēmu jautājiet savam izplatītājam.

Drīkst izmantot tikai apstiprinātu USB atmiņas ierīci ar A tipa spraudņa savienojumu.

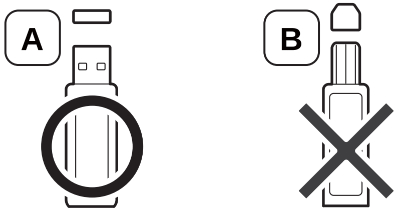

Izmantojiet tikai USB atmiņas ierīci ar metāla pārklājumu.

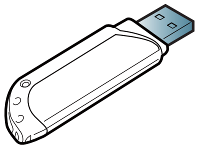

Izmantojiet tikai tādu USB atmiņas ierīci, kurai ir piešķirts atbilstības sertifikāts; pretējā gadījumā ierīce to var neatpazīt.

- Neizņemiet USB atmiņas ierīci, kamēr ierīce darbojas vai raksta vai lasa USB atmiņas ierīci. Ierīces garantija nesedz zaudējumus, kas radušies nepareizu lietotāja darbību dēļ.
- Ja USB atmiņas ierīcei ir noteiktas funkcijas, piemēram, drošības iestatījumi un paroles iestatījumi, ierīce var tās automātiski nenoteikt. Papildinformāciju par šīm funkcijām skatiet USB atmiņas ierīces lietotāja rokasgrāmatā.

USB atmiņas ierīces izmantošana

Skenēto datu saglabāšana USB atmiņas ierīcē

Piekļūšana izvēlnēm dažādos modeļos var būt atšķirīga (sk. "Izvēļņu pārskats" 32. lpp vai "Vadības paneļa pārskats" 24. lpp).

Varat skenēt dokumentu un skenēto attēlu saglabāt USB atmiņas ierīcē.

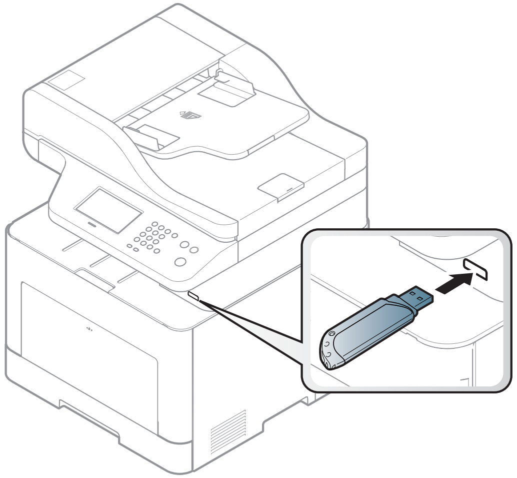

Skenēšana

1. Ievietojiet USB atmiņas ierīci printera USB atmiņas portā.
2. Novietojiet vienu dokumenta lapu ar apdrukāto pusi uz leju uz dokumentu stikla vai ievietojiet dokumentus dokumentu padevējā ar apdrukāto pusi uz augšu (sk. "Oriģināleksemplāru ielāde" 50. lpp).
3. Skārienekrānā atlasiet (**Scan**) > **USB** > **Next** > **Start**.

   Ierīce sāk skenēšanu.

Pēc tam kad skenēšana ir pabeigta, varat izņemt USB atmiņas ierīci no ierīces.

Skenēšanas pielāgošana USB ierīcē

Katram skenēšanas darbam USB ierīcē var norādīt attēla lielumu, faila formātu vai krāsu režīmu.

1. Skārienekrānā atlasiet (**Direct USB**) > **Scan to USB** > (**Options**).
2. Atlasiet vajadzīgo iestatījumu opciju.

   •**Original Size:** Iestata attēla izmērus.

   •**Original Type:** Tiek iestatīts oriģinālais dokuments.

   •**Resolution:** Iestata attēla izšķirtspēju.

USB atmiņas ierīces izmantošana

•**Color Mode:** Tiek iestatīts krāsu režīms. Ja šajā opcijā tiek atlasīts **Mono**, iespējā **File Format** nevar izvēlēties JPEG.

•**File Format:** iestata faila formātu, kādā jāsaglabā attēls. Ja ir atlasīts **TIFF** vai **PDF**, varat atlasīt vairāku lapu skenēšanu. Ja šajā opcijā atlasīts **JPEG**, sadaļā **Color Mode** nevar izvēlēties **Mono**.

•**PDF Encryption:** Iestata **PDF** failu šifrēšanu.

•**Filing Policy:** Iestata rīcības veidu — saglabāt failus starp pārrakstīšanu vai pārdēvēšanu.

•**Duplex:** Iestata abpusējās drukāšanas režīmu.

•**Darkness:** Iestata oriģināla skenēšanas spilgtuma līmeni.

•**File Name:** Iestata faila nosaukumu.

3 Atlasiet vēlamo statusu. Pieskarieties (atpakaļ), lai atvērtu iepriekšējo ekrānu.

4 Nospiediet pogu (**Stop**) vai sākuma ikonu ( ), lai atgrieztos gatavības režīmā.

Varat mainīt noklusējuma skenēšanas iestatījumus (sk. "Skenēšana" 213. lpp).

Drukāšana no USB atmiņas ierīces

Varat tieši izdrukāt failus, kas saglabāti USB atmiņas ierīcē.

Tiešās drukāšanas opcijas atbalstītie faili.

- PRN: Saderīgi ir tikai tie faili, kas izveidoti, izmantojot ierīces nodrošināto draiveri.

Ja drukājat PRN failus, kas izveidoti citā ierīcē, izdruka var atšķirties.

- TIFF: TIFF 6.0 Baseline
- JPEG: JPEG Baseline
- PDF: PDF 1.7 vai vecāka versija.

Dokumenta drukāšana no USB atmiņas ierīces

1 Ievietojiet USB atmiņu ierīces USB atmiņas portā, pēc tam skārienekrānā atlasiet (**Direct USB**) > **Print From** > **Next**.

2 Izvēlieties vajadzīgo mapi vai failu.

3 Atlasiet vajadzīgo drukājamo kopiju skaitu vai ievadiet skaitli.

4 Skārienekrānā pieskarieties **Print**.

5 Nospiediet pogu (**Stop**) vai sākuma ikonu (), lai atgrieztos gatavības režīmā.

Datu dublēšana

Ierīces atmiņā esoš?ie dati var tikt nejau?ši izdzēsti strāvas padeves traucējumu vai atmiņas kļūmes dēļ. Dublēšana palīdz aizsargāt sistēmas iestatījumus, saglabājot tos USB atmiņas ierīcē kā dublējumfailus.

Datu dublēšana

1 Ievietojiet USB atmiņas ierīci USB atmiņas portā.

2 Skārienekrānā atlasiet (**Setup**) > **Machine Setup** > **Next** > **Initial Setup** > **Export Setting**.

3 Atlasiet **Setup Data** vai **Address Book**.

4 Kad tiek parādīts apstiprinājuma logs, pieskarieties **Yes**.

5 Nospiediet pogu (**Stop**) vai sākuma ikonu (), lai atgrieztos gatavības režīmā.

Datu atjaunošana

1 Ievietojiet USB atmiņas ierīci, kurā saglabāti dublējuma dati, USB atmiņas portā.

2 Skārienekrānā atlasiet (**Setup**) > **Machine Setup** > **Next** > **Initial Setup** > **Import Setting**.

3 Atlasiet **Setup Data** vai **Address Book**.

4 Atlasiet failu, ko vēlaties atjaunot.

5 Kad parādās **Yes** , pieskarieties tam, lai ierīcē atjaunotu dublējumfailu.

6 Nospiediet pogu (**Stop**) vai sākuma ikonu (), lai atgrieztos gatavības režīmā.

USB atmiņas pārvaldīšana

USB atmiņas ierīcē saglabātos attēlu failus var dzēst pa vienam vai visus reizē, formatējot ierīci.

Pēc failu dzēšanas vai USB atmiņas ierīces formatēšanas failus nevar atjaunot. Tādēļ pirms datu dzēšanas pārliecinieties, vai tie vairs nav vajadzīgi.

USB atmiņas ierīces izmantošana

Attēlu faila dzēšana

1 Ievietojiet USB atmiņas ierīci printera USB atmiņas portā.

2 Skārienekrānā atlasiet (**Direct USB**) > **File Manage** > **Next** > atrodiet vajadzīgo mapi vai failu > (**Options**) > **Delete**.

3 Kad tiek parādīts apstiprinājuma logs, pieskarieties **Yes**.

4 Nospiediet pogu (**Stop**) vai sākuma ikonu ( ), lai atgrieztos gatavības režīmā.

USB atmiņas ierīces formatēšana

1 Ievietojiet USB atmiņas ierīci printera USB atmiņas portā.

2 Skārienekrānā atlasiet (**Direct USB**) > **File Manage** > **Next** > sameklējiet vajadzīgo mapi vai failu > (**Options**) > **Format**.

3 Kad tiek parādīts apstiprinājuma logs, pieskarieties **Yes**.

4 Nospiediet pogu (**Stop**) vai sākuma ikonu ( ), lai atgrieztos gatavības režīmā.

USB atmiņas statusa skatīšana

Varat pārbaudīt skenēšanai un dokumentu saglabāšanai pieejamās atmiņas apjomu.

1 Ievietojiet USB atmiņas ierīci printera USB atmiņas portā.

2 Skārienekrānā atlasiet (**Direct USB**) > **Show Space** > **Next**.

3 Displejā tiek parādīta pieejamā atmiņas vieta.

4 Nospiediet pogu (**Stop**) vai sākuma ikonu ( ), lai atgrieztos gatavības režīmā.

3. Apkope

Šajā nodaļā sniegta informācija par ierīcei pieejamo patērējamo materiālu, piederumu un rezerves daļu iegādi.

- **Izejmateriālu un piederumu pasūtīšana** **75**
- **Pieejamie izlietojamie materiāli** **76**
- **Pieejamie piederumi** **77**
- **Pieejamās apkopes detaļas** **78**
- **Tonera kasetnes uzglabāšana** **79**
- **Tonera atkārtota izkliedēšana** **81**
- **Tonera kasetnes maiņa** **83**
- **Izlietotā tonera tvertnes nomaiņa** **86**
- **Piederumu uzstādīšana** **88**
- **Izlietojamo materiālu ekspluatācijas ilguma pārraudzība** **92**
- **Brīdinājuma par nepietiekamu tonera līmeni iestatīšana** **93**
- **Ierīces tīrīšana** **94**
- **Padomi ierīces pārvietošanā un uzglabāšanā** **100**

Izejmateriālu un piederumu pasūtīšana

Pieejamie piederumi dažādās valstīs var būt atšķirīgi. Sazinieties ar tirdzniecības pārstāvjiem, lai saņemtu pieejamo izejmateriālu un rezerves daļu sarakstu.

Lai pasūtītu Samsung apstiprinātas rezerves daļas, piederumus un apkopes detaļas, sazinieties ar vietējo Samsung izplatītāju vai mazumtirgotāju, pie kura iegādājāties savu ierīci. Varat arī apmeklēt vietni **www.samsung.com/supplies**, pēc tam atlasīt savu valsti/reģionu un iegūt apkopes kontaktinformāciju.

Pieejamie izlietojamie materiāli

Kad ir beidzies izejmateriālu darbmūžs, varat pasūtīt šādus ierīces izejmateriālus:

Tips	Vidējais rādītājs[a]	Detaļas nosaukums
Tonera kasetne	• Vidējais nepārtrauktais melnās krāsas kasetnes rādītājs: Aptuveni 6000 standarta lapas (melna) • Vidējais nepārtrauktais krāsu kasetnes rādītājs: Aptuveni 3500 standarta lapas (dzeltena/fuksīna/ciāna)	• CLT-K505L: melna • CLT-Y505L: dzeltena • CLT-M505L: fuksīna • CLT-C505L: ciāna
Pārpalikušā tonera tvertne	• Aptuveni 14 000 standarta lapas (mono) • Aptuveni 3500 standarta lapas (krāsu)	CLT-W506

a. Deklarētā produktivitātes vērtība atbilst ISO/IEC 19798. Lapu skaitu var ietekmēt ekspluatācijas vide, drukāšanas intervāli, materiālu veids un materiālu formāts.

Atkarībā no lietotajām opcijām, attēlu laukuma procentuālās attiecības un darba režīma tonera kasetnes darbmūža ilgums var atšķirties.

Iegādājoties jaunas tonera kasetnes vai citus patērējamos materiālus, tie ir jāpērk tajā pašā valstī, kur tika pirkta ierīce. Citādi jaunās tonera kasetnes vai citi patērējamie materiāli nebūs saderīgi ar ierīci, jo tonera kasetnes un citi patērējamie materiāli var atšķirties atkarībā no konkrētās valsts apstākļiem.

Samsung neiesaka izmantot tādas tonera kasetnes, kas nav Samsung oriģinālās kasetnes, piemēram, uzpildītas vai pārstrādātas tonera kasetnes. Samsung nevar garantēt neoriģinālas Samsung tonera kasetnes kvalitāti. Ierīces garantija neattiecas uz apkopi vai remontu, kas jāveic tādu tonera kasetņu izmantošanas dēļ, kas nav oriģinālās Samsung kasetnes.

Pieejamie piederumi

Varat iegādāties un uzstādīt piederumus, lai uzlabotu ierīces veiktspēju un ietilpību.

- Dažas iespējas un papildiespējas var nebūt pieejamas atkarībā no modeļa vai valsts (sk. "Atsevišķu modeļu funkcijas" 8. lpp).

Piederums	Funkcija	Detaļas nosaukums
Atmiņas modulis	Paplašina ierīces atmiņas ietilpību.	ML-MEM380 (1 024 MB)
Papildu tekne	Ja bieži rodas problēmas ar papīra padevi, varat pievienot papildu 520[a] lokšņu tekni.	CLP-S680A
IEEE 1284 ports[b]	Ļauj izmantot dažādus interfeisus. • Instalējot printera draiveri ar IEEE1284B paralēlo savienotāju, iespējams, ierīce netiks atrasta, un pēc printera draivera instalēšanas būs pieejamas tikai drukāšanas pamatfunkcijas. • Ja vēlaties pārbaudīt ierīces statusu vai iestatīt iestatījumus, pievienojiet ierīci datoram ar USB kabeli vai izmantojot tīklu. • Ja izmantojat IEEE 1284B paralēlo savienotāju, USB kabeli nevar izmantot.	ML-PAR100

a. Parasts papīrs 80 g/m2 (20 mārciņas dokumentu papīrs).
b. Papildu IEEE 1284 portu var izmantot iespraušanai gan USB portā, gan 5 V izejas portā.

Pieejamās apkopes detaļas

Lai uzturētu ierīci nevainojamā darba kārtībā, saglabātu drukas kvalitāti un izvairītos no papīra padeves problēmām, kas rodas nodilušu detaļu dēļ, apkopes detaļas ir jāmaina, ievērojot noteiktos intervālus. Apkopes detaļas ir galvenokārt rullīši, lentes un gumijas paliktņi. Tas, kuras detaļas un cik bieži ir jāmaina, ir atkarīgs no ierīces modeļa. Apkopes detaļu maiņu drīkst veikt tikai pilnvarots servisa sniedzējs, izplatītājs vai mazumtirgotājs, pie kura iegādājāties ierīci. Lai iegādātos apkopes detaļas, sazinieties ar mazumtirgotāju, kurš jums pārdeva ierīci. Apkopes detaļu maiņas intervālus norāda programma Samsung Printer Status. Savukārt, ja ierīce ir aprīkota ar displeju, tā ekrānā parādās ziņojums. Maiņas intervālus ietekmē vairāki faktori – izmantotā operētājsistēma, datora veiktspēja, lietojumprogrammatūra, savienojuma metode, papīra veids un izmērs, kā arī drukas darbu sarežģītība.

Tonera kasetnes uzglabāšana

Tonera kasetnes satur komponentus, kas ir jutīgi pret gaismu, temperatūru un mitrumu. Lai nodrošinātu optimālus rezultātus, labāko kvalitāti un ilgāku jaunās Samsung tonera kasetnes ekspluatācijas laiku, Samsung iesaka ievērot šos padomus.

Glabājiet šo kasetni tādā pašā vidē, kādā tiks izmantots printeris. Tiem ir jābūt regulētiem biroja temperatūras un mitruma apstākļiem. Tonera kasetni uzglabājiet tās oriģinālajā, neatvērtajā iepakojumā līdz ievietošanai ierīcē. Ja oriģinālais iepakojums nav pieejams, pārklājiet kasetnes augšējo atveri ar papīru un uzglabājiet to tumšā vietā.

Atverot kasetnes iepakojumu pirms izmantošanas, tiek būtiski samazināts tās derīgais glabāšanas un izmantošanas laiks. Neglabājiet uz grīdas. Ja tonera kasetne tiek izņemta no printera, izpildiet tālāk aprakstītās instrukcijas, lai pareizi uzglabātu tonera kasetni.

- Uzglabājiet kasetni oriģinālā iepakojuma aizsargmaisiņā.
- Uzglabājiet to horizontāli (nevis vertikāli) ar to pašu pusi uz augšu kā tad, ja tā būtu uzstādīta ierīcē.
- Neuzglabājiet izlietojamos materiālus šādos apstākļos:

  -Temperatūrā virs 40 °C.

  -Mitruma līmenī zem 20% vai lielākā par 80%.

  -Vidē ar krasām mitruma vai temperatūras izmaiņām.

  -Tiešā saules gaismā vai telpas apgaismojumā.

  -Putekļainās vietās.

  -Automobilī ilgu laika periodu.

  -Vidē, kurā ir kodīgas gāzes.

  -Vidē ar sāļu gaisu.

Instrukcijas par apiešanos ar kasetnēm

- Nepieskarieties kasetnes gaismjutīgā cilindra virsmai.
- Nepakļaujiet kasetni nevajadzīgu vibrāciju vai triecienu ietekmei.
- Nekad manuāli nepagrieziet veltni, it īpaši pretējā virzienā; tas var izraisīt iekšēju bojājumu un tonera izbiršanu.

Tonera kasetnes izmantošana

Samsung Electronics neiesaka un neatzīst, ka šajā printerī tiek lietotas citu ražotāju, nevis Samsung, tonera kasetnes, tostarp universālās, veikala zīmolu, atkārtoti uzpildītas vai pārstrādātas kasetnes.

Samsung printera garantija neattiecas uz ierīces bojājumiem, kas radušies atkārtoti uzpildītu, pārstrādātu vai cita, nevis Samsung zīmola tonera kasetņu izmantošanas dēļ.

Tonera kasetnes uzglabāšana

Paredzētais kasetnes izmantošanas termiņš

Paredzētais kasetnes izmantošanas termiņš (tonera kasetnes produktivitātes termiņš) ir atkarīgs no tonera daudzuma, kāds nepieciešamas drukāšanas darbiem. Faktiskais izdruku skaits var atšķirties atkarībā no lapu apdrukas blīvuma, darba vides, attēlu laukuma procentuālās attiecības, drukāšanas intervāla, apdrukājamo materiālu tipa un/vai apdrukājamo materiālu formāta. Piemēram, ja drukājat daudz attēlu, tonera patēriņš ir lielāks un kasetni var būt nepieciešams mainīt daudz biežāk.

Tonera atkārtota izkliedēšana

Kad tuvojas tonera kasetnes izmantošanas laika beigas:

- Baltās svītras vai gaiša druka rodas un/vai blīvums atšķiras no puses uz pusi.
- **Status** gaismas diode mirgo sarkanā krāsā. Displejā var tikt parādīts paziņojums, ka palicis maz tonera.
- Datora ekrānā parādās programmas Samsung Printing Status logs, kas informē, kurā tonera kasetnē ir maz tonera (sk. "Samsung Printer Status lietošana" 299. lpp).

Ja tā notiek, varat īslaicīgi uzlabot drukāšanas kvalitāti, no jauna izlīdzinot kasetnē atlikušo toneri. Dažkārt baltas svītras vai gaiša druka var būt arī pēc tonera atkārtotas izlīdzināšanas.

Šīs lietotāja rokasgrāmatas attēlos redzamā ierīce var atšķirties no jūsu ierīces atkarībā no tās opcijām vai modeļa. Skatiet savas ierīces veidu (sk. "Skats no priekšpuses" 22. lpp).

- Lai novērstu tonera kasetnes bojājumus, neatstājiet to gaismā ilgāk par pāris minūtēm. Ja nepieciešams, apsedziet to ar papīra loksni.
- Nepieskarieties tonera kasetnes zaļajai zonai. Izmantojiet kasetnes rokturi, lai neskartu šo zonu.
- Nelietojiet asus priekšmetus, piemēram, nazi vai šķēres, lai atvērtu tonera kasetnes iepakojumu. Tie var saskrāpēt kasetnes cilindru.
- Ja toneris nokļūst uz apģērba, noslaukiet to ar sausu drānu un mazgājiet apģērbu aukstā ūdenī. Karsta ūdens ietekmē toneris iesūcas audumā.

Tonera atkārtota izkliedēšana

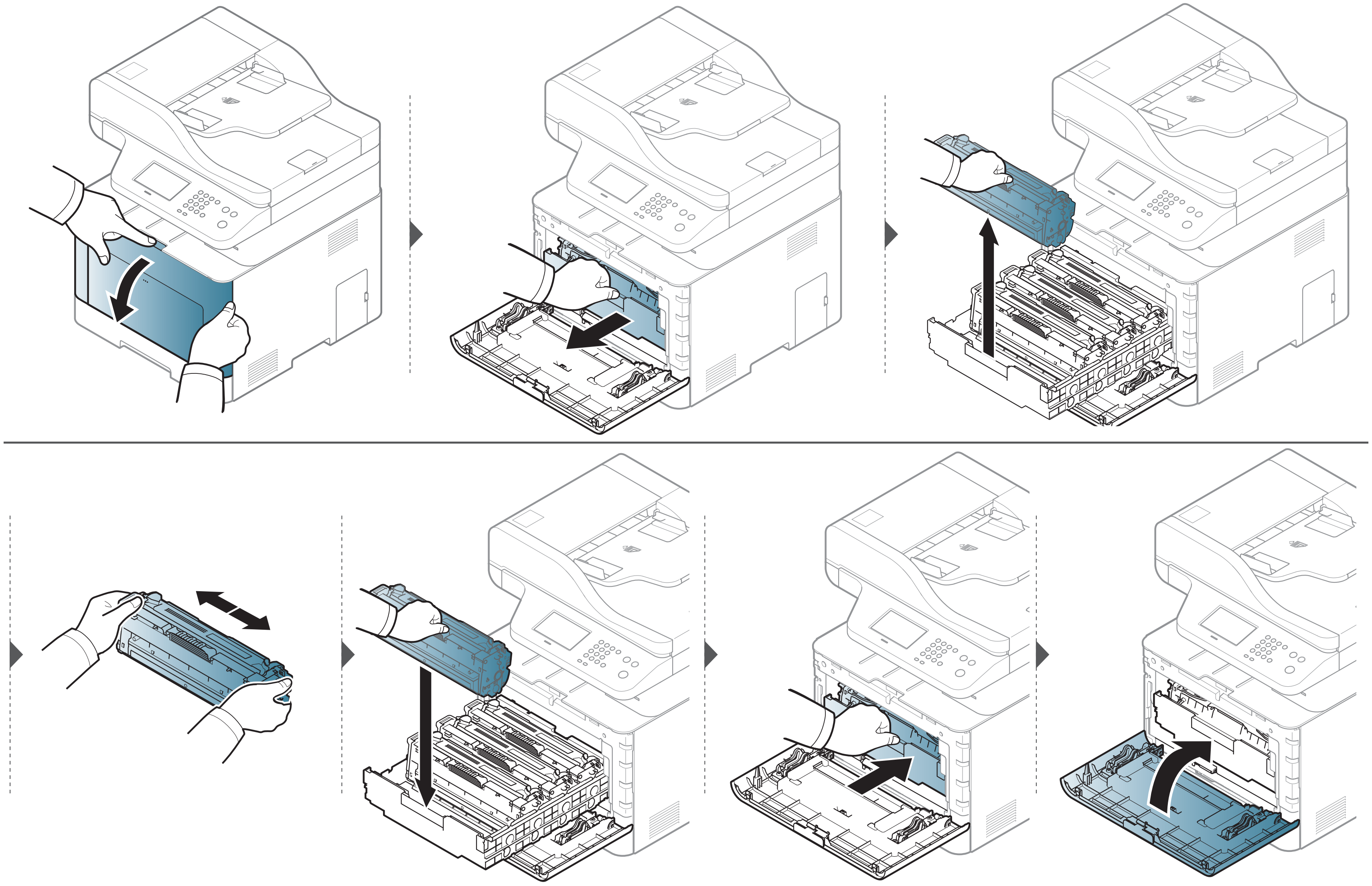

Tonera kasetnes maiņa

Noklikšķiniet uz šo saiti, lai atvērtu animāciju par tonera kasetnes maiņu.

Ierīce izmanto četras krāsas, un katrai no tām ir atsevi?šķa tonera kasetne: dzeltena (Y), fuksīna (M), ciāna (C) un melna (K).

- Stāvokļa indikators un ar toneri saistīts ziņojums displejā norāda, kura konkrētā tonera kasetne ir jānomaina.
- Datora ekrānā tiek parādīts programmas Samsung Printing Status logs, kas informē, kura tonera kasetne ir tukša (sk. "Samsung Printer Status lietošana" 299. lpp).

Noskaidrojiet jūsu ierīcei piemērotas tonera kasetnes veidu (sk. "Pieejamie izlietojamie materiāli" 76. lpp).

- Kārtīgi sakratiet kasetni — šādi tiks palielināta sākotnējā izdrukas kvalitāte.
- Šīs lietotāja rokasgrāmatas attēlos redzamā ierīce var atšķirties no jūsu ierīces atkarībā no tās opcijām vai modeļa. Skatiet savas ierīces veidu (sk. "Skats no priekšpuses" 22. lpp).

- Lai novērstu tonera kasetnes bojājumus, neatstājiet to gaismā ilgāk par pāris minūtēm. Ja nepieciešams, apsedziet to ar papīra loksni.
- Nepieskarieties tonera kasetnes zaļajai zonai. Izmantojiet kasetnes rokturi, lai neskartu šo zonu.
- Nelietojiet asus priekšmetus, piemēram, nazi vai šķēres, lai atvērtu tonera kasetnes iepakojumu. Tie var saskrāpēt kasetnes cilindru.
- Ja toneris nokļūst uz apģērba, noslaukiet to nost ar sausu drānu un mazgājiet apģērbu aukstā ūdenī. Karsta ūdens ietekmē toneris iesūcas audumā.

Tonera kasetnes maiņa

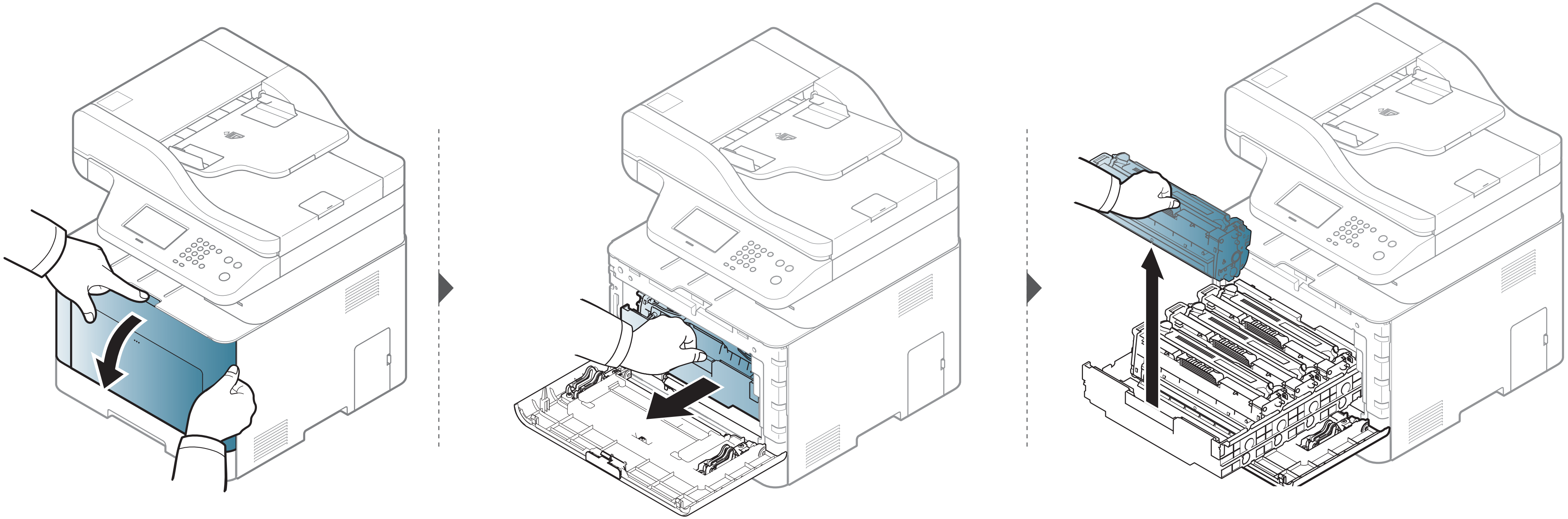

Tonera kasetnes maiņa

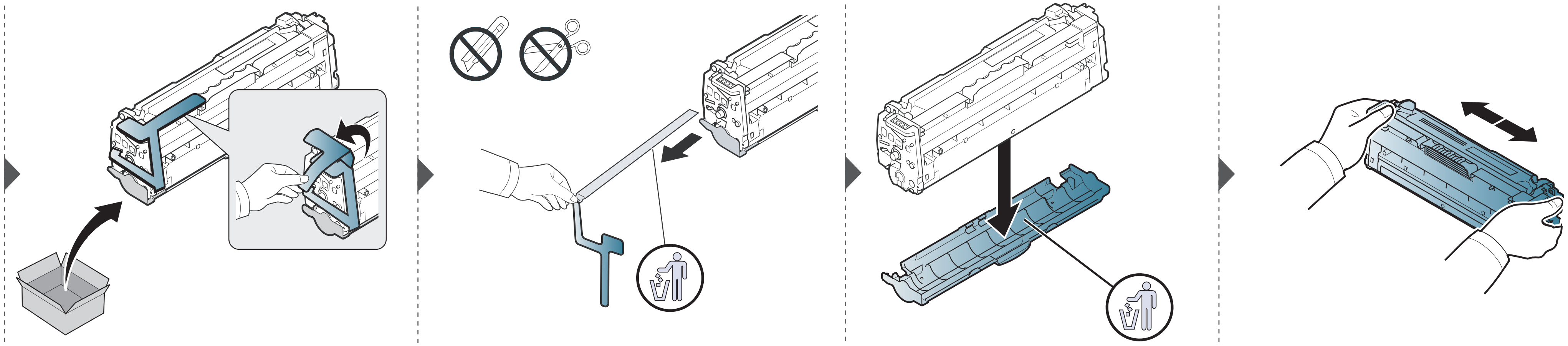

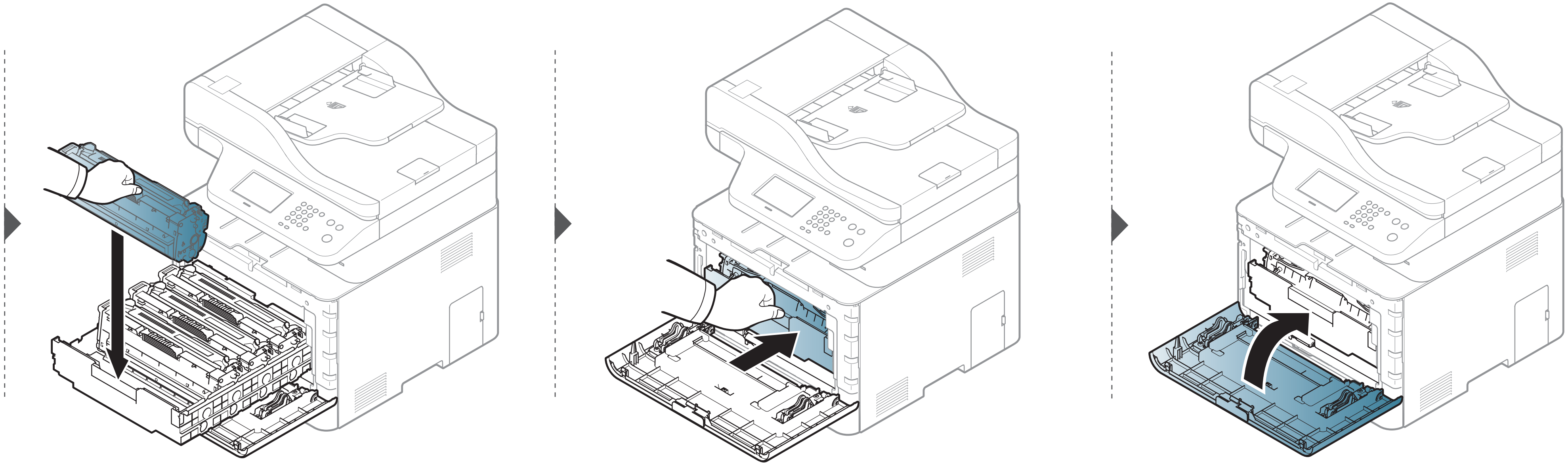

Izlietotā tonera tvertnes nomaiņa

Kad beidzies izlietotā tonera tvertnes darbmūžs, vadības paneļa ekrānā tiek parādīts attiecīgs paziņojums, kas norāda, ka jānomaina izlietotā tonera tvertne. Uzziniet jūsu ierīcei piemērotas izlietotā tonera tvertnes veidu (sk. "Pieejamie izlietojamie materiāli" 76. lpp).

- Tonera daļiņas var iekļūt ierīcē, taču tas neliecina par printera bojājumiem. Ja pazeminās drukas kvalitāte, sazinieties ar apkopes pārstāvi.
- Kad izbīdāt izlietotā tonera tvertni no ierīces, dariet to uzmanīgi, lai tā nenokrīt.
- Novietojiet izlietotā tonera tvertni uz līdzenas virsmas, lai tonera saturs neizšļakstītos.

Nesasveriet un neapgrieziet konteineru otrādi.

Izlietotā tonera tvertnes nomaiņa

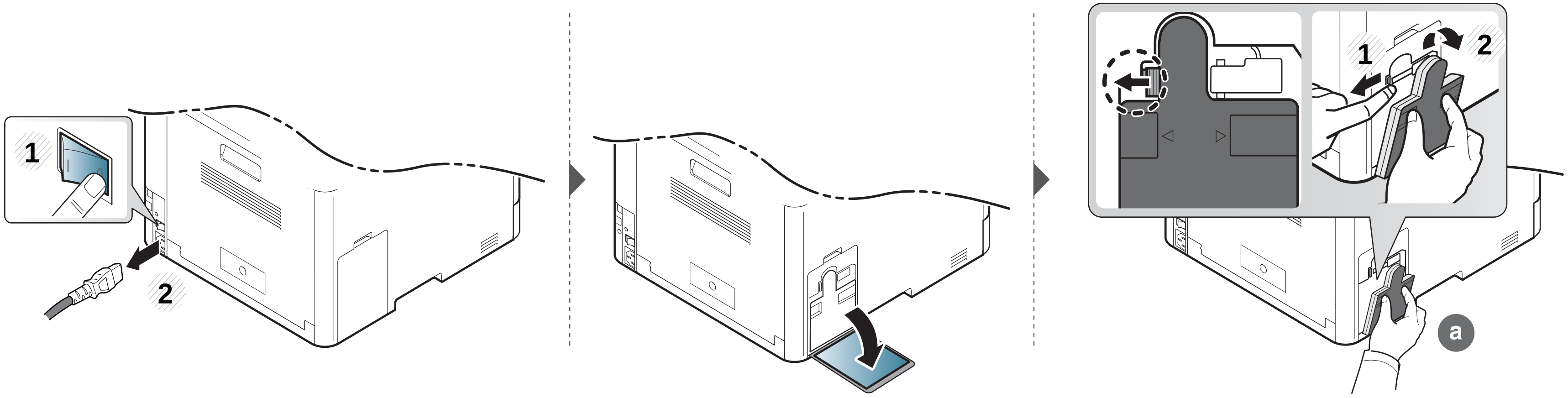

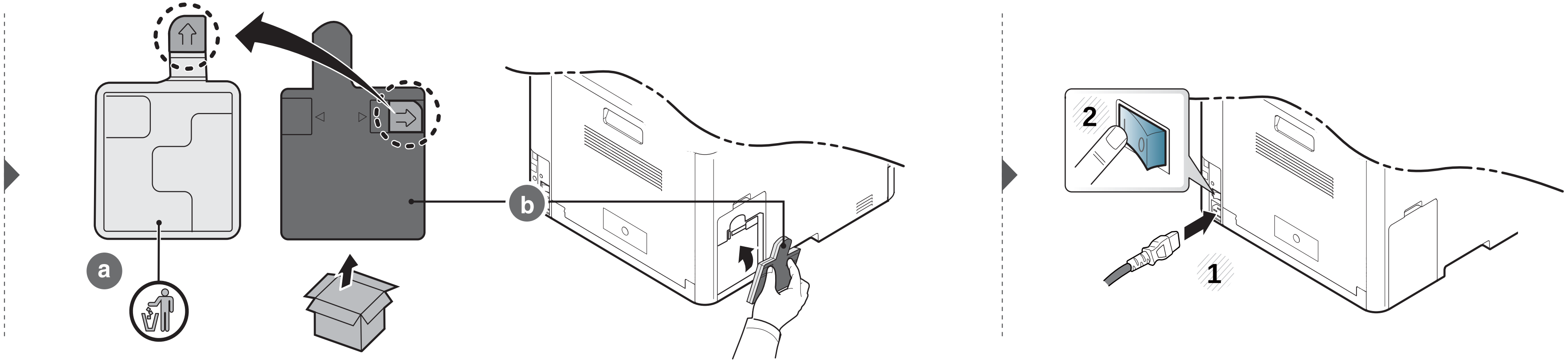

Piederumu uzstādīšana

Piesardzības pasākumi

- Atvienojiet strāvas vadu

  Nekad nenoņemiet vadības paneļa pārsegu, kamēr ir ieslēgta strāvas padeve.

  Lai izvairītos no elektriskā strāvas trieciena iespējamības, atvienojiet strāvas vadu, kad uzstādāt vai noņemat JEBKURU iekšēju vai ārēju piederumu.

- Statiskās elektrības izlāde

  Vadības panelis un iekšējie piederumi (atmiņas modulis) ir jutīgi pret statisko elektrību. Pirms jebkura iekšējā piederuma uzstādīšanas vai izņemšanas, izlādējiet ķermeņa statisko elektrību, pieskaroties metālam, piemēram, tādas ierīces aizmugurējai metāla plāksnei, kas pievienota zemētam strāvas avotam. Ja pirms uzstādīšanas pabeigšanas pārvietojaties, atkārtojiet šo procedūru, lai vēlreiz izlādētu statisko elektrību.

Uzstādot piederumus, ņemiet vērā, ka ierīces akumulators jānomaina apkopes centrā. Nemainiet to pats. Ja akumulators tiek nomainīts pret nepareiza tipa akumulatoru, pastāv sprādzienbīstamība. Jūsu pakalpojumu sniedzējam jāizņem vecais akumulators no ierīces un jāatbrīvojas no tā saskaņā ar attiecīgiem valsts normatīviem.

Funkcijas Device Options iestatīšana

Uzstādot papildu ierīces, piemēram, tekni, atmiņu un citas, šī ierīce automātiski nosaka un iestata tās. Ja nevarat izmantot šajā draiverī instalētās papildu ierīces, tās jāiestata, izmantojot **Device Options**.

1. Noklikšķiniet uz sistēmas Windows izvēlnes **Sākt**.

   •Izmantojot Windows 8 **Charms(Pamatfunkciju)** izvēlieties **Meklēt** > **Iestatījumi**.

2. Operētājsistēmā Windows XP/2003 izvēlieties **Printeri un faksa aparāti**.

   •Operētājsistēmā Windows 2008/Vista izvēlieties **Vadības panelis** > **Aparatūra un skaņa** > **Printeri**.

   •Operētājsistēmā Windows 7 izvēlieties **Vadības panelis** > **Aparatūra un skaņa** > **Ierīces un printeri**.

   •Operētājsistēmā Windows 8 meklējiet **Ierīces un printeri**.

   •Operētājsistēmā Windows Server 2008 R2 izvēlieties **Vadības panelis** > **Aparatūra** > **Ierīces un printeri**.

3. Ar peles labo pogu noklikšķiniet uz savas ierīces.

Piederumu uzstādīšana

4 Operētājsistēmā Windows XP/2003/2008/Vista noklikšķiniet uz **Rekvizīti**.

Operētājsistēmas Windows 7, Windows 8 un Windows Server 2008 R2 kontekstizvēlnēs izvēlieties **Printera rekvizīti**.

Ja vienumam **Printera rekvizīti** ir pievienota zīme ?, varat izvēlēties citus ar izvēlēto printeri saistītus printera draiverus.

5 Atlasiet **Device Options**.

Logs **Rekvizīti** var atšķirties atkarībā no draivera vai izmantotās operētājsistēmas.

6 Atlasiet piemērotu opciju.

Atkarībā no opcijām vai ierīces modeļa dažas izvēlnes, iespējams, displejā netiks parādītas. Ja tā ir, tās neattiecas uz jūsu ierīci.

- **Tray Options:** Atlasiet instalēto papildu tekni. Varat izvēlēties tekni.
- **Storage Options:** Atlasiet instalēto papildu atmiņu. Ja šī funkcija atzīmēta, printera draiverī varat atlasīt **Print Mode**.
- **Printer Configuration:** Atlasiet drukāšanas darbam paredzēto printera valodu.
- **Administrator Settings:** Varat atlasīt opciju **Printer Status** un **EMF Spooling**.
- **Admin Job Accounting:** Ļauj katram izdrukājamam dokumentam piesaistīt lietotāja un skaita identifikācijas informāciju.
  - **User permission:** Atzīmējot šo opciju, drukāšanas darbu varēs veikt tikai lietotāji ar lietotāja atļaujām.
  - **Group permission:** Atzīmējot šo opciju, drukāšanas darbu varēs veikt tikai lietotāju grupas ar grupu atļaujām.

Ja vēlaties šifrēt darbu uzskaites paroli, atzīmējiet **Job Accounting Password Encryption**.

- **Pielāgoti papīra izmēru iestatījumi:** Varat norādīt atšķirīgu papīra izmēru.

7 Noklikšķiniet uz **OK**, līdz tiek aizvērts logs **Rekvizīti** vai **Printera rekvizīti**.

Piederumu uzstādīšana

Atmiņas moduļa jaunināšana

Ierīcē ir neliels duālās ieejas atmiņas modulis (DIMM — Dual in-line memory module). Izmantojiet ?šo atmiņas moduļa ligzdu, lai uzstādītu papildu atmiņu. Ieteicams izmantot tikai oriģinālus Samsung DIMM. Ja tiks noteikts, ka ierīces problēmu radīja trešās puses DIMM, ierīces garantija var tikt anulēta.

Ir pieejama informācija par papildu atmiņas moduļa pasūtīšanu (sk. "Pieejamie piederumi" 77. lpp).

Pēc papildu atmiņas uzstādīšanas var izmantot drukāšanas papildfunkcijas, piemēram, darba pārbaudi un droša drukāšanas darba norādīšanu printera rekvizītu logā. Varat kontrolēt aktīvo darbu rindu **Document Box** (sk. "Ierīces papildfunkciju izmantošana" 284. lpp un "Document Box" 235. lpp).

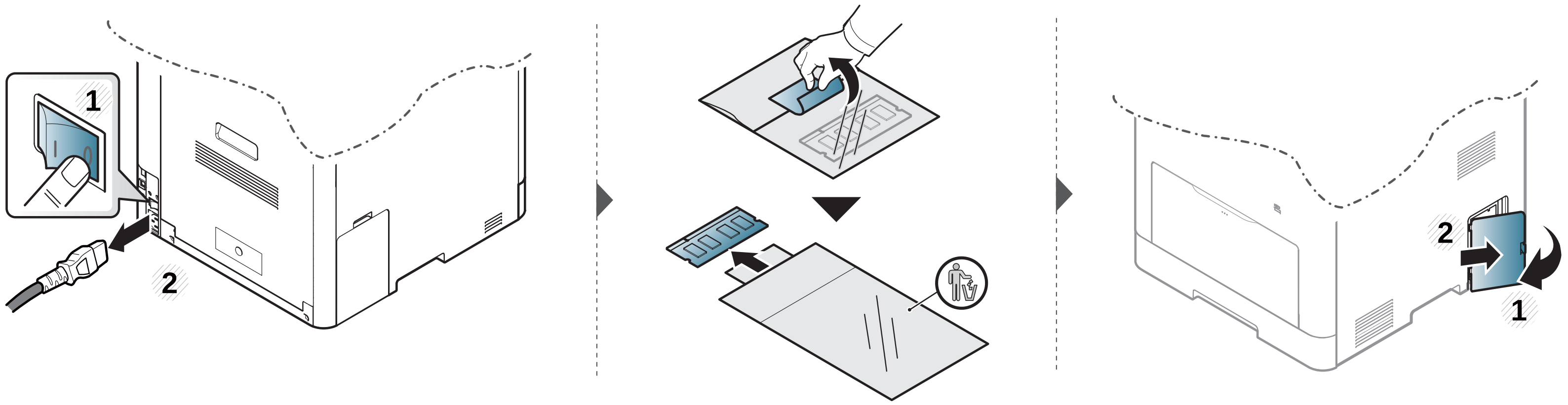

Piederumu uzstādīšana

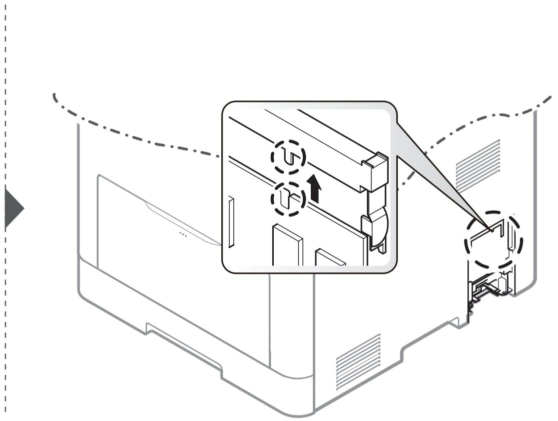

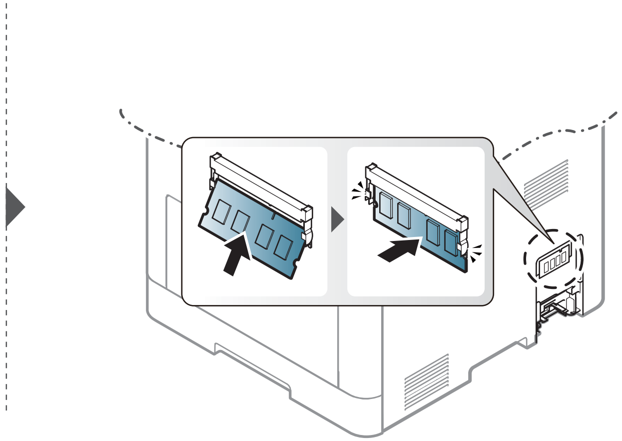

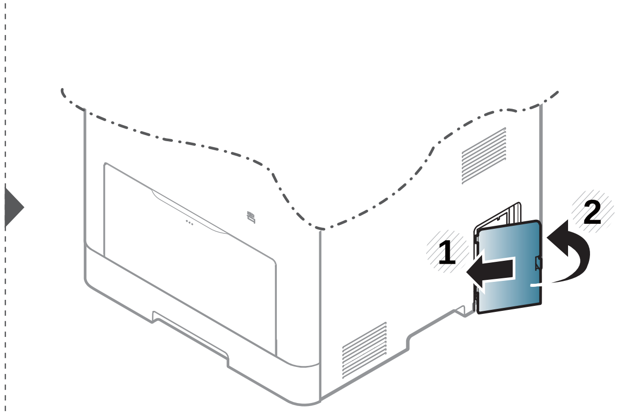

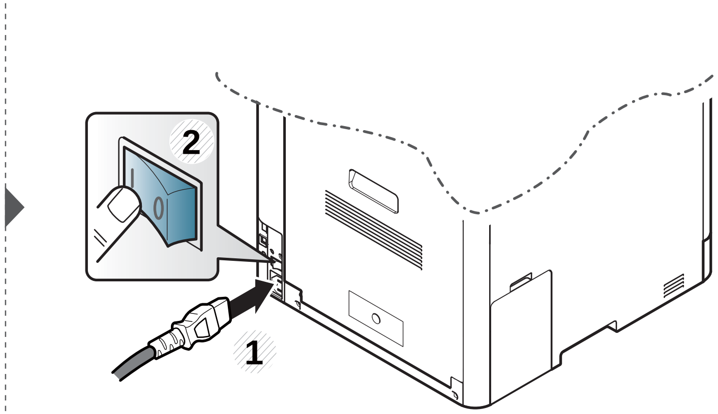

Izlietojamo materiālu ekspluatācijas ilguma pārraudzība

Ja bieži iestrēgst papīrs vai rodas drukāšanas problēmas, pārbaudiet ar ierīci izdrukāto vai skenēto lapu skaitu. Nomainiet attiecīgās daļas, ja nepieciešams.

- Piekļūšana izvēlnēm dažādiem modeļiem var būt atšķirīga (sk. "Izvēļņu pārskats" 32. lpp).
- Atkarībā no opcijām vai ierīces modeļa dažas izvēlnes, iespējams, displejā netiks parādītas. Ja tā ir, tās neattiecas uz jūsu ierīci.

1 Skārienekrānā atlasiet (**Setup**) > **Machine Setup** > **Next** > **Report** > **Supplies Information**.

2 Kad tiek parādīts apstiprinājuma logs, pieskarieties **Yes**.

3 Nospiediet pogu (**Stop**) vai sākuma ikonu (), lai atgrieztos gatavības režīmā.

Brīdinājuma par nepietiekamu tonera līmeni iestatīšana

Ja tonera daudzums kasetnē ir nepietiekams, parādās ziņojums vai iedegas gaismas diode, informējot lietotāju, ka jānomaina tonera kasetne. Varat iestatīt šo opciju, lai rādītu vai nerādītu šo ziņojumu vai gaismas diodi.

- Piekļūšana izvēlnēm dažādiem modeļiem var būt atšķirīga (sk. "Izvēļņu pārskats" 32. lpp).
- Programmas Samsung Easy Printer Manager sadaļā **Device Settings** varat iestatīt ierīces iestatījumus.

  -Sistēmas Windows un Mac lietotājiem jāiestata šādi: **Samsung Easy Printer Manager** > **(pārslēdzieties uz uzlaboto režīmu)** > **Device Settings**, sk. "Device Settings" 298. lpp.

1 Skārienekrānā atlasiet (**Setup**) > **Machine Setup** > **Next** > **Initial Setup** > **Toner Low Alert**.

Opcijā **Toner Low Alert** varat iestatīt tonera **Warning Level** kļūdas ziņojumu par zemu tonera līmeni. **Warning Level** norāda atlikušo tonera daudzumu (%) tonera kasetnē. Warning Level noklusējuma vērtība ir 10%. Varat iestatīt šo vērtību no 1 līdz 30%.

2 Atlasiet vajadzīgo opciju.

3 Nospiediet pogu (**Stop**) vai sākuma ikonu (), lai atgrieztos gatavības režīmā.

Ierīces tīrīšana

Ja rodas drukāšanas kvalitātes problēmas vai lietojat ierīci putekļainā vidē, tā regulāri jātīra, lai saglabātu labākos drukāšanas apstākļus un paildzinātu ierīces darbmūžu.

- Tīrot ierīces korpusu ar līdzekli, kas satur lielu daudzumu spirta, šķīdinātājus vai citas spēcīgas vielas, var notikt korpusa krāsas maiņa vai deformācija.
- Ja ierīce vai vieta ap to ir notraipīta ar toneri, tīrīšanai ieteicams izmantot ūdenī samērcētu drānu vai papīra salveti. Izmantojot putekļsūcēju, toneris tiek izpūsts gaisā un var būt kaitīgs jūsu veselībai.

Ārpuses tīrīšana

Tīriet ierīces korpusu ar mīkstu, bezplūksnu drānu. Nedaudz samitriniet drānu ar ūdeni, bet uzmanieties, lai neviens ūdens piliens neiekļūtu ierīcē vai uz tās.

Ierīces tīrīšana

Iekšpuses tīrīšana

Drukāšanas procesa laikā ierīcē var uzkrāties papīra gabaliņi, toneris un putekļi. Šāda uzkrāšanās var izraisīt drukāšanas kvalitātes problēmas, piemēram, tonera traipus vai izsmērējumus. Ierīces iekšpuses tīrīšana novērš un samazina šīs problēmas.

- Lai novērstu tonera kasetnes bojājumus, neatstājiet to gaismā ilgāk par pāris minūtēm. Ja nepieciešams, apsedziet to ar papīra loksni.
- Nepieskarieties tonera kasetnes zaļajai zonai. Izmantojiet kasetnes rokturi, lai neskartu šo zonu.
- Ierīces iekšpusi tīriet ar sausu drānu bez plūksnām un uzmanieties, lai nesabojātu pārneses rullīti vai citas iekšējās detaļas. Nelietojiet tādus šķīdinātājus kā benzolu vai atšķaidītāju. Pretējā gadījumā tas var izraisīt drukāšanas kvalitātes problēmas un ierīces bojājumus.

- Lai tīrītu ierīci, izmantojiet sausu drānu bez plūksnām.
- Izslēdziet ierīci un atvienojiet elektrības vadu no kontaktligzdas. Pagaidiet, kamēr ierīce atdziest. Ja ierīcei ir barošanas slēdzis, pirms ierīces tīrīšanas izslēdziet barošana slēdzi.
- Šīs lietotāja rokasgrāmatas attēlos redzamā ierīce var atšķirties no jūsu ierīces atkarībā no tās opcijām vai modeļa. Skatiet savas ierīces veidu (sk. "Skats no priekšpuses" 22. lpp).

Ierīces tīrīšana

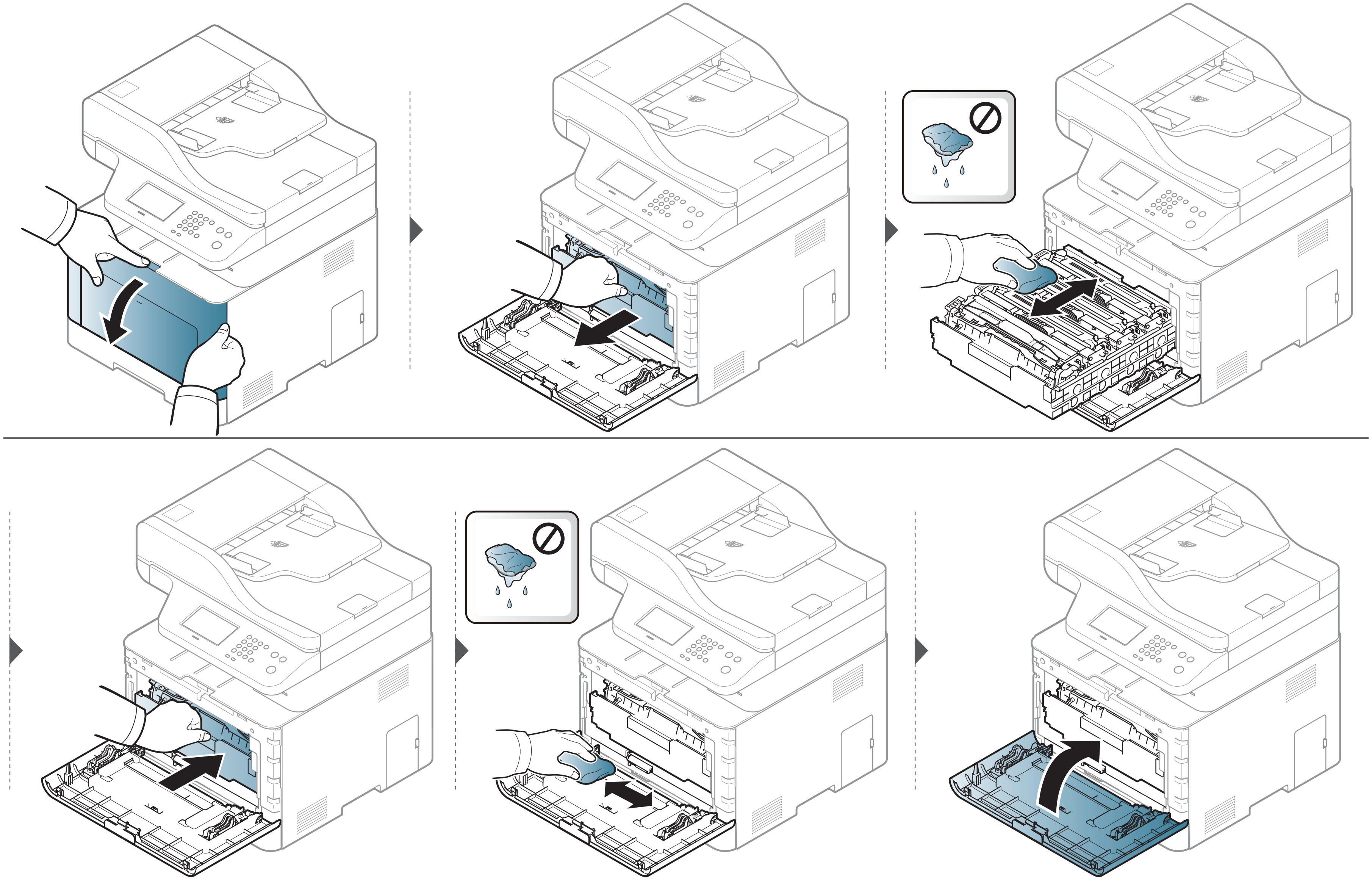

Papīra padeves rullīša tīrīšana

- Izslēdziet ierīci un atvienojiet elektrības vadu no kontaktligzdas. Pagaidiet, kamēr ierīce atdziest. Ja ierīcei ir barošanas slēdzis, pirms ierīces tīrīšanas izslēdziet barošana slēdzi.
- Šīs lietotāja rokasgrāmatas attēlos redzamā ierīce var atšķirties no jūsu ierīces atkarībā no tās opcijām vai modeļa. Skatiet savas ierīces veidu (sk. "Skats no priekšpuses" 22. lpp).

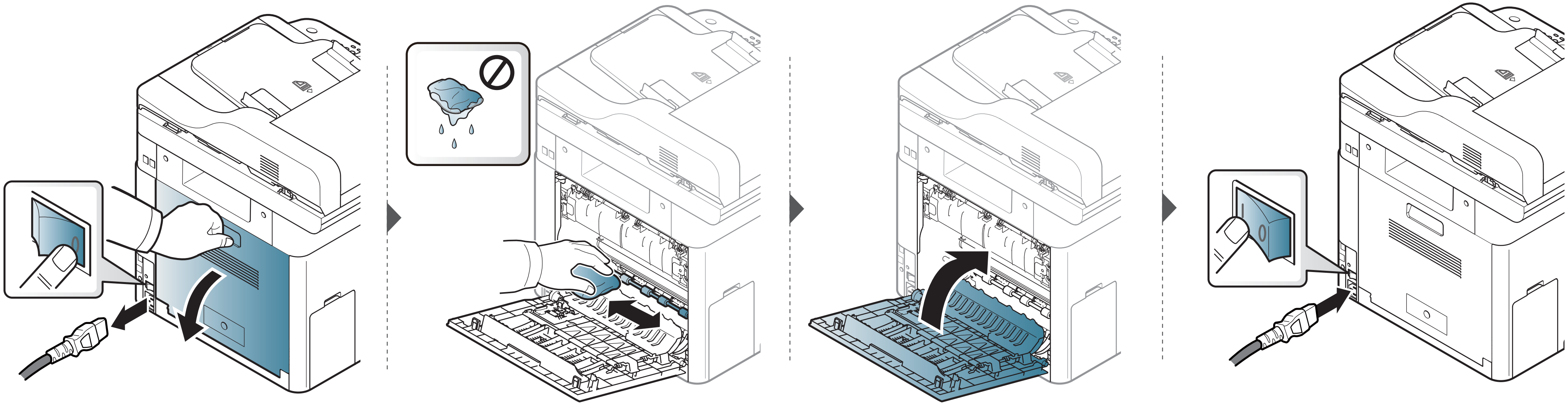

Ierīces tīrīšana

Skenēšanas bloka tīrīšana

Uzturot tīru skenēšanas bloku, tiek iegūtas vislabākās kopijas. Skenēšanas bloku ieteicams tīrīt katras dienas sākumā, kā arī dienas laikā, ja nepieciešams.

- Izslēdziet ierīci un atvienojiet elektrības vadu no kontaktligzdas. Pagaidiet, kamēr ierīce atdziest. Ja ierīcei ir barošanas slēdzis, pirms ierīces tīrīšanas izslēdziet barošana slēdzi.
- Šīs lietotāja rokasgrāmatas attēlos redzamā ierīce var atšķirties no jūsu ierīces atkarībā no tās opcijām vai modeļa. Skatiet savas ierīces veidu (sk. "Skats no priekšpuses" 22. lpp).

1 Nedaudz samitriniet mīkstu, bezplūksnu drānu vai papīra dvieli ar ūdeni.

2 Paceliet un atveriet skenera vāku.

3 Slaukiet skenera virsmu, līdz tā ir tīra un sausa.

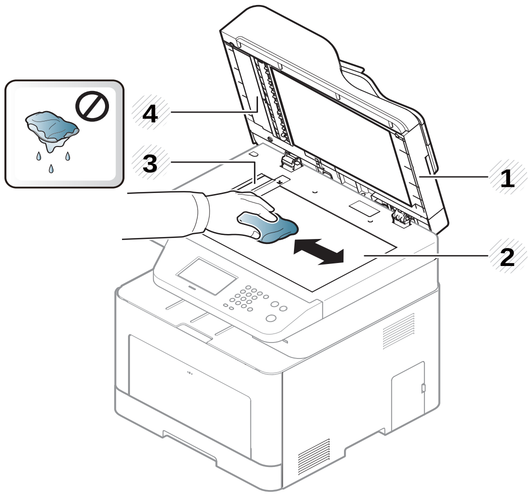

1 Skenera vāks
2 Skenera stikls
3 Dokumentu padevēja stikls
4 Baltā līste

4 Aizveriet skenera vāku.

Padomi ierīces pārvietošanā un uzglabāšanā

- Pārvietojot ierīci, nesagāziet to vai neapgrieziet otrādi. Pretējā gadījumā ierīces iekšpuse var tikt notraipīta ar toneri, kas var izraisīt ierīces bojājumus vai samazināt drukāšanas kvalitāti.
- Pārvietojot ierīci, pārliecinieties, ka vismaz divi cilvēki ir droši satvēruši ierīci.

4. Problēmu novēršana

Šajā nodaļā ir sniegta noderīga informācija par to, kā rīkoties kļūdu gadījumā.

- Padomi, kā izvairīties no papīra iestrēgšanas 102
- Iestrēguša dokumenta oriģināla izņemšana 103
- Papīra atbrīvošana iesprūšanas gadījumā 108
- Informācija par statusa indikatoriem 117
- Displeja ziņojumu nozīme 120

Šajā nodaļā ir sniegta noderīga informācija par to, kā rīkoties kļūdu gadījumā. Ja ierīcei ir displeja ekrāns, lai atrisinātu problēmu, vispirms apskatiet ziņojumu displeja ekrānā. Ja šajā nodaļā nevarat atrast risinājumu šai problēmai, skatiet Papildu rokasgrāmata nodaļu **Problēmu novēršana** (sk. "Traucējummeklēšana" 307. lpp). Ja Lietotāja rokasgrāmata nevarat atrast risinājumu vai ja problēma joprojām pastāv, sazinieties ar klientu apkalpošanas centru.

Padomi, kā izvairīties no papīra iestrēgšanas

Izvēloties pareizus apdrukājamos materiālus, var izvairīties no gandrīz visiem papīra iestrēgšanas gadījumiem. Lai izvairītos no papīra iestrēgšanas, ievērojiet šādus norādījums:

- Nodrošiniet, lai pielāgojamās vadotnes būtu pareizā pozīcijā (sk. "Tekņu pārskats" 39. lpp).
- Neizņemiet papīru no teknes, kamēr ierīce drukā.
- Pirms ievietošanas teknē, pārliecinieties, vai papīrs ir atbilstošā stāvoklī, nav salipis un deformēts.
- Neizmantojiet saburzītu, mitru vai izliektu papīru.
- Neievietojiet paplātē dažāda tipa un izmēra papīru.
- Izmantojiet tikai ieteicamo apdrukājamo materiālu (sk. "Drukas materiāla specifikācijas" 129. lpp).

Iestrēguša dokumenta oriģināla izņemšana

Ja dokumentu padevē iestrēgst oriģināldokuments, displejā tiek parādīts brīdinājuma ziņojums.

Lai nesaplēstu iestrēgušo dokumentu, izņemiet to lēnām un uzmanīgi.

Lai nepieļautu dokumentu iestrēgšanu, oriģinālus ar biezu, plānu vai dažādu veidu papīru skenējiet uz skenera stikla.

Iestrēguša dokumenta oriģināla izņemšana

Iestrēdzis papīra oriģināls skenera priekšpusē

- Šīs lietotāja rokasgrāmatas attēlos redzamā ierīce var atšķirties no jūsu ierīces atkarībā no tās opcijām vai modeļa. Skatiet savas ierīces veidu (sk. "Skats no priekšpuses" 22. lpp).
- Šī problēmu novēršanas iespēja var nebūt pieejama atkarībā no modeļa vai papildiespējām (sk. "Iespēju daudzveidība" 10. lpp).

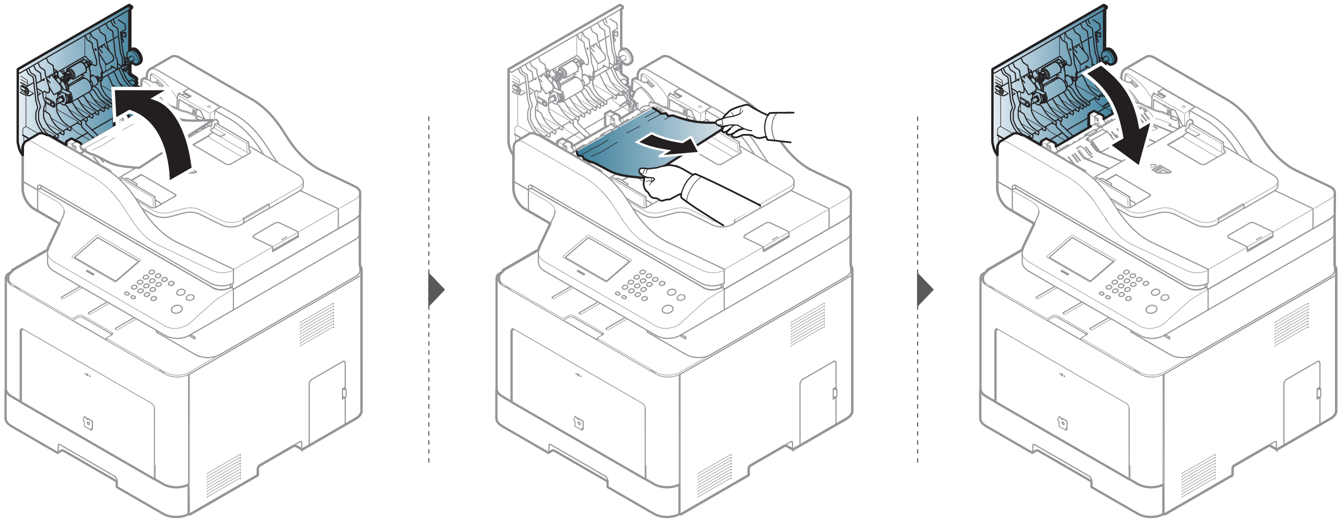

Iestrēguša dokumenta oriģināla izņemšana

Iestrēdzis papīra oriģināls skenera iekšpusē

- Šīs lietotāja rokasgrāmatas attēlos redzamā ierīce var atšķirties no jūsu ierīces atkarībā no tās opcijām vai modeļa. Skatiet savas ierīces veidu (sk. "Skats no priekšpuses" 22. lpp).
- Šī problēmu novēršanas iespēja var nebūt pieejama atkarībā no modeļa vai papildiespējām (sk. "Iespēju daudzveidība" 10. lpp).

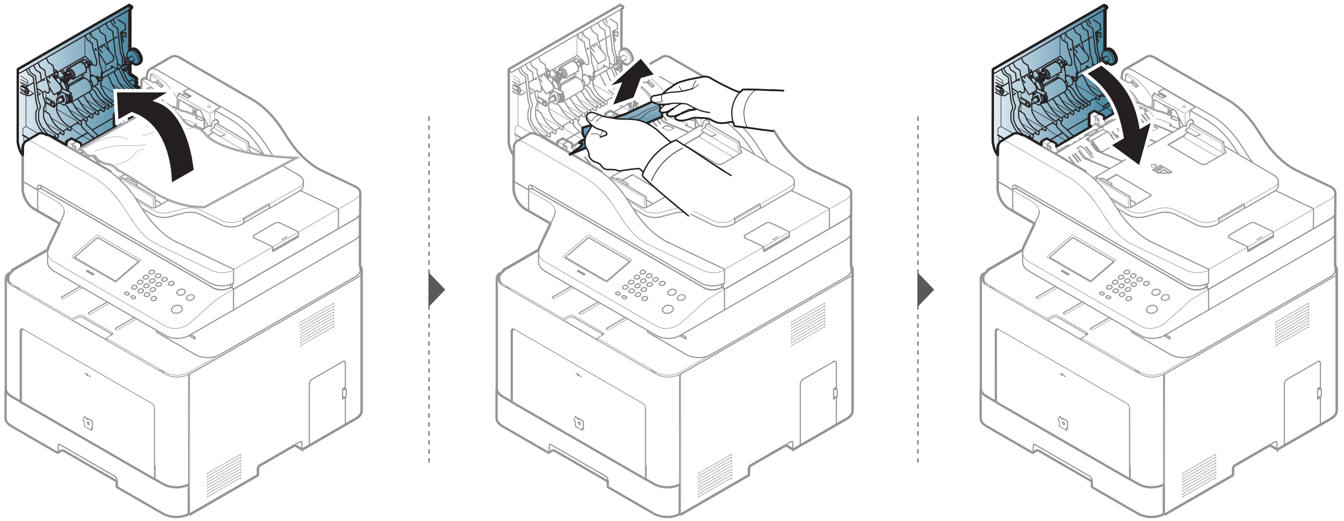

Iestrēguša dokumenta oriģināla izņemšana

Iestrēdzis papīra oriģināls skenera izvades daļā

- Šīs lietotāja rokasgrāmatas attēlos redzamā ierīce var atšķirties no jūsu ierīces atkarībā no tās opcijām vai modeļa. Skatiet savas ierīces veidu (sk. "Skats no priekšpuses" 22. lpp).
- Šī problēmu novēršanas iespēja var nebūt pieejama atkarībā no modeļa vai papildiespējām (sk. "Skats no priekšpuses" 22. lpp).

1. Izņemiet visas loksnes no dokumentu padevēja.
2. Uzmanīgi izņemiet iestrēgušo papīru no dokumentu padevēja.

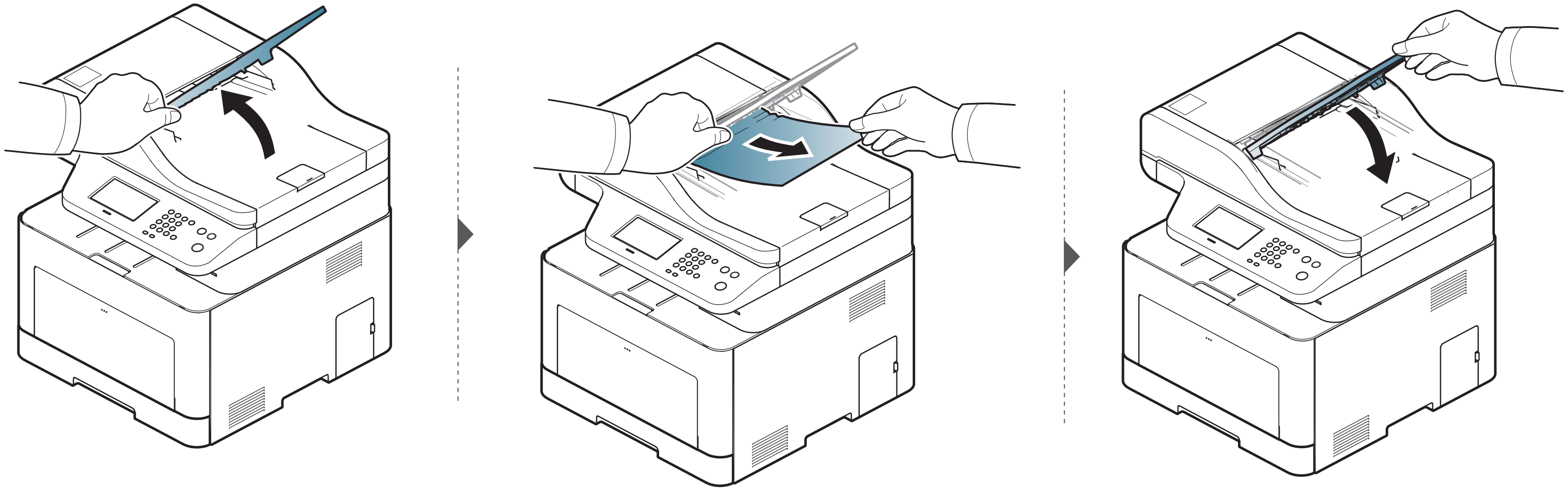

Iestrēguša dokumenta oriģināla izņemšana

Oriģinālais dokuments iestrēdzis skenera abpusējās skenēšanas sistēmā

- Šīs lietotāja rokasgrāmatas attēlos redzamā ierīce var atšķirties no jūsu ierīces atkarībā no tās opcijām vai modeļa. Skatiet savas ierīces veidu (sk. "Skats no priekšpuses" 22. lpp).
- Šī problēmu novēršanas iespēja var nebūt pieejama atkarībā no modeļa vai papildiespējām (sk. "Skats no priekšpuses" 22. lpp).

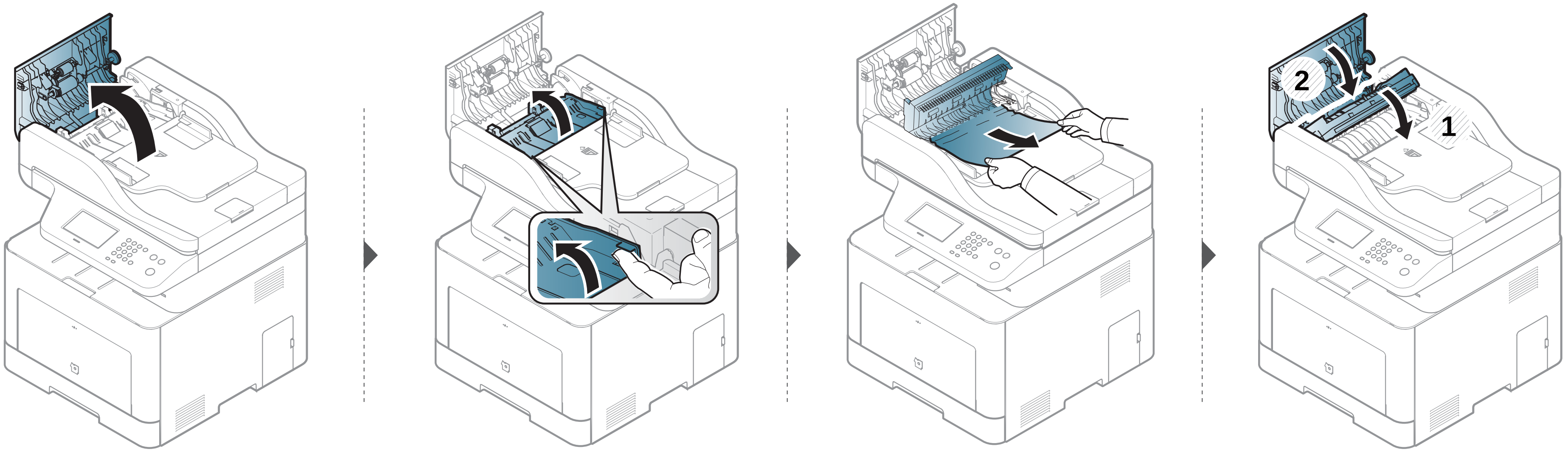

Papīra atbrīvošana iesprūšanas gadījumā

Lai papīru nesaplēstu, velciet iesprūdušo papīru ārā lēnām un uzmanīgi.

1. tekne

Noklikšķiniet uz šīs saites, lai atvērtu animāciju par iesprūduša papīra atbrīvošanu.

Šīs lietotāja rokasgrāmatas attēlos redzamā ierīce var atšķirties no jūsu ierīces atkarībā no tās opcijām vai modeļa. Skatiet savas ierīces veidu (sk. "Skats no priekšpuses" 22. lpp).

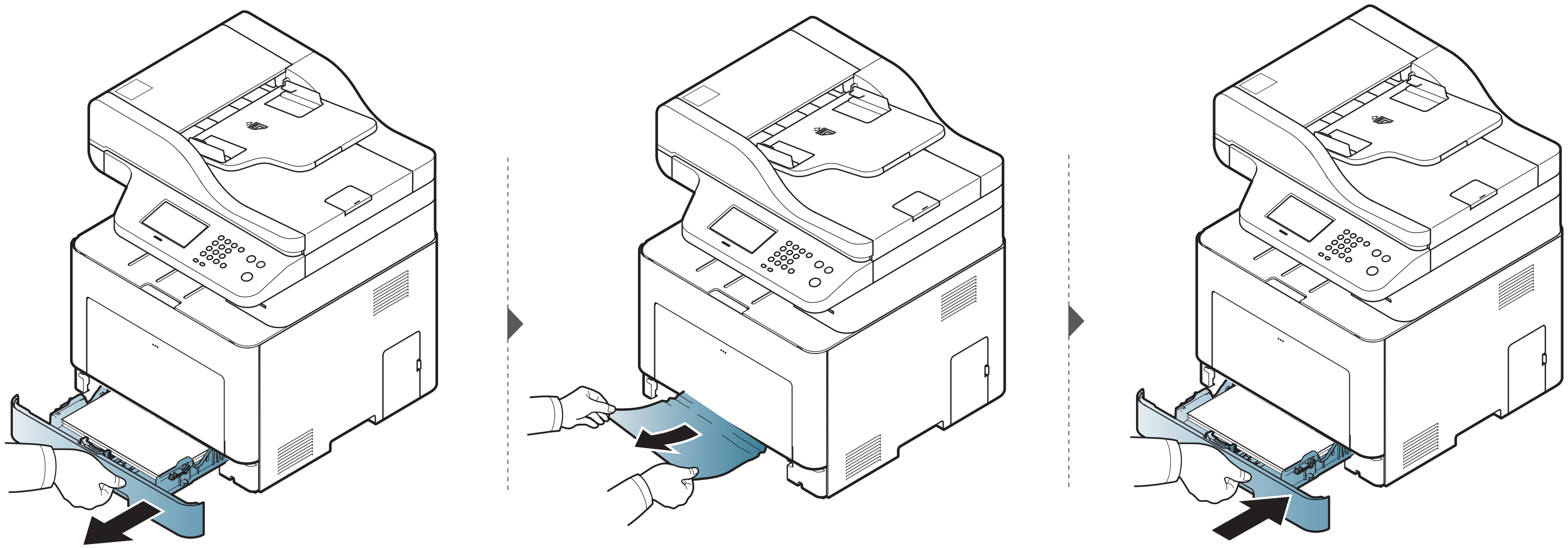

Papīra atbrīvošana iesprūšanas gadījumā

Papildu teknē

Noklikšķiniet uz šīs saites, lai atvērtu animāciju par iesprūduša papīra atbrīvošanu.

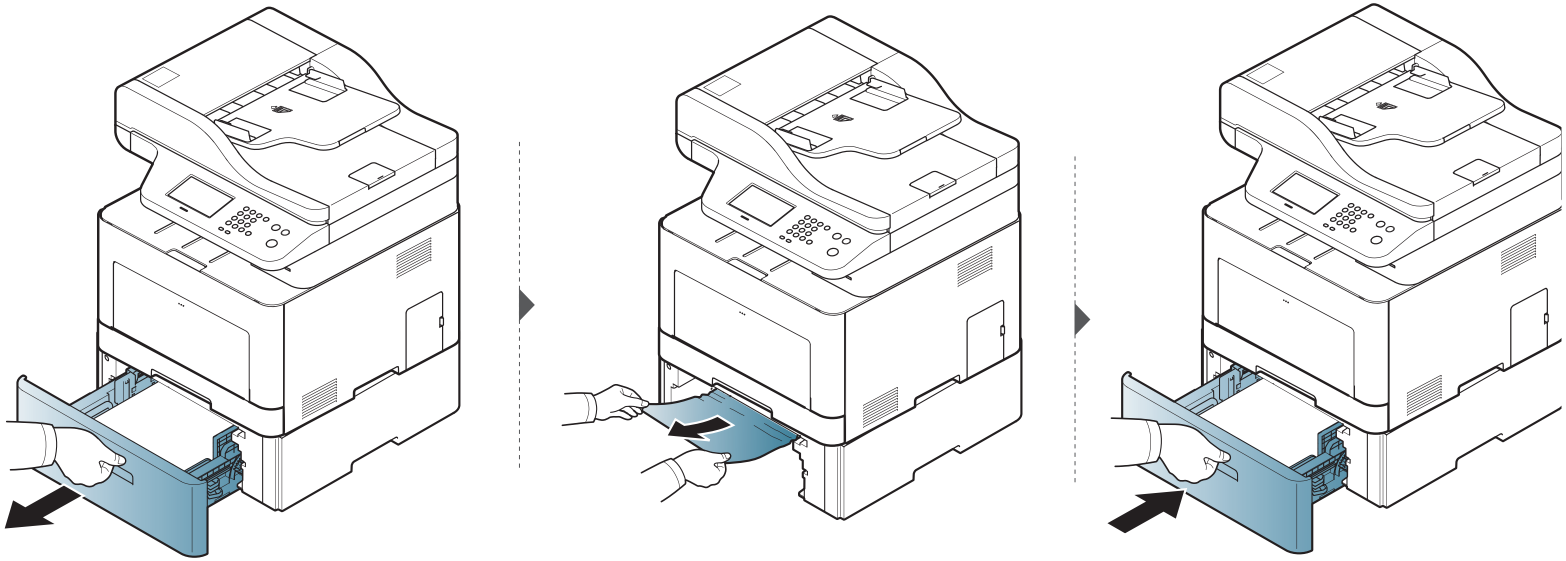

Papīra atbrīvošana iesprūšanas gadījumā

Ja neredzat šajā vietā papīru, apstājieties un pārejiet pie nākamās darbības:

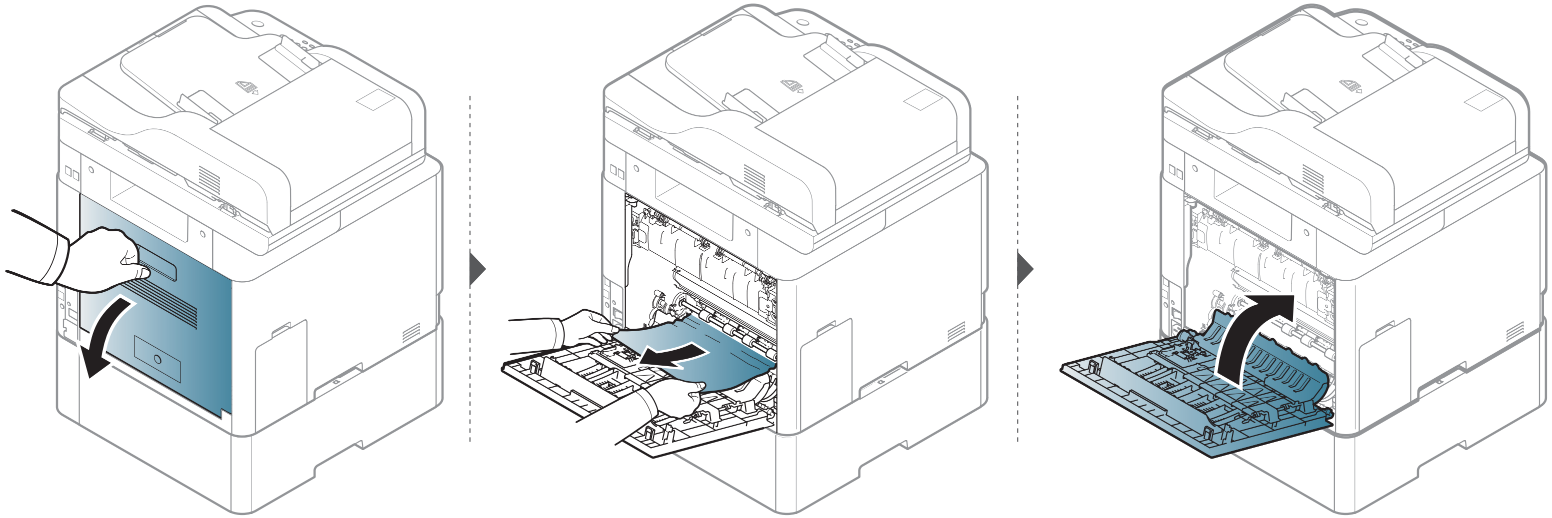

Papīra atbrīvošana iesprūšanas gadījumā

Universālajā teknē

Noklikšķiniet uz šīs saites, lai atvērtu animāciju par iesprūduša papīra atbrīvošanu.

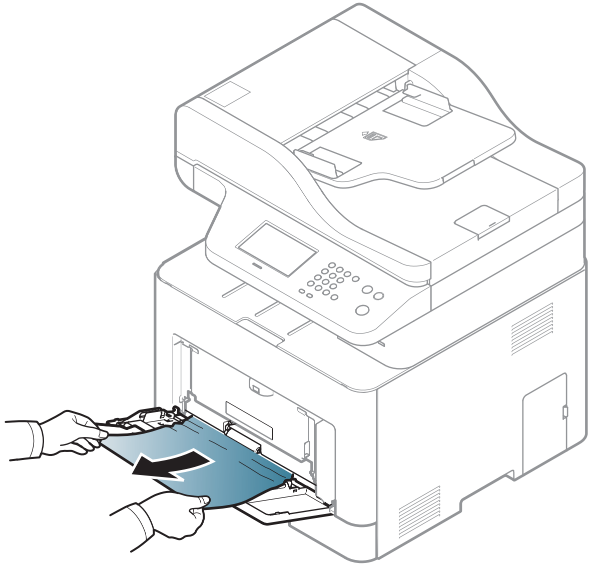

Papīra atbrīvošana iesprūšanas gadījumā

Ja neredzat šajā vietā papīru, apstājieties un pārejiet pie nākamās darbības:

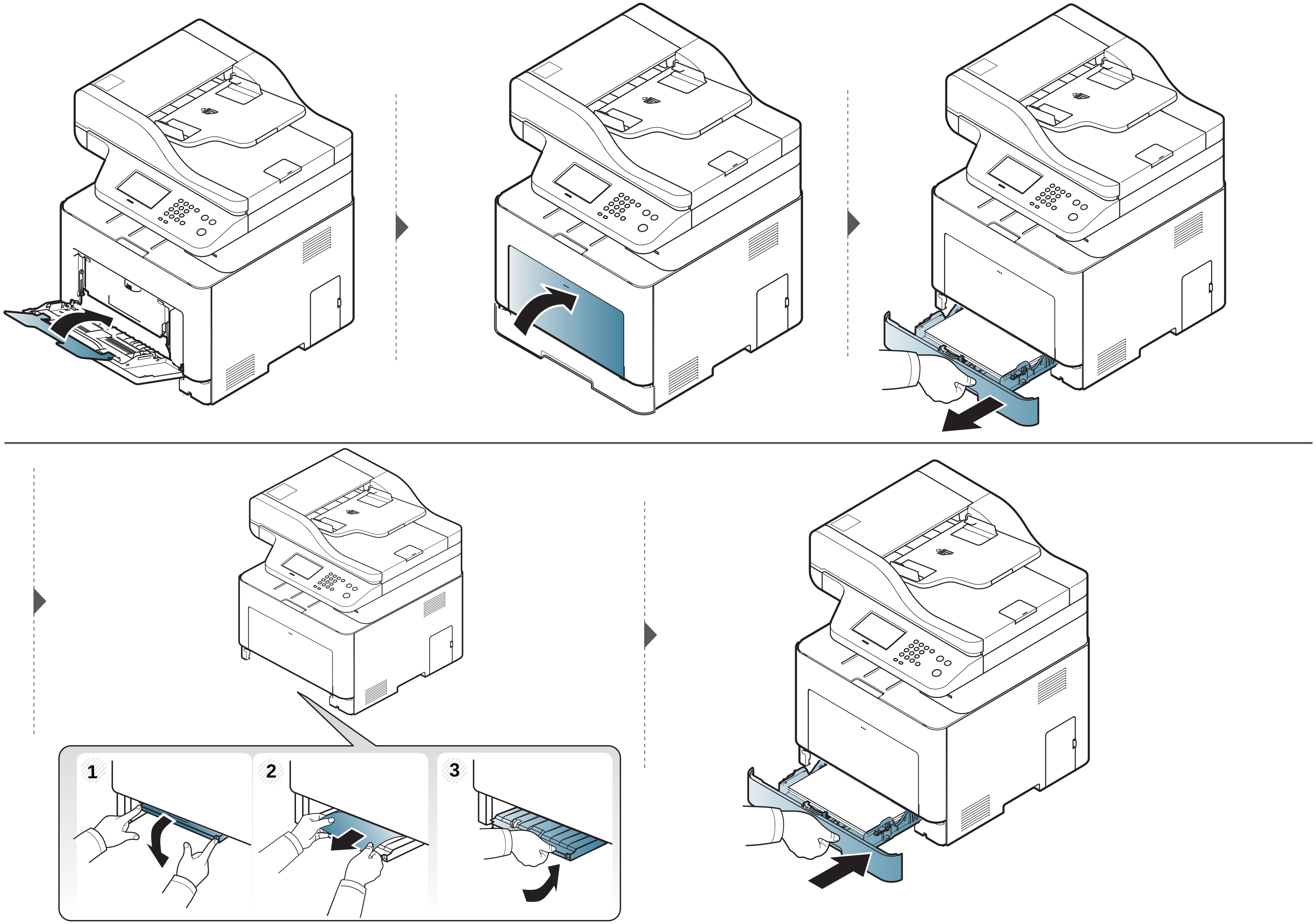

Papīra atbrīvošana iesprūšanas gadījumā

Ierīces iekšpuse

Noklikšķiniet uz šīs saites, lai atvērtu animāciju par iesprūduša papīra atbrīvošanu.

Fiksēšanas bloka zona ir karsta. Pirms papīra izņemšanas no fiksēšanas bloka zonas izslēdziet ierīci un ļaujiet tai atdzist. Neuzmanīgi izņemot papīru no šīs zonas, var rasties traumas.

Šīs lietotāja rokasgrāmatas attēlos redzamā ierīce var atšķirties no jūsu ierīces atkarībā no tās opcijām vai modeļa. Skatiet savas ierīces veidu (sk. "Skats no priekšpuses" 22. lpp).

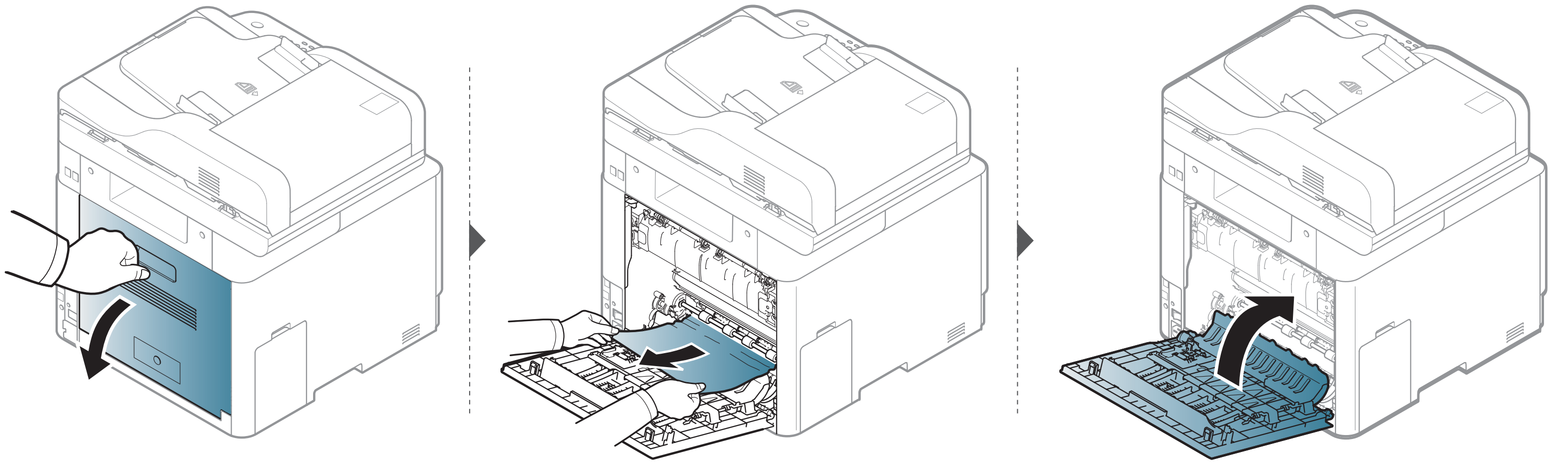

Papīra atbrīvošana iesprūšanas gadījumā

Izvades nodalījumā

Noklikšķiniet uz šīs saites, lai atvērtu animāciju par iesprūduša papīra atbrīvošanu.

Fiksēšanas bloka zona ir karsta. Esiet uzmanīgs, izņemot papīru no ierīces.

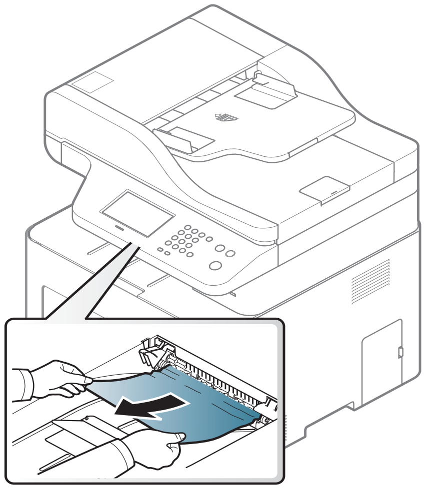

Papīra atbrīvošana iesprūšanas gadījumā

Ja neredzat šajā vietā papīru, apstājieties un pārejiet pie nākamās darbības:

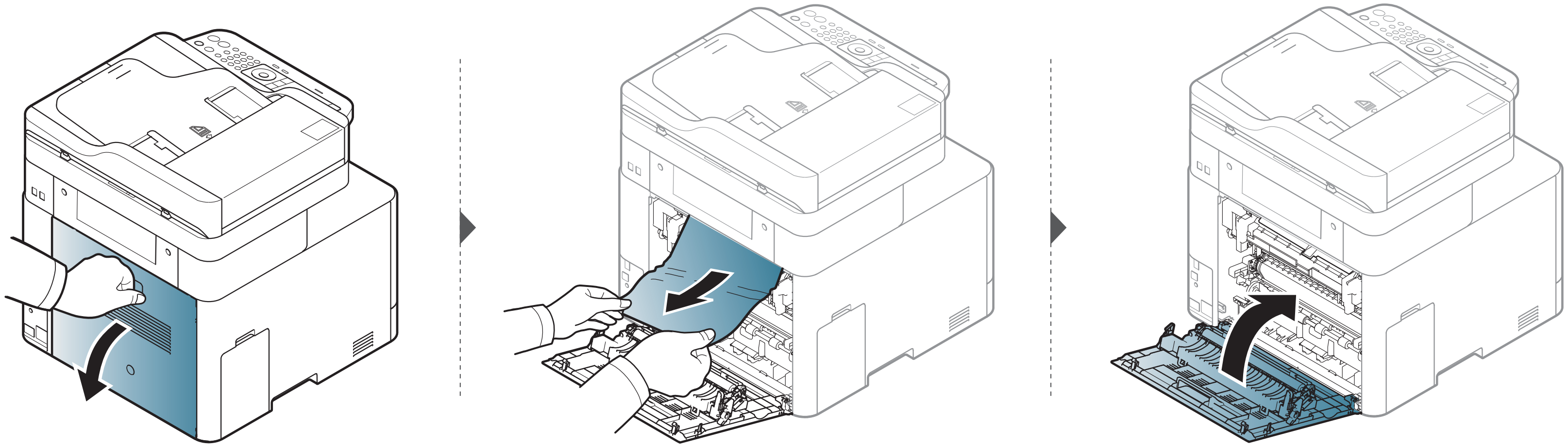

Papīra atbrīvošana iesprūšanas gadījumā

Abpusējās drukāšanas mehānisma nodalījumā

Noklikšķiniet uz šīs saites, lai atvērtu animāciju par iesprūduša papīra atbrīvošanu.

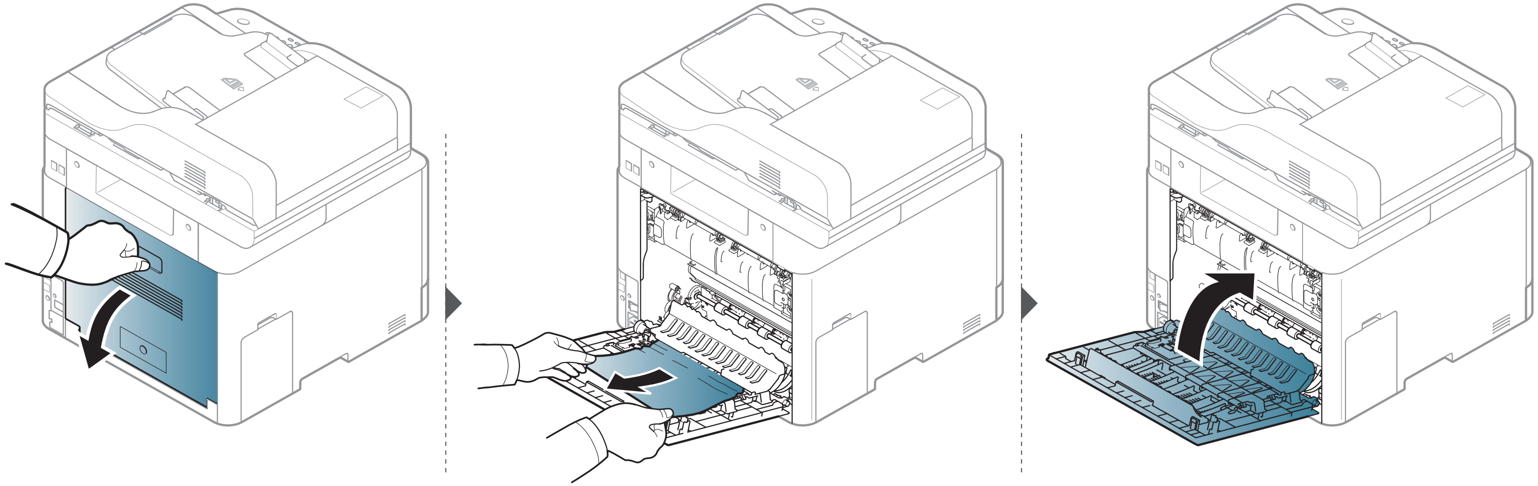

Informācija par statusa indikatoriem

Indikatora krāsa norāda uz ierīces pašreizējo statusu.

- Atkarībā no modeļa vai valsts dažas gaismas diodes, iespējams, nebūs pieejams (sk. "Vadības paneļa pārskats" 24. lpp).
- Lai novērstu šo kļūdu, apskatiet kļūdas ziņojumu un izpildiet ar to saistītās instrukcijas problēmu novēršanas daļā m(sk. "Displeja ziņojumu nozīme" 120. lpp).
- Kļūdu var arī novērst, ņemot vērā norādes datora programmas Samsung Printing Status logā (sk. "Samsung Printer Status lietošana" 299. lpp).
- Ja problēmu nevar novērst, sazinieties ar apkalpes centru.

Informācija par statusa indikatoriem

Gaismas diode	Statuss		Apraksts
Status	**Izsl.**		Ierīce ir bezsaistē vai enerģijas taupīšanas režīmā.
	Zaļš	**Mirgo**	Ja fona apgaismojums mirgo, ierīce saņem vai drukā datus.
		Iesl.	• Ierīce ir tiešsaistē, un to var izmantot.
	Sarkans	**Mirgo**	• Ir radusies neliela kļūda, un ierīce gaida, kamēr kļūda tiks novērsta. Pārbaudiet displeja ziņojumu. Kad problēma ir novērsta, ierīce atsāk darbību. • Kasetnē ir atlicis mazs daudzums tonera. Aptuvenais tonera kasetnes ekspluatācijas laiks[a] drīz beigsies. Sagatavojiet jaunu maiņas kasetni. Drukāšanas kvalitāti var īslaicīgi palielināt, atkārtoti izkliedējot toneri (sk. "Tonera atkārtota izkliedēšana" 81. lpp).[b]
		Iesl.	• Tonera kasetnei ir gandrīz beidzies ekspluatācijas laiks [a]. Ieteicams nomainīt tonera kasetni (sk. "Tonera kasetnes maiņa" 83. lpp). • Ir atvērts pārsegs. Aizveriet to. • Teknē nav papīra. Ievietojiet teknē papīru. • Ierīce ir pārtraukusi darboties, jo radusies nopietna kļūda. Pārbaudiet displeja ziņojumu (sk. "Displeja ziņojumu nozīme" 120. lpp). • Iesprūdis papīrs (sk. "Papīra atbrīvošana iesprūšanas gadījumā" 108. lpp).
Wireless[b]	**Zils**	**Mirgo**	Ierīce veido savienojumu ar bezvadu tīklu.
		Iesl.	Ierīce ir pievienota bezvadu tīklam (sk. "Bezvadu tīkla uzstādīšana" 176. lpp).
		Izsl.	Ir pārtraukts ierīces savienojums ar bezvadu tīklu.
(⏻)Power/Wake Up	**Zils**	**Iesl.**	Ierīce ir enerģijas taupīšanas režīmā.
		Izsl.	Ierīce ir gatavības režīmā vai ierīces barošana ir izslēgta.

Informācija par statusa indikatoriem

Gaismas diode	Statuss		Apraksts
Eco	**Zaļš**	**Iesl.**	Ieslēgts ekoloģiskais režīms (sk."Ekoloģiskā drukāšana" 57. lpp).
		Izsl.	Ekoloģiskais režīms ir izslēgts.

a. Aptuvenais kasetnes ekspluatācijas laiks nozīmē paredzēto vai aptuveno tonera kasetnes ekspluatācijas ilgumu, kas norāda vidējo izdruku daudzumu, un ir izstrādāts atbilstoši standartam ISO/IEC 19798. Izdrukāto lapu skaitu var ietekmēt darba vide, attēlu laukuma procentuālā attiecība, drukāšanas intervāli, grafika, materiālu veida un materiālu formāts. Kasetnē joprojām var būt mazliet tonera pat tad, ja iedegas sarkans indikators un printeris pārstāj drukāt.

b. Atkarībā no modeļa vai valsts dažas gaismas diodes, iespējams, nebūs pieejams (sk. "Vadības paneļa pārskats" 24. lpp).

Displeja ziņojumu nozīme

Paziņojumi vadības paneļa displejā tiek parādīti, lai sniegtu informāciju par ierīces statusu vai kļūdām. Tālāk redzamajās tabulās skatiet informāciju par paziņojumiem, to nozīmi un veidu, un kā nepieciešamības gadījumā novērst problēmu.

- Varat risināt kļūdu, vadoties pēc datora programmas Printing Status loga vadlīnijām (sk. "Samsung Printer Status lietošana" 299. lpp).
- Ja ziņojuma tabulā nav, izslēdziet un ieslēdziet no jauna barošanu un mēģiniet drukāšanas darbu no jauna. Ja problēmu neizdodas novērst, sazinieties ar klientu apkalpošanas centra pārstāvi.
- Kad izsaucat servisa personālu, nodrošiniet servisa pārstāvim displeja ziņojuma satura pieejamību.
- Atkarībā no opcijām vai modeļiem daži ziņojumi, iespējams, displejā netiek parādīti.
- [kļūdas numurs] norāda kļūdas numuru.
- [teknes tips] norāda teknes numuru.
- [krāsa] norāda tonera krāsu.

Ar papīra iestrēgšanu saistīti ziņojumi

Ziņojums	Nozīme	Ieteiktie risinājumi
Jam inside of duplex	Veicot abpusējo drukāšanu, ir iestrēdzis papīrs. Tas attiecas tikai uz ierīcēm ar abpusējās drukāšanas funkciju.	Atbrīvojiet iestrēgušo papīru (sk. "Abpusējās drukāšanas mehānisma nodalījumā" 116. lpp).
Jam in exit area	Papīrs ir iesprūdis papīra izvades zonā.	Atbrīvojiet iestrēgušo papīru (sk. "Izvades nodalījumā" 114. lpp).
Jam inside of machine	Papīrs ir iestrēdzis ierīces iekšpusē.	Atbrīvojiet iestrēgušo papīru (sk. "Ierīces iekšpuse" 113. lpp).
Original paper jam	Dokumentu padevējā ir iestrēdzis oriģināldokuments.	Atbrīvojiet iestrēgušo papīru (sk. "Iestrēguša dokumenta oriģināla izņemšana" 103. lpp).
Paper Jam in tray 1	Teknē iestrēdzis papīrs.	Atbrīvojiet iestrēgušo papīru (sk. "1. tekne" 108. lpp).
Paper Jam in tray 2	Papīrs ir iestrēdzis papildu teknē.	Atbrīvojiet iestrēgušo papīru (sk. "Papildu teknē" 109. lpp).

Displeja ziņojumu nozīme

Ziņojums	Nozīme	Ieteiktie risinājumi
Paper Jam in MP tray	Papīrs ir iestrēdzis universālajā teknē.	Atbrīvojiet iestrēgušo papīru (sk. "Universālajā teknē" 111. lpp).

Ar toneri saistītie ziņojumi

Ziņojums	Nozīme	Ieteiktie risinājumi
[color] toner not installed	Nav ievietota tonera kasetne.	Atkārtoti ievietojiet tonera kasetni.
	Netiek noteikta tonera kasetne	Ievietojiet tonera kasetni atkārtoti divas vai trīs reizes, lai pārliecinātos, ka tā pareizi nofiksējas. Ja problēmu neizdodas novērst, lūdzu, sazinieties ar apkopes centru.
	No tonera nav noņemta aizsargplēve.	Noņemiet tonera kasetnes aizsargplēvi. Skatiet ierīces komplektācijā iekļauto Quick Installation Guide.
[color] toner not compatible	Norādītā tonera kasetne ierīcei nav piemērota.	Ievietojiet oriģinālo Samsung tonera kasetni (sk. "Tonera kasetnes maiņa" 83. lpp).
Error: [kļūdas numurs] **[color] Toner Failure:[error number].Install [color] toner again**	Norādītā tonera kasetne uzstādīta nepareizi vai arī savienotājs ir netīrs.	Atkārtoti ievietojiet oriģinālo Samsung tonera kasetni divas vai trīs reizes, lai pārliecinātos, ka tā atrodas pareizā stāvoklī. Ja problēmu neizdodas novērst, lūdzu, sazinieties ar apkopes centru.
Prepare new [color] toner	Norādītajā kasetnē ir atlicis neliels daudzums tonera. Tuvojas tonera kasetnes paredzētā izmantošanas termiņa beigas.	Sagatavojiet jaunu maiņas kasetni. Drukāšanas kvalitāti var īslaicīgi palielināt, atkārtoti izkliedējot toneri (sk. "Tonera atkārtota izkliedēšana" 81. lpp).

Displeja ziņojumu nozīme

Ziņojums	Nozīme	Ieteiktie risinājumi
Replace new [color] toner **Replace with new [color] toner cartridge**	Norādītajai tonera kasetnei gandrīz beidzies paredzētais izmantošanas laiks[a].	• Varat izvēlēties iespēju **Stop** vai **Continue**, kā tas redzams vadības panelī. Ja izvēlaties **Stop**, printeris pārtrauc drukāšanu. Ja izvēlēsities **Continue**, printeris turpinās drukāt, bet nevarēs garantēt drukāšanas kvalitāti. • Kad parādās šis ziņojums, nomainiet tonera kasetni, lai nodrošinātu iespējami labu drukāšanas kvalitāti. Ja turpināsit lietot kasetni pēc šī paziņojuma parādīšanas, var rasties ar drukāšanas kvalitāti saistītas problēmas (sk. "Tonera kasetnes maiņa" 83. lpp).
	Norādītajai tonera kasetnei ir beidzies paredzētais izmantošanas laiks[a].	Nomainiet tonera kasetni (sk. "Tonera kasetnes maiņa" 83. lpp).

a. Aptuvenais kasetnes ekspluatācijas laiks nozīmē paredzēto vai aptuveno tonera kasetnes ekspluatācijas ilgumu, kas norāda vidējo izdruku daudzumu un ir izstrādāts atbilstoši standartam ISO/IEC 19798 (sk. "Pieejamie izlietojamie materiāli" 76. lpp). Izdrukāto lapu skaitu var ietekmēt darba vide, drukāšanas intervāli, materiāls, attēlu laukuma procentuālā attiecība un materiālu formāts. Kasetnē joprojām var būt mazliet tonera pat tad, ja tiek parādīts paziņojums par nepieciešamību ievietot jaunu kasetni un ierīce pārstāj drukāt.

Samsung neiesaka izmantot neoriģinālas Samsung tonera kasetnes, piemēram, no jauna uzpildītas vai pārstrādātas. Samsung nevar garantēt neoriģinālo Samsung tonera kasetņu kvalitāti. Servisu vai remontu, kas nepieciešams neoriģinālo Samsung tonera kasetņu izmantošanas dēļ, nesedz ierīces garantija.

Ar tekni saistītie ziņojumi

Ziņojums	Nozīme	Ieteiktie risinājumi
Output bin is full	Izvades tekne ir pilna.	Izņemiet papīrus no izvades teknes, un printeris atsāks drukāt.
Paper Empty in tray [tray type]	Norādītajā teknē nav papīra.	Ievietojiet teknē papīru (sk. "Papīra ievietošana teknē" 40. lpp).
Paper Empty in all tray	Teknē nav papīra.	Ievietojiet teknē papīru (sk. "Papīra ievietošana teknē" 40. lpp).

Displeja ziņojumu nozīme

Ziņojums	Nozīme	Ieteiktie risinājumi
Paper Empty in MP tray	Universālajā teknē nav papīra.	Ievietojiet papīru universālajā teknē (sk. "Universālā tekne" 42. lpp).
Tray 2 cassette Out	Nav uzstādīta 2. papildu tekne.	Uzstādiet 2. papildu tekni. Ja 2. papildu tekne ir uzstādīta, pārbaudiet vadu, kas savieno ierīci ar 2. papildu tekni. Ja problēmu neizdodas novērst, sazinieties ar klientu apkalpošanas centru.

Ar tīklu saistītie ziņojumi

Ziņojums	Nozīme	Ieteiktie risinājumi
IP Conflict	Kāds cits izmanto iestatīto tīkla IP adresei.	Pārbaudiet IP adresi un, ja nepieciešams, atiestatiet to (sk. Papildu rokasgrāmatu).

Ziņojums	Nozīme	Ieteiktie risinājumi
802.1x Network Error	Neizdevās autentifikācija.	Pārbaudiet tīkla autentifikācijas protokolu. Ja problēmu neizdodas novērst, sazinieties ar tīkla administratoru.

Dažādi ziņojumi

Ziņojums	Nozīme	Ieteiktie risinājumi
Not proper room temp	Ierīce ir telpā ar nepiemērotu temperatūru.	Pārvietojiet ierīci uz telpu ar atbilstošu temperatūru (sk. "Specifikācijas" 127. lpp).
Door is open.Close it	Nav kārtīgi aizvērts priekšējais vai aizmugurējais pārsegs.	Aizveriet pārsegu tā, lai tas nofiksētos savā vietā.
Scanner door open.	Nav kārtīgi aizvērts dokumentu padevēja pārsegs.	Aizveriet pārsegu tā, lai tas nofiksētos savā vietā.

Displeja ziņojumu nozīme

Ziņojums	Nozīme	Ieteiktie risinājumi
Error: [kļūdas numurs] **Engine System Failure:[error number].Call for service**	Radusies problēma motora sistēmā.	Atvienojiet un atkal pievienojiet ierīci elektrotīklam. Ja tādējādi problēmu neizdodas novērst, sazinieties ar apkopes centru.
Error: [kļūdas numurs] **UI System Failure:[error number].Call for service**	Radusies problēma lietotāja interfeisa (UI) sistēmā.	Atvienojiet un atkal pievienojiet ierīci elektrotīklam. Ja tādējādi problēmu neizdodas novērst, sazinieties ar apkopes centru.
Error: [kļūdas numurs] **Fuser Unit Failure:[error number].Turn off then on**	Radusies problēma termofiksēšanas blokā.	Atsāknējiet ierīci. Ja problēmu neizdodas novērst, lūdzu, sazinieties ar apkopes centru.
Error: [kļūdas numurs] **Motor Failure:[error number].Turn off then on.Call for service if the problem persists**	Radusies kļūme motora sistēmā.	Atsāknējiet ierīci. Ja problēmu neizdodas novērst, lūdzu, sazinieties ar apkopes centru.

Ziņojums	Nozīme	Ieteiktie risinājumi
Error: [kļūdas numurs] **LSU Failure:[error number].Turn off then on.Call for service if the problem persists**	Radusies problēma LSU.	Atsāknējiet ierīci. Ja problēmu neizdodas novērst, lūdzu, sazinieties ar apkopes centru.
Error: [kļūdas numurs] **Fan Failure:[error number].Turn off then on.Call for service if the problem persists**	Radusies kļūme ventilatora sistēmā.	Atsāknējiet ierīci. Ja problēmu neizdodas novērst, lūdzu, sazinieties ar apkopes centru.
Error: [kļūdas numurs] **Sensor Failure:[error number].Turn off then on.Call for service if the problem persists**	Radusies sensora kļūme.	Atsāknējiet ierīci. Ja problēmu neizdodas novērst, lūdzu, sazinieties ar apkopes centru.
Prepare TR.belt	Drīz beigsies pārneses lentes kalpošanas laiks.	Nomainiet pārneses lenti pret jaunu. Ja problēmu neizdodas novērst, lūdzu, sazinieties ar apkopes centru.
Replace TR.belt	Beidzies pārneses lentes ekspluatācijas laiks.	
Prepare fuser unit	Drīz beigsies paredzētais fiksēšanas bloka izmantošanas laiks.	Sagatavojiet jaunu termofiksēšanas bloku nomaiņai; sazinieties ar klientu apkalpošanas centru.

Displeja ziņojumu nozīme

Ziņojums	Nozīme	Ieteiktie risinājumi
Replace fuser unit	Beidzies termofiksēšanas bloka kalpošanas laiks.	Nomainiet termofiksēšanas bloku pret jaunu. Ja problēmu neizdodas novērst, lūdzu, sazinieties ar apkopes centru.
Install TR.belt unit	Nav uzstādīta pārneses lente.	Uzstādiet oriģinālo Samsung pārneses lenti. Sazinieties ar apkopes pārstāvjiem.
TR.belt Not compatible	Pārneses lente nav paredzēta jūsu ierīcei.	Uzstādiet jūsu ierīcei piemērotu oriģinālo Samsung detaļu. Sazinieties ar apkopes pārstāvjiem.
Waste toner near full	Izlietotā tonera tvertne ir gandrīz pilna.	Nomaiņai sagatavojiet jaunu izlietotā tonera tvertni.
Waste tank full	Izlietotā tonera konteiners ir pilns.	Nomainiet izlietotā tonera tvertni pret oriģinālu Samsung tvertni (sk. "Izlietotā tonera tvertnes nomaiņa" 86. lpp).

Ziņojums	Nozīme	Ieteiktie risinājumi
Waste Not Installed	Nav uzstādīta izlietotā tonera tvertne.	Uzstādiet izlietotā tonera tvertni. Ja tā jau ir ievietota, mēģiniet to ievietot atkārtoti. Ja problēmu nevar novērst, sazinieties ar apkalpes centru.
Replace pickup roller	Beidzies satveršanas rullīša kalpošanas laiks.	Nomainiet teknes satveršanas rullīti pret jaunu. Ja problēmu nevar novērst, sazinieties ar apkalpes centru.
Replace retard roller	Beidzies teknes aizkaves rullīša ekspluatācijas laiks.	Nomainiet teknes aizkaves rullīti pret jaunu. Ja problēmu nevar novērst, sazinieties ar apkalpes centru.
Memory Full	Atmiņa ir pilna. Vairs nevarēs saņemt faksa datus.	Izdrukājiet vai izdzēsiet faksa datus no atmiņas.
Scanner Locked	Skeneris ir bloķēts.	Atsāknējiet ierīci. Ja problēmu neizdodas novērst, lūdzu, sazinieties ar apkopes centru.

5. Pielikums

Šajā nodaļā ir norādītas produkta specifikācijas un informācija saistībā ar piemērojamajiem noteikumiem.

- **Specifikācijas** **127**
- **Normatīvā informācija** **138**
- **Autortiesības** **151**

Specifikācijas

Vispārīgas specifikācijas

Zemāk uzskaitītās specifikāciju vērtības var tikt mainītas bez iepriekšēja paziņojuma. Lai uzzinātu par iespējamām izmaiņām informāciju, apmeklējiet vietni **www.samsung.com**.

Vienumi			Apraksts
Izmēri[a]	**Platums x garums x augstums**		469 x 452,5 x 504,3 mm (18,46 x 17,81 x 19,85 collas)
Svars[a]	**Ierīce kopā ar patērējamiem materiāliem**		26,62 Kg (58,69 mārciņas)
Trokšņu līmenis[b] [c]	**Gatavības režīms**		Mazāk par 37 dB (A)
	Drukāšanas režīms		Mazāk par 55 dB (A)
	Kopēšanas režīms	Skenera stikls	Mazāk par 56 dB (A)
		Dokumentu padevējs	Mazāk par 56 dB (A)
	Skenēšanas režīms	Skenera stikls	Mazāk par 56 dB (A)
		Dokumentu padevējs	Mazāk par 56 dB (A)
Temperatūra	**Ekspluatācija**		No 10 līdz 30 ?
	Glabāšana (iepakots)		No -20 līdz 40 ?
Mitrums	**Ekspluatācija**		No 20 līdz 80% RH
	Glabāšana (iepakots)		No 10 līdz 90% RH

Specifikācijas

Vienumi		Apraksts
Maksimāli pieļaujamā jauda[d]	**110 voltu modeļi**	AC 110 - 127 V
	220 voltu modeļi	AC 220 - 240 V
Elektroenerģijas patēriņš[e]	**Vidējais ekspluatācijas režīms**	Mazāk nekā 450 W
	Gatavības režīms	Mazāk nekā 18 W
	Enerģijas taupīšanas režīms	Mazāk nekā 2,5 W
	Izslēgtā režīmā [f]	Mazāk nekā 0,1 W
	Tīkla gaidstāves režīms (visu pieslēgvietu aktivizācija)	Mazāk nekā 2,48 W
Bezvadu tīkls[g]	**Modulis**	SPW-B43143U

a. Izmēri un svars noteikts bez klausules.
b. Skaņas spiediena līmenis, ISO 7779. Testētā konfigurācija: ierīces pamatuzstādījums, A4 papīrs, vienpusējā drukāšana.
c. Informācija, kas attiecas tikai uz Ķīnu Ja iekārtas trokšņu līmenis ir lielāks par 63 db (A), iekārta jānovieto relatīvi neatkarīga atzinuma reģionā.
d. Lai uzzinātu pareizo spriegumu (V), frekvenci (hercos) un strāvas stiprumu (A), skatiet tehnisko parametru uzlīmi uz ierīces.
e. Enerģijas patēriņu var ietekmēt ierīces statuss, iestatījumi un darba vide, kā arī tas, kādu aprīkojumu un kādu metodi attiecīgajā valstī izmanto enerģijas patēriņa noteikšanai.
f. Enerģija netiek patērēta tikai tad, ja nav pievienots strāvas vads,
g. Tikai bezvadu sistēmas modeļiem (sk. "Atsevišķu modeļu funkcijas" 8. lpp).

Specifikācijas

Drukas materiāla specifikācijas

Tips	Lielums	Izmēri	Svars/ietilpība[a]	
			1. tekne/papildu tekne	Universālā tekne
Parasts papīrs [b c]	**Letter**	216 x 279 mm (8,5 x 11 collas)	No 70 līdz 90 g/m^2 (no 19 līdz 24 mārciņas dokumentu papīrs) • 1. tekne: 250 loksnes, 80 g/m^2 (21 mārciņas dokumentu papīrs) • Papildu tekne: 520 loksnes, 80 g/m^2 (20 mārciņas dokumentu papīrs)	No 70 līdz 90 g/m^2 (no 19 līdz 24 mārciņas dokumentu papīrs) • 50 loksnes
	Legal	216 x 356 mm (8,5 x 14 collas)		
	US Folio	216 x 330 mm (8,5 x 13 collas)		
	A4	210 x 297 mm (8,27 x 11,69 collas)		
	Oficio	216 x 343 mm (8,5 x 13,5 collas)		
	JIS B5	182 x 257 mm (7,17 x 10,12 collas)		
	ISO B5	176 x 250 mm (6,93 x 9,84 collas)		
	Executive	184 x 267 mm (7,25 x 10,5 collas)		
	Paziņojums	140 x 216 mm (5,5 x 8,5 collas)		
	A5	148 x 210 mm (5,83 x 8,27 collas)		
	A6	105 x 148 mm (4,13 x 5,83 collas)	No 70 līdz 90 g/m^2 (no 19 līdz 24 mārciņas dokumentu papīrs) • 150 loksnes, 80 g/m^2 (21 mārciņas dokumentu papīrs) Nav pieejams papildu teknē.	

Specifikācijas

Tips	Lielums	Izmēri	Svars/ietilpība[a]	
			1. tekne/papildu tekne	Universālā tekne
Aploksne	**Aploksne Monarch**	98 x 191 mm (3,87 x 7,5 collas)	No 75 līdz 90 g/m² (no 20 līdz 24 mārciņas dokumentu papīrs) • 20 loksnes Nav pieejams papildu teknē.	No 75 līdz 90 g/m² (no 20 līdz 24 mārciņas dokumentu papīrs) • 5 loksnes
	Aploksne No. 10	105 x 241 mm (4,12 x 9,5 collas)		
	Aploksne No. 9	98 x 225 mm (3,87 x 8,87 collas)		
	Aploksne DL	110 x 220 mm (4,33 x 8,66 collas)		
	Aploksne C5	162 x 229 mm (6,38 x 9,02 collas)		
	Aploksne C6	114 x 162 mm (4,49 x 6,38 collas)		
Biezs papīrs [b] [c]	**Skatiet sadaļu par parasto papīru**	Skatiet sadaļu par parasto papīru	No 91 līdz 105 g/m² (no 24 līdz 28 mārciņas dokumentu papīrs) • 50 loksnes, 105 g/m² (28 mārciņas dokumentu papīrs)	No 91 līdz 105 g/m² (no 24 līdz 28 mārciņas dokumentu papīrs) • 10 loksnes
Biezāks papīrs[b] [c]	**Skatiet sadaļu par parasto papīru**	Skatiet sadaļu par parasto papīru	No 164 līdz 220 g/m² (no 43 līdz 59 mārciņas dokumentu papīrs) • 50 loksnes, 220 g/m² (59 mārciņas dokumentu papīrs) Nav pieejams papildu teknē.	No 164 līdz 220 g/m² (no 43 līdz 59 mārciņas dokumentu papīrs) • 10 loksnes
Plāns papīrs	**Skatiet sadaļu par parasto papīru**	Skatiet sadaļu par parasto papīru	No 60 līdz 70 g/m² (no 16 līdz 19 mārciņas dokumentu papīrs) • 250 loksnes, 70 g/m² (19 mārciņas dokumentu papīrs)	No 60 līdz 70 g/m² (no 16 līdz 19 mārciņas dokumentu papīrs) • 50 loksnes

Specifikācijas

Tips	Lielums	Izmēri	Svars/ietilpība[a]	
			1. tekne/papildu tekne	Universālā tekne
Katūna, krāsains, iepriekš apdrukāts	**Skatiet sadaļu par parasto papīru**	Skatiet sadaļu par parasto papīru	No 75 līdz 90 g/m^2 (no 20 līdz 24 mārciņas dokumentu papīrs) • 250 loksnes, 80 g/m^2 (21 mārciņas dokumentu papīrs) Nav pieejams papildu teknē.	No 75 līdz 90 g/m^2 (no 20 līdz 24 mārciņas dokumentu papīrs) • 50 loksnes
Otrreizējā pārstrāde	**Skatiet sadaļu par parasto papīru**	Skatiet sadaļu par parasto papīru	No 70 līdz 90 g/m^2 (no 19 līdz 24 mārciņas dokumentu papīrs) • 250 loksnes, 80 g/m^2 (21 mārciņas dokumentu papīrs)	No 70 līdz 90 g/m^2 (no 19 līdz 24 mārciņas dokumentu papīrs) • 50 loksnes
Caurspīdīgā plēve	**Letter, Legal, A4**	Skatiet sadaļu par parasto papīru	No 138 līdz 146 g/m^2 (no 35 līdz 39 mārciņas dokumentu papīrs) • 50 loksnes Nav pieejams papildu teknē.	No 138 līdz 146 g/m^2 (no 35 līdz 39 mārciņas dokumentu papīrs) • 10 loksnes
Uzlīmes [d]	**Letter, Legal, US Folio, A4, JIS B5, ISO B5, Executive, A5**	Skatiet sadaļu par parasto papīru	No 120 līdz 150 g/m^2 (no 32 līdz 40 mārciņas dokumentu papīrs) • 50 loksnes Nav pieejams papildu teknē.	No 120 līdz 150 g/m^2 (no 32 līdz 40 mārciņas dokumentu papīrs) • 10 loksnes
Kartīšu papīrs [b c]	**Letter, Legal, US Folio, A4, JIS B5, ISO B5, Executive, A5**	Skatiet sadaļu par parasto papīru	No 121 līdz 163 g/m^2 (no 32 līdz 43 mārciņas dokumentu papīrs) • 50 loksnes	No 121 līdz 163 g/m^2 (no 32 līdz 43 mārciņas dokumentu papīrs) • 10 loksnes

Specifikācijas

Tips	Lielums	Izmēri	Svars/ietilpība[a]	
			1. tekne/papildu tekne	Universālā tekne
Dokumentu papīrs	**Skatiet sadaļu par parasto papīru**	Skatiet sadaļu par parasto papīru	No 105 līdz 120 g/m^2 (no 28 līdz 32 mārciņas dokumentu papīrs) • 50 loksnes	No 105 līdz 120 g/m^2 (no 28 līdz 32 mārciņas dokumentu papīrs) • 10 loksnes
Arhīva, caurumots papīrs, iespiedveidlapa	**Skatiet sadaļu par parasto papīru**	Skatiet sadaļu par parasto papīru	• 250 loksnes	• 50 loksnes
Glancēts fotoattēls[b]	Letter, A4, Postcard 4x6	Skatiet sadaļu par parasto papīru	No 111 līdz 130 g/m^2 (no 30 līdz 35 mārciņas dokumentu papīrs) 1. teknei. • 1. tekne: 30 loksnes • Papildu tekne: 50 loksnes	No 111 līdz 130 g/m^2 (no 30 līdz 35 mārciņas dokumentu papīrs) • 5 loksnes
		Skatiet sadaļu par parasto papīru	No 131 līdz 175 g/m^2 (no 35 līdz 47 mārciņas dokumentu papīrs) • 1. tekne: 30 loksnes • Papildu tekne: 50 loksnes	No 131 līdz 175 g/m^2 (no 35 līdz 47 mārciņas dokumentu papīrs) • 5 loksnes
		Skatiet sadaļu par parasto papīru	No 176 līdz 220 g/m^2 (no 47 līdz 59 mārciņas dokumentu papīrs) • 1. tekne: 30 loksnes • Papildu tekne: 50 loksnes	No 176 līdz 220 g/m^2 (no 47 līdz 59 mārciņas dokumentu papīrs) • 5 loksnes

Specifikācijas

<table>
<tr><th rowspan="2">Tips</th><th rowspan="2">Lielums</th><th rowspan="2">Izmēri</th><th colspan="2">Svars/ietilpība[a]</th></tr>
<tr><th>1. tekne/papildu tekne</th><th>Universālā tekne</th></tr>
<tr><td colspan="2">Minimālais izmērs (parastais)</td><td>• 1. tekne: 98 x 127 mm (3,86 x 5 collas)
• Papildu tekne: 148,5 x 210 mm (5,85 x 8,27 collas)
• Universālā tekne: 76 x 127 mm (3 x 5 collas)</td><td rowspan="2">• No 60 līdz 220 g/m^2 (no 16 līdz 59 mārciņas dokumentu papīrs) 1. teknei.
• No 60 līdz 163 g/m^2 (no 16 to 43 mārciņām dokumentu papīrs) papildu teknei</td><td rowspan="2">No 60 līdz 220 g/m^2 (no 16 līdz 59 mārciņas dokumentu papīrs)</td></tr>
<tr><td colspan="2">Maksimālais izmērs (parastais)</td><td>216 x 356 mm (8,5 x 14 collas)</td></tr>
</table>

a. Maksimālā jauda var atšķirties atkarībā no materiāla svara, biezuma un apkārtējās vides apstākļiem.
b. 4 x 6 collu pastkartes formāts izmantojams 1. teknē, universālajā teknē.
c. Indeksa kartītes (3 x 5) formāts izmantojams universālajā teknē.
d. Šajā ierīcē izmantojamo uzlīmju gludums ir no 100 līdz 250 (sheffield). Tas nozīmē skaitlisko gluduma līmeni.

Specifikācijas

Sistēmas prasības

Microsoft® Windows®

Operētājsistēma	Prasības (ieteicamās)		
	CPU	RAM	Brīva vieta cietajā diskā
Windows® XP	Intel® Pentium® III 933 MHz (Pentium IV 1 GHz)	128 MB (256 MB)	1,5 GB
Windows Server® 2003	Intel® Pentium® III 933 MHz (Pentium IV 1 GHz)	128 MB (512 MB)	No 1,25 GB līdz 2 GB
Windows Server® 2008	Intel® Pentium® IV 1 GHz (Pentium IV 2 GHz)	512 MB (2 GB)	10 GB
Windows Vista®	Intel® Pentium® IV 3 GHz	512 MB (1 GB)	15 GB
Windows® 7	Intel® Pentium® IV 1 GHz 32 bitu vai 64 bitu procesors vai jaudīgāks	1 GB (2 GB)	16 GB
	• DirectX® 9 grafikas atbalsts ar 128 MB atmiņu (lai iespējotu dizainu Aero). • DVD-R/W diskdzini		
Windows Server® 2008 R2	Intel® Pentium® IV 1,4 GHz (x64) procesori (2 GHz vai ātrāki)	512 MB (2 GB)	10 GB
Windows® 8 **Windows® 8.1**	Intel® Pentium® IV 1 GHz 32 bitu vai 64 bitu procesors vai jaudīgāks	2 GB (2 GB)	20 GB
	• DirectX® 9 grafikas atbalsts ar 128 MB atmiņu (lai iespējotu dizainu Aero). • DVD-R/W diskdzini		

Specifikācijas

Operētājsistēma	Prasības (ieteicamās)		
	CPU	RAM	Brīva vieta cietajā diskā
Windows Server® 2012 **Windows Server® 2012 R2**	Intel® Pentium® IV 1,4 GHz (x64) procesori (2 GHz vai ātrāki)	512 MB (2 GB)	32GB

- Internet Explorer 6.0 vai jaunāka versija ir minimālā prasība visām Windows operētājsistēmām.
- Programmatūru var instalēt lietotāji, kuriem ir administratora tiesības.
- Šī ierīce ir saderīga ar **Windows Terminal Services**.

Sistēma Mac

Operētājsistēma	Prasības (ieteicams)		
	CPU	RAM	Brīva HDD vieta
Mac OS X 10.5	• Intel® procesori • 867 MHz vai ātrāks Power PC G4/G5	512 MB (1 GB)	1 GB
Mac OS X 10.6	• Intel® procesori	1 GB (2 GB)	1 GB
Mac OS x 10.7-10.9	• Intel® procesori	2 GB	4 GB

Specifikācijas

Linux

Vienumi	Prasības
Operētājsistēma	Red Hat Enterprise Linux 5, 6 Fedora 11, 12, 13, 14, 15, 16, 17, 18, 19 OpenSUSE 11.0, 11.1, 11.2, 11.3, 11.4, 12.1, 12.2, 12.3 Ubuntu 10.04, 10.10, 11.04, 11.10, 12.04, 12.10, 13.04 SUSE Linux Enterprise Desktop 10, 11 Debian 5.0, 6.0, 7.0, 7.1 Mint 13, 14 , 15
CPU	Pentium IV 2.4 GHz (Intel Core™ 2)
RAM	512 MB (1 GB)
Brīva HDD vieta	1 GB (2 GB)

Unix

Vienumi	Prasības
Operētājsistēma	Sun Solaris 9, 10, 11 (x86, SPARC) HP-UX 11.0, 11i v1, 11i v2, 11i v3 (PA-RISC, Itanium) IBM AIX 5.1, 5.2, 5.3, 5.4, 6.1, 7.1 (PowerPC)
Brīva HDD vieta	Līdz 100 MB

Specifikācijas

Tīkla vide

Lai ierīci lietotu kā tīkla ierīci, tajā ir jāiestata tīkla protokoli. Tālāk esošajā tabulā ir redzamas ierīces atbalstītās tīkla vides.

Vienumi	Specifikācijas
Tīkla interfeiss	• Ethernet 10/100/1000 Base-TX vadu LAN • 802.11 b/g/n bezvadu LAN
Tīkla operētājsistēma	• Windows® XP, Windows Server® 2003, Windows Vista®, Windows® 7, Windows Server® 2008 R2 • Dažādas Linux OS • Mac OS x 10.5-10.9 • UNIX OS
Tīkla protokoli	• TCP/IPv4 • DHCP, BOOTP • DNS, WINS, Bonjour, SLP, UPnP • Standarta TCP/IP drukāšana (RAW), LPR, IPP, WSD • SNMPv 1/2/3, HTTP, IPSec • TCP/IPv6 (DHCP, DNS, RAW, LPR, SNMPv 1/2/3, HTTP, IPSec)
Bezvadu drošība	• Autentifikācija: atvērta sistēma, Koplietota atslēga, WPA Personal, WPA2 Personal (PSK) • Šifrēšana: WEP64, WEP128, TKIP, AES

Normatīvā informācija

Šī ierīce ir konstruēta parastai darba videi un licencēta ar vairākiem normatīvajiem paziņojumiem.

Paziņojums par lāzera drošību

Printeris ir licencēts ASV saskaņā ar Veselības un sociālo lietu ministrijas 21. federālo noteikumu kodeksa 1. punkta J apakšpunktā I (1) klases lāzera izstrādājumiem noteiktajām prasībām, un citās vietās tas ir licencēts kā I klases lāzera izstrādājums saskaņā ar IEC 60825-1: 2007

I klases lāzera produkti netiek uzskatīti par kaitīgiem. Lāzera sistēma un printeris ir izstrādāta, lai pilnībā novērstu cilvēka piekļuvi radiācijas starojumam, kas pārsniedz I klases līmeni, normālas darbības, lietotāja veiktas tehniskās apkopes vai noteiktās apkalpošanas laikā.

Brīdinājums

Nekad nelietojiet printeri, kā arī neveiciet tā apkopi, ja no lāzera/skenera ierīces ir noņemts aizsargvāks. Atstarotais stars, lai arī neredzams, var kaitēt acīm.

Izmantojot šo produktu, vienmēr jāievēro tālāk izklāstītie galvenie piesardzības pasākumi, lai mazinātu ugunsgrēka, elektrošoka un ievainojumu gūšanas risku.

Normatīvā informācija

Ozona nekaitīgums

Šī izstrādājuma ozona emisijas rādītājs ir zem 0,1 miljondaļām. Tā kā ozons ir smagāks par gaisu, glabājiet produktu labi ventilētā vietā.

Dzīvsudraba drošība

Satur dzīvsudrabu; utilizēt tikai saskaņā ar vietējām, valsts vai federālajām tiesību normām (attiecas tikai uz ASV)

Enerģijas taupītājs

Šajā printerī ir iestrādāta uzlabota enerģijas taupīšanas tehnoloģija, kas mazina enerģijas patēriņu, kad printeris netiek izmantots aktīvas ekspluatācijas režīmā.

Ja printeris nesaņem datus ilgāku laiku, enerģijas patēriņš tiek automātiski samazināts.

ENERGY STAR un ENERGY STAR preču zīme ir ASV reģistrētas zīmes.

Papildinformācija par programmu ENERGY STAR ir pieejama vietnē http://www.energystar.gov

ENERGY STAR sertificētiem modeļiem uz ierīces būs ENERGY STAR uzlīme. Pārbaudiet, vai jūsu ierīce ir ENERGY STAR sertificēta.

Otrreizējā pārstrāde

Veiciet šī izstrādājuma iepakojuma otrreizējo pārstrādi vai utilizāciju videi nekaitīgā veidā.

Normatīvā informācija

Tikai Ķīnu

回收和再循环

为了保护环境，我公司已经为废弃的产品建立了回收和再循环系统。
我们会为您无偿提供回收同类废旧产品的服务。
当您要废弃您正在使用的产品时，请您及时与授权耗材更换中心取得联系，
我们会及时为您提供服务。

Tīmekļa vietne: http://www.samsung.com/cn/support/location/supportServiceLocation.do?page=SERVICE.LOCATION

Šī izstrādājuma pareiza utilizācija (Elektrisko un elektronisko iekārtu atkritumu direktīva)

(Attiecas uz valstīm, kurās tiek izmantotas atkritumu šķirošanas sistēmas)

Šis marķējums uz izstrādājuma, piederumiem vai dokumentācijas liecina, ka izstrādājumu un tā elektroniskos piederumus (piemēram, lādētāju, austiņas, USB vadu) pēc to kalpošanas laika beigām nedrīkst utilizēt kopā ar citiem sadzīves atkritumiem. Lai novērstu iespējamo kaitējumu videi vai cilvēku veselībai, ko rada nekontrolēta atkritumu utilizācija, lūdzu, nošķiriet minētos priekšmetus no cita veida atkritumiem un nodrošiniet to otrreizējo pārstrādi atbildīgi, lai veicinātu materiālo resursu ilgtspējīgu otrreizējo izmantošanu.

Lietotājiem, kas šo ierīci izmanto mājsaimniecībā, jāsazinās ar savu mazumtirgotāju, no kura tie iegādājušies šo izstrādājumu, vai vietējo pašvaldību, lai uzzinātu, kur un kā šos priekšmetus var nogādāt otrreizējai pārstrādei videi nekaitīgā veidā.

Biznesa lietotājiem jāsazinās ar savu piegādātāju un jāpārlasa pirkuma līguma noteikumi un nosacījumi. Šo izstrādājumu un tā elektroniskos piederumus nedrīkst jaukt kopā ar citiem otrreizējai pārstrādei paredzētiem rūpnieciskajiem atkritumiem.

(Tikai ASV)

Utilizējiet nevajadzīgo elektroniku, nododot to otrreizējās pārstrādes uzņēmumā. Lai atrastu tuvāko otrreizējās pārstrādes punktu, dodieties uz mūsu tīmekļa vietni: www.samsung.com/recyclingdirect vai zvaniet (877) 278 - 0799

Kalifornijas štata 65. ierosinājuma brīdinājums (tikai klientiem ASV)

The California Safe Drinking Water and Toxic Enforcement Act requires the Governor of California to publish a list of chemicals known to the State of California to cause cancer or reproductive toxicity and requires businesses to warn of potential exposure to such chemicals.

WARNING: This product contains chemicals known to the State of California to cause cancer, birth defects or other reproductive harm.
This appliance can cause low-level exposure to the chemicals, which can be minimized by operating the appliance in a well ventilated area.

Tikai Taivānu

警告

本電池如果更換不正確會有爆炸的危險
請依製造商說明書處理用過之電池

Radioviļņu starojums

ASV Federālās komunikāciju komisijas (FCC) informācija lietotājam

Šī ierīce atbilst FCC noteikumu 15. daļai. Ekspluatācijā jāievēro tālāk minētie divi nosacījumi:

- Šī ierīce nedrīkst radīt kaitīgus traucējumus, un
- Šai ierīcei jāpieņem jebkurš traucējums, tostarp traucējums, kas var izraisīt nevēlamu darbību.

Šis aprīkojums ir testēts un ir atzīts par tādu, kas atbilst robežvērtībām, kuras noteiktas attiecībā uz B klases digitālajām ierīcēm, atbilstoši FCC noteikumu 15. daļai. Šīs robežvērtības ir paredzētas, lai nodrošinātu pietiekamu aizsardzību pret kaitīgiem traucējumiem dzīvojamā vidē. Šis aprīkojums rada, izmanto un var izstarot radiofrekvences enerģiju un, ja tas nav uzstādīts un netiek lietots saskaņā ar norādījumiem, var izraisīt kaitīgus traucējumus radiokomunikācijā. Tomēr nav garantijas, ka šādi traucējumi neradīsies attiecīgajā vidē. Ja šī ierīce izraisa kaitīgus traucējumus radio vai televīzijas uztveršanā (to var noteikt, izslēdzot un ieslēdzot iekārtu), lietotājs var mēģināt novērst šādus traucējumus, veicot vienu vai vairākus no tālāk minētajiem pasākumiem:

- Mainot antenas virzienu un atrašanās vietu.
- Palielinot attālumu starp iekārtu un uztvērēju.

Normatīvā informācija

- Pieslēdzot iekārtu rozetei, kurā strāva atšķiras no strāvas rozetē, kam pieslēgts uztvērējs.
- Lūdzot palīdzību izplatītājam vai pieredzējušam radio un TV tehniķim.

Izmaiņas vai pārveidojumi, ko nav skaidri apstiprinājis par atbilstību atbildīgais ražotājs, var liegt lietotājam tiesības ekspluatēt iekārtu.

Kanādas noteikumi par radio traucējumiem

Šī digitālā ierīce nepārsniedz B klasei noteiktos ierobežojumus attiecībā uz radio trokšņu emisiju no digitālām ierīcēm, ko paredz Kanādas ražošanas un zinātnes standarts ICES-003 traucējumus radošām ierīcēm “Digitālās ierīces”.

Cet appareil numérique respecte les limites de bruits radioélectriques applicables aux appareils numériques de Classe B prescrites dans la norme sur le matériel brouilleur: “Appareils Numériques”, ICES-003 édictée par l’Industrie et Sciences Canada.

Amerikas Savienotās Valstis

Federālo sakaru komisija (FCC)

Apzināta starojuma avotu izmantošana atbilstoši Federālās sakaru komisijas noteikumu 15. nodaļai

Printera sistēmā var būt iebūvētas (iegultas) mazjaudas radio LAN tipa ierīces (radiofrekvences (RF) bezvadu sakaru ierīces), kas darbojas 2,4 GHz/5 GHz joslā. Šī nodaļa ir piemērojama tikai tad, ja sistēmā ir šādas ierīces. Lai pārbaudītu, vai sistēmā ir bezvadu ierīces, skatiet sistēmas marķējumu.

Bezvadu ierīces, kas var būt iebūvētas sistēmā, ir kvalificētas lietošanai tikai Amerikas Savienotajās Valstīs, ja uz sistēmas marķējuma ir FCC ID numurs.

FCC ir noteikusi vispārīgas pamatnostādnes, kas paredz, ka ir jābūt 20 cm attālumam starp ierīci un cilvēka ķermeni, lai bezvadu ierīci varētu izmantot cilvēku tuvumā (tas neietver ekstremitātes). Šī ierīce jāizmanto vairāk nekā 20 cm attālumā no cilvēka ķermeņa, kad bezvadu ierīces ir ieslēgtas. Jauda bezvadu ierīcei (vai ierīcēm), kas var būt iegulta(-s) printerī, ir daudz zemāka par RF iedarbības robežvērtībām, ko noteikusi FCC.

Šo raidītāju nedrīkst novietot blakus nevienai citai antenai vai raidītājam vai ekspluatēt kopā ar to.

Normatīvā informācija

Šīs ierīces ekspluatācijā jāievēro divi tālāk minētie nosacījumi: (1) šī ierīce nedrīkst radīt kaitīgus traucējumus, un (2) šai ierīcei jāpieņem jebkurš saņemtais traucējums, tostarp traucējums, kas var izraisīt nevēlamu ierīces darbību.

Bezvadu ierīču apkopi lietotājs nedrīkst veikt. Neveiciet nekādas šo ierīču modifikācijas. Veicot bezvadu ierīces modifikāciju, tiks zaudētas tiesības to izmantot. Apkopes veikšanai sazinieties ar ražotāju.

FCC paziņojums par bezvadu LAN izmantošanu:

Uzstādot un ekspluatējot šo raidītāja un antenas kombināciju, uzstādītās antenas tuvumā var tikt pārsniegta radiofrekvences iedarbības robežvērtība 1m W/cm^2 apmērā. Tāpēc lietotājam vienmēr jāievēro minimālais 20 cm attālums no antenas. Šo ierīci nedrīkst novietot blakus citam raidītājam un raidošai antenai.

Tikai Krievija/Kazahstāna/Baltkrievija

Изготовитель: «Самсунг Электроникс Ко., Лтд.»
(Мэтан-донг) 129, Самсунг-ро, Енгтонг-гу, г. Сувон, Кёнги-до, Республика Корея

Импортер: ООО «Самсунг Электроникс Рус Компани»
Адрес: 125009, г. Москва, ул. Воздвиженка 10

Самсунг Электроникс Ко. Лтд
(Мэтан-донг) 129, Самсунг-ро, Енгтонг-гу, Сувон қ., Кёнги-до, Корея Республикасы
«САМСУНГ ЭЛЕКТРОНИКС КЗ ЭНД ЦЕНТРАЛ ЭЙЖА» ЖШС
Заңды мекен-жайы:Қазақстан Республикасы, Алматы қ., Әл-Фараби даңғылы, 36, 3,4-қабаттар

Tikai Vāciju

Das Gerät ist nicht für die Benutzung am Bildschirmarbeitsplatz gemäß BildscharbV vorgesehen.

Tikai Turcijai

- RoHS

  EEE Yönetmeliğine Uygundur.
  This EEE is compliant with RoHS.

- Bu ürünün ortalama yaşam süresi 7 yıl, garanti suresi 2 yildir.

Normatīvā informācija

Tikai klientiem Taizemē

Šis telekomunikāciju aprīkojums atbilst NTC tehniskajām prasībām.

Tikai Kanādu

Šis produkts atbilst Industry Canada piemērojamajām tehniskajām specifikācijām. / Le present materiel est conforme aux specifications techniques applicables d'Industrie Canada.

Zvanītāja ekvivalences numurs (Ringer Equivalence Number - REN) norāda maksimālo tālruņa saskarnei pievienojamo ierīču skaitu. Saskarnes savienojuma pārtraukšanu var izraisīt jebkāda ierīču kombinācija, kas neatbilst sekojošai prasībai: visu ierīču REN summa nedrīkst pārsniegt piecas vienības. / L'indice d'equivalence de la sonnerie (IES) sert a indiquer le nombre maximal de terminaux qui peuvent etre raccordes a une interface telephonique. La terminaison d'une interface peut consister en une combinaison quelconque de dispositifs, a la seule condition que la somme d'indices d'equivalence de la sonnerie de tous les dispositifs n'excede pas cinq.

Faksa identificēšana

1991. gada Telefonsakaru patērētāju tiesību aizsardzības likums aizliedz jebkurai personai lietot datoru vai citu elektronisku ierīci ziņas nosūtīšanai pa telefaksa ierīci, ja vien šīs ziņas katras nosūtītās lapas augšdaļā vai lejas daļā, vai uz pirmās nosūtītās lapas nav norādīta sekojoša informācija:

1. pārraidīšanas datums un laiks
2. ziņojumu nosūtošā uzņēmuma, sabiedrības vai personas identifikācija un
3. nosūtītājiekārtas, uzņēmuma, sabiedrības vai personas tālruņa numurs.

Telekomunikāciju uzņēmums var veikt izmaiņas tā sakaru iekārtās, ierīču darbībās vai procedūrās, ja šādas darbības ir nepieciešamas uzņēmuma darbības nodrošināšanai un nav pretrunā ar Federālās sakaru komisijas noteikumu 68. daļas noteikumiem. Ja šādas izmaiņas ir saprātīgi paredzamas, lai novērstu jebkuras klienta termināļa ierīces nesaderību ar telekomunikāciju uzņēmuma sakaru iekārtām, vai ir nepieciešama šādas termināļa ierīces modificēšana vai pārveidošana, vai citādi fiziski jāietekmē tās lietošana vai veiktspēja, klients laikus ir rakstiski jābrīdina, lai viņam būtu iespēja nodrošināt nepārtrauktu pakalpojumu.

Normatīvā informācija

Zvanītāja slodzesskaitlis

Zvanītāja slodzesskaitlis un FC reģistrācijas numurs šai iekārtai ir norādīts uz uzlīmes, kas atrodas iekārtas apakšā vai aizmugurē. Dažos gadījumos var būt nepieciešams darīt zināmus šos numurus telefonsakaru uzņēmumam.

Zvanītāja slodzesskaitlis (REN) ir elektriskā slodze, ko piemēro tālruņa līnijai, un tas ir nepieciešams, lai noteiktu, vai esat pārslogojis līniju. Vienā tālruņa līnijā uzstādot vairāku veidu ierīces, var rasties problēmas ar tālruņa zvanu veikšanu un saņemšanu, īpaši, ja tiek veikts zvans ienākoša zvana laikā. Visu tālrunim pieslēgto iekārtas zvanītāju slodzesskaitļu summai jābūt mazākai par pieci, lai nodrošinātu pienācīgu telefonsakaru uzņēmuma pakalpojumu sniegšanu. Dažos gadījumos summa, kas ir pieci, var nebūt izmantojama jūsu līnijā. Ja kāds no tālruņiem nedarbojas pienācīgi, tas nekavējoties jānoņem no tālruņa līnijas, jo tas var radīt bojājumus tīklam.

Aprīkojums atbilst FCC noteikumu 68. daļai un ACTA pieņemtajām prasībām. Šī aprīkojuma aizmugurē ir uzlīme, kurā papildus citai informācijai ir norādīts izstrādājuma identifikators US:AAAEQ##TXXXX formātā. Šis numurs ir jāpaziņo telefonsakaru uzņēmumam, ja tiek pieprasīts.

FCC noteikumi paredz, ka šī aprīkojuma mainīšana vai modificēšana, ko nav skaidri apstiprinājis ražotājs, var liegt lietotājam tiesības izmantot šo aprīkojumu. Ja termināla iekārtas rada kaitējumu tīklam, telefonsakaru uzņēmumam ir jāinformē klients, ka pakalpojuma sniegšana var tikt pārtraukta. Tomēr, ja iepriekšēja informēšana nav iespējama, uzņēmums var uz laiku pārtraukt pakalpojumu, ar nosacījumu, ka tā:

a nekavējoties paziņo par to klientam;

b sniedz klientam iespēju novērst aprīkojuma problēmu;

c informē klientu par tiesībām iesniegt sūdzību Federālajā komunikāciju komisijā atbilstoši FCC noteikumu un nosacījumu 68. daļas E apakšdaļai.

Noderīga informācija:

- Ierīce nav paredzēta savienošanai ar digitālo PBX sistēmu.
- Ja esat iecerējis izmantot datora modemu vai faksa modemu tajā pašā tālruņa līnijā, kuru izmanto ierīce, visām ierīcēm var rasties nosūtīšanas un saņemšanas problēmas. Ieteicams, lai ierīce nedalītu līniju ar nekādām citām ierīcēm, izņemot parasto tālruni.
- Ja apkārtnē bieži notiek zibeņošana vai pārspriegumi, ieteicams uzstādīt pārsprieguma aizsardzību gan elektropārvades līnijām, gan tālruņa līnijām. Pārsprieguma aizsardzību varat iegādāties no izplatītāja vai specializētos tālruņu un elektronisko preču veikalos.

- Programmējot operatīvo dienestu numurus un/vai veicot testa zvanus uz operatīvo dienestu numuriem, izmantojiet parasto numuru, lai informētu operatīvā dienesta dispečeru par savu nodomu. Dispečers sniegs turpmākus norādījumus par to, kā praksē testēt operatīvā dienesta numuru.
- Šī ierīce nav ekspluatējama, izmantojot monētu pakalpojumus vai kopējās tālruņu līnijas.
- Šī ierīce nodrošina magnētisko savienojumu ar dzirdes aparātiem.

Varat droši pieslēgt šo ierīci tālruņa tīklam, izmantojot standarta modulāro savienotāju USOC RJ-11C.

Aprīkojumā iekļautās kontaktdakšas nomaiņa (attiecas tikai uz Apvienoto Karalisti)

Svarīgi

Šīs ierīces strāvas kabelis ir aprīkots ar standarta (BS 1363) 13 amp kontaktdakšu, un tai ir 13 amp drošinātājs. Kad nomaināt vai pārbaudāt drošinātāju, jāuzliek atpakaļ pareizais 13 amp drošinātājs. Pēc tam jānomaina drošinātāja pārsegs. Ja esat pazaudējis drošinātāja pārsegu, neizmantojiet kontaktdakšu, kamēr neesat sagādājis citu drošinātāja pārsegu.

Sazinieties ar pārdevēju, no kura iegādājāties ierīci.

Apvienotajā Karalistē visvairāk tiek izmantotas 13 amp kontaktdakšas, un tām vajadzētu derēt. Tomēr dažās ēkās (pārsvarā vecajās) nav parasto 13 amp kontaktligzdu. Jāiegādājas piemērots kontaktdakšas adapteris. Nenoņemiet sakusušu kontaktdakšu.

Ja nogriežat sakusušu kontaktdakšu, nekavējoties atbrīvojieties no tās. Nevar mainīt kontaktdakšas vadus un ir risks saņemt elektrošoku, ja spraudīsiet kontaktdakšu kontaktligzdā.

Svarīgs brīdinājums:

Ierīce ir jāzemē.

Strāvas kabeļa vadiem ir šāds krāsu kods:

- **Zaļš un dzeltens:** zemējums
- **Zils:** neitrāls
- **Brūns:** zemspriegums

Ja strāvas kabeļa vadi neatbilst kontaktdakšā atzīmētajām krāsām, rīkojieties šādi:

Pievienojiet zaļo un dzelteno vadu adatai, kas apzīmēta ar burtu “E” jeb drošības zemējuma simbolu vai nokrāsota zaļa un dzeltena vai zaļa.

Pievienojiet zilo vadu adatai, kas apzīmēta ar burtu “N” vai nokrāsota melna.

Normatīvā informācija

Pievienojiet brūno vadu adatai, kas apzīmēta ar burtu “L” vai nokrāsota sarkana.

Kontaktdakšā, adapterī vai sadales skapī jābūt 13 amp drošinātājam.

Atbilstības deklarācija (Eiropas valstis)

Apstiprinājumi un sertifikāti

Ar šo Samsung Electronics paziņo, ka tā izstrādājums [C267xFW] atbilst Zemsprieguma direktīvas (2006/95/EK) un EMS direktīvas (2004/108/EK) galvenajām prasībām un citiem atbilstošajiem noteikumiem.

Ar šo Samsung Electronics paziņo, ka šis [C267xFW] atbilst Radiosakaru un telekomunikāciju termināla iekārtu direktīvas 1999/5/EK pamatprasībām un citiem atbilstošajiem noteikumiem.

Paziņojumu par atbilstību var izlasīt vietnē **www.samsung.com**; dodieties uz Support > Download center un ievadiet printera (MFP) nosaukumu, lai pārlūkotu EuDoC.

1995. gada 1. janvāris: Padomes Direktīva Nr. 2006/95/EC par dalībvalstu tiesību aktu saskaņošanu attiecībā uz elektroiekārtām, kas paredzētas lietošanai zema sprieguma robežās.

1996. gada 1. janvāris: Padomes Direktīva 2004/108/EC par dalībvalstu tiesību aktu saskaņošanu attiecībā uz elektromagnētisko savietojamību.

1999. gada 9. marts: Padomes Direktīva Nr. 1999/5/EC par radioiekārtām un telekomunikāciju termināla iekārtām un to atbilstības savstarpējo atzīšanu. Paziņojuma pilnu tekstu, kurā minētas atbilstošās direktīvas un atsauces standarti, varat saņemt no sava Samsung Electronics Co., Ltd. pārstāvja.

EC sertifikācija

Sertifikācija saskaņā ar Direktīvu 1999/5/EC par radioiekārtām un telekomunikāciju termināla iekārtām (FAX)

Šo Samsung izstrādājumu Samsung ir sertificējis Viseiropas vienoto gala iekārtu pieslēgumu publiskajam komutācijas telefonu tīklam (PSTN) saskaņā ar Direktīvu 1999/5/EC. Šis izstrādājums ir konstruēts tā, lai darbotos valstu PSTN tīklos un būtu savietojams ar Eiropas valstu PBX:

Ja radušās problēmas, iesākumā sazinieties ar Samsung Electronics Co., Ltd. Euro QA Lab laboratoriju.

Šis izstrādājums ir testēts atbilstīgi standartam TBR21. Lai palīdzēt izmantot un pielietot gala iekārtu, kas atbilst šim standartam, Eiropas Telekomunikāciju standartu institūts (ETSI) ir sagatavojis ieteikumu (EG 201 121), kurā ir ietvertas piezīmes un papildu prasības, lai nodrošinātu TBR21 gala iekārtu savietojamību ar tīklu. Šis izstrādājums ir konstruēts saskaņā ar visām attiecīgajām šajā dokumentā ietvertajām piezīmēm un tām pilnībā atbilst.

Normatīvā informācija

Eiropas radioierīču apstiprināšanas informācija (izstrādājumiem, kas aprīkoti ar ES apstiprinātām radioierīcēm)

Printera sistēmā, kas ir paredzēta lietošanai mājās vai birojā, var būt iebūvētas (iegultas) mazjaudas radio LAN tipa ierīces (radiofrekvences (RF) bezvadu sakaru ierīces), kas darbojas 2,4 GHz/5 GHz joslā. Šī nodaļa ir piemērojama tikai tad, ja sistēmā ir šādas ierīces. Lai pārbaudītu, vai sistēmā ir bezvadu ierīces, skatiet sistēmas marķējumu.

Bezvadu ierīces, kas, iespējams, iekļautas šajā sistēmā, ir kvalificētas izmantošanai tikai Eiropas Savienībā vai saistītajās teritorijās, ja uz sistēmas marķējuma ir apzīmējums CE kopā ar pilnvarotās iestādes reģistrācijas numuru un brīdinājuma simbolu.

Jauda bezvadu ierīcei vai ierīcēm, kas var būt iegultas printerī, ir daudz zemāka par RF iedarbības robežvērtībām, ko noteikusi Eiropas Komisija R&TTE direktīvā.

Eiropas valstis, kas kvalificētas saskaņā ar bezvadu ierīču apstiprinājumiem:

ES valstis

Eiropas valstis, kurās noteikti lietošanas ierobežojumi:

ES

Francijā šo ierīci drīkst lietot tikai iekštelpās.

EEZ/EBTA valstis

Pašlaik nav ierobežojumu

Paziņojumi par atbilstību normatīvajiem aktiem

Ieteikumi par bezvadu ierīču lietošanu

Printera sistēmā var būt iebūvētas (iegultas) mazjaudas radio LAN tipa ierīces (radiofrekvences (RF) bezvadu sakaru ierīces), kas darbojas 2,4 GHz/5 GHz joslā. Šajā sadaļā ir sniegts vispārīgs pārskats par nosacījumiem, kas jāņem vērā bezvadu ierīces ekspluatācijā.

Papildu ierobežojumi, brīdinājumi un svarīga informācija, kas attiecas uz atsevišķām valstīm, ir uzskaitīta konkrēto valstu (vai valstu grupu) sadaļās. Šajā sistēmā iekļautās bezvadu ierīces ir kvalificētas izmantošanai tikai tajās valstīs, kas identificētas ar radioierīču apstiprinājuma apzīmējumiem uz sistēmas novērtējuma marķējuma. Ja valsts, kurā izmantosit bezvadu ierīci, nav iekļauta sarakstā, sazinieties ar vietējo radioierīču apstiprināšanas aģentūru, lai uzzinātu, kādas ir prasības. Bezvadu ierīces tiek stingri reglamentētas, un to izmantošana var nebūt atļauta.

Normatīvā informācija

Jauda bezvadu ierīcei vai ierīcēm, kas var būt iegultas šajā printerī, ir daudz zemāka par pašlaik zināmajām RF iedarbības robežvērtībām. Tā kā bezvadu ierīces (kas var būt iegultas šajā printerī) izstaro mazāk enerģijas, nekā ir atļauts radiofrekvenču drošības standartos un ieteikumos, ražotājs uzskata, ka šo ierīču izmantošana ir droša. Neatkarīgi no jaudas līmeņa jāuzmanās, lai pēc iespējas mazinātu cilvēku saskari ar šīm ierīcēm to parastās darbības laikā.

Atbilstoši vispārējiem norādījumiem parastais attālums starp ierīci un ķermeni, izmantojot ierīci ķermeņa tuvumā, ir 20 cm (tas neietver ekstremitātes). Kad ir ieslēgtas bezvadu ierīces un notiek pārraide, šī ierīce ir jāizmanto vairāk nekā 20 cm attālumā no ķermeņa.

Šo raidītāju nedrīkst novietot blakus nevienai citai antenai vai raidītājam vai ekspluatēt kopā ar to.

Dažos apstākļos ir vajadzīgi bezvadu ierīču lietošanas ierobežojumi. Visbiežāko ierobežojumu piemēri ir minēti tālāk.

Radiofrekvenču bezvadu sakari var radīt traucējumus komerciālo gaisa kuģu iekārtu darbībā. Pašreizējie aviācijas noteikumi paredz, ka bezvadu ierīcēm lidojuma laikā ir jābūt izslēgtām. IEEE 802.11 (zināms arī kā bezvadu tīkls Ethernet) un Bluetooth sakaru ierīces ir tādu ierīču piemēri, kuras nodrošina bezvadu sakarus.

Vidēs, kur bezvadu ierīču darbība var radīt citu ierīču vai dienestu darbības traucējumus, būt kaitīga vai tiek uzskatīta par kaitīgu, to izmantošana var būt ierobežota vai aizliegta. Lidostas, slimnīcas un ar skābekli vai uzliesmojošu gāzi pildīta atmosfēra ir tikai daži no piemēriem, kur bezvadu ierīču izmantošana ir ierobežota vai aizliegta. Kad atrodaties vidē, kurā neesat pārliecināts par bezvadu ierīču izmantošanas ierobežojumiem, pirms bezvadu ierīces izmantošanas vai ieslēgšanas prasiet atļauju attiecīgajai iestādei.

Katrā valstī ir atšķirīgi bezvadu ierīču izmantošanas ierobežojumi. Tā kā sistēma ir aprīkota ar bezvadu ierīci, tad, ieceļojot no vienas valsts citā, ja līdzi pārvadājat sistēmu, pirms jebkuras pārvietošanās vai ceļojuma prasiet vietējām radioierīču apstiprināšanas iestādēm, lai tās informē par jebkādiem bezvadu ierīču izmantošanas ierobežojumiem galamērķa valstī.

Ja iegādātā sistēma ir aprīkota ar iekšējo iegulto bezvadu ierīci, neekspluatējiet to, līdz visi pārsegi un vāki neatrodas savā vietā un sistēma nav pilnībā nokomplektēta.

Bezvadu ierīču apkopi lietotājs nedrīkst veikt. Neveiciet nekādas šo ierīču modifikācijas. Veicot bezvadu ierīces modifikāciju, tiks zaudētas tiesības to izmantot. Apkopes veikšanai sazinieties ar ražotāju.

Izmantojiet tikai tos draiverus, kas apstiprināti valstij, kurā ierīce tiks izmantota. Izskatiet ražotāja nodrošināto sistēmas atjaunošanas komplektu, vai arī sazinieties ar tehniskā atbalsta dienestu, lai iegūtu papildinformāciju.

Normatīvā informācija

Tikai Ķīnu

产品中有毒有害物质或元素的名称及含量

部件名称	有毒有害物质或元素					
	铅 (Pb)	汞 (Hg)	镉 (Cd)	六价铬 (Cr^{6+})	多溴联苯 (PBB)	多溴联苯醚 (PBDE)
塑料	O	O	O	O	O	O
金属 (机箱)	X	O	O	O	O	O
印刷电路部件 (PCA)	X	O	O	O	O	O
电缆 / 连接器	X	O	O	O	O	O
电源设备	X	O	O	O	O	O
电源线	X	O	O	O	O	O
机械部件	X	O	O	O	O	O
卡盒部件	X	O	O	O	O	O
定影部件	X	O	O	O	O	O
扫描仪部件 - CCD (如果有)	X	X	O	O	O	O
扫描仪部件 - 其它 (如果有)	X	O	O	O	O	O
印刷电路板部件 (PBA)	X	O	O	O	O	O
墨粉	O	O	O	O	O	O
滚筒	O	O	O	O	O	O

○：表示该有毒有害物质在该部件所有均质材料中的含量均在 SJ/T 11363-2006 标准规定的限量要求以下。
×：表示该有毒有害物质至少在该部件的某一均质材料中的含量超出 SJ/T 11363-2006 标准规定的限量要求。

以上表为目前本产品含有有毒有害物质的信息。本信息由本公司的配套厂家提供，经本公司审核后而做成，本产品的部分部件含有有毒有害物质，这些部件是在现有科学技术水平下暂时无可替代物质，但三星电子将会一直为满足 SJ/T 11363-2006 标准而做不懈的努力。

Autortiesības

© 2014 Samsung Electronics Co., Ltd. Visas tiesības paturētas.

Šī lietotāja rokasgrāmata ir paredzēta tikai informatīviem mērķiem. Visa šeit iekļautā informācija var tikt mainīta bez paziņojuma.

Samsung Electronics neuzņemas atbildību ne par kādiem tiešiem vai netiešiem bojājumiem, kas radušies šīs lietotāja rokasgrāmatas izmantošanas dēļ vai saistībā ar to.

- Samsung un Samsung logotips ir Samsung Electronics Co., Ltd. preču zīmes.
- Microsoft, Windows, Windows Vista, Windows 7, Windows 8 un Windows Server 2008 R2 ir Microsoft Corporation reģistrētas prečzīmes vai prečzīmes.
- Microsoft, Internet Explorer, Excel, Word, PowerPoint un Outlook ir vai nu reģistrētas preču zīmes, vai Microsoft Corporation preču zīmes, kas reģistrētas ASV un citās valstīs.
- Google, Picasa, Google Cloud Print, Google Docs, Android un Gmail ir vai nu reģistrētas preču zīmes, vai Google Inc preču zīmes.
- iPad, iPhone, iPod touch, Mac un Mac OS ir Apple Inc. preču zīmes, kas reģistrētas ASV un citās valstīs.
- AirPrint un AirPrint logotips ir Apple Inc preču zīmes.
- Visi pārējie zīmolu vai izstrādājumu nosaukumi ir to attiecīgo īpašnieku — uzņēmumu vai organizāciju — preču zīmes.

Lai iegūtu informāciju par atvērtā pirmkoda licencēm, skatiet kompaktdiskā iekļauto failu “**LICENSE.txt**”.

REV. 1.00

Lietotāja rokasgrāmata

Samsung Multifunction **ProXpress**

C267x series

PAPILDU

Šajā rokasgrāmatā ir informācija par instalēšanu, papildu konfigurēšanu, darbību un problēmu novēršanu dažādu operētājsistēmu vidēs.

Atkarībā no modeļa vai valsts dažas funkcijas, iespējams, nebūs pieejams.

PAMATA

Šajā rokasgrāmatā ir sniegta informācija par ierīces instalēšanu, galvenajām darbībām un problēmu novēršanu operētājsistēmā Windows.

PAPILDU

1. Programmatūras instalēšana

Instalēšana sistēmā Mac 156
Pārinstalēšana sistēmā Mac 157
Instalēšana operētājsistēmā Linux 158
Pārinstalēšana operētājsistēmā Linux 159

2. Tīklam pievienotas ierīces izmantošana

Noderīgas tīkla programmas 161
Vadu tīkla uzstādīšana 162
Draivera instalēšana no tīkla 165
IPv6 konfigurācija 173
Bezvadu tīkla uzstādīšana 176
Samsung Mobile Print 194
NFC funkcijas izmantošana 195
AirPrint 202
Google Cloud Print™ 203

3. Noderīgu iestatījumu izvēlnes

Drukāt 207
Kopēt 209
Skenēšana 213
Fakss 217
System Setup 221
Job Status 232
Eco 233
Direct USB 234
Document Box 235
Scan to Cloud 236

4. Īpašas iespējas

Augstuma pielāgošana 238
E-pasta adreses saglabāšana 239
Dažādu rakstzīmju ievadīšana 241
Faksa adrešu grāmatas iestatīšana 244
Autorizētu lietotāju reģistrēšana 247
Drukāšanas funkcijas 248
Skenēšanas funkcijas 264

Faksa funkcijas 274
Koplietotas mapes funkciju izmantošana 283
Ierīces papildfunkciju izmantošana 284

5. Noderīgi pārvaldības rīki

Piekļūšana pārvaldības rīkiem 286
Easy Capture Manager 287
Samsung Easy Color Manager 288
Samsung AnyWeb Print 289
Easy Eco Driver 290
Pakalpojuma SyncThru™ Web Service lietošana 291
Programmas Samsung Easy Document Creator izmantošana 295
Samsung Easy Printer Manager lietošana 296
Samsung Printer Status lietošana 299
Samsung Printer Experience izmantošana 301

6. Traucējummeklēšana

Papīra padeves problēmas 308
Ar barošanu un kabeļa pievienošanu saistītas problēmas 309
Drukāšanas problēmas 310
Drukāšanas kvalitātes problēmas 314
Problēmu novēršana 322
Skenēšanas problēmas 323
Faksa problēmas 325
Operētājsistēmas problēmas 327

1. Programmatūras instalēšana

Šajā nodaļā ir sniegtas instrukcijas, kā instalēt svarīgu un noderīgu programmatūru, ko izmantot tādā vidē, kurā ierīce ir pievienota, izmantojot kabeli. Lokāli pievienota ierīce ir ierīce, kas ir tieši pievienota datoram, izmantojot kabeli. Ja ierīce ir savienota ar tīklu, izlaidiet tālāk minētās darbības un pārejiet pie tīklam pievienotās ierīces draivera instalēšanas (sk. "Draivera instalēšana no tīkla" 165. lpp).

- **Instalēšana sistēmā Mac 156**
- **Pārinstalēšana sistēmā Mac 157**
- **Instalēšana operētājsistēmā Linux 158**
- **Pārinstalēšana operētājsistēmā Linux 159**

- Ja lietojat operētājsistēmu Windows, informāciju par ierīces draivera instalēšanu skatiet Pamata rokasgrāmatā (sk. "Draivera lokāla instalēšana" 27. lpp).
- Izmantojiet tikai tādu USB kabeli, kas nav garāks par 3 metriem (118 collām).

Instalēšana sistēmā Mac

1. Pārliecinieties, ka ierīce ir pievienota datoram un ieslēgta.

2. Ievietojiet nodrošinātās programmatūras kompaktdisku CD-ROM diskdzinī.

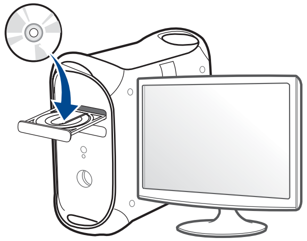

3. Veiciet dubultklikšķi uz CD-ROM ikonas, kas parādās Mac datora darbvirsmā.

   • Izmantojot Mac OS X 10.8, divreiz noklikšķiniet uz CD-ROM, kas parādās **Finder**.

4. Veiciet dubultklikšķi uz mapes **MAC_Installer** > ikonas **Installer OS X**.

5. Noklikšķiniet uz **Continue**.

6. Izlasiet licences līgumu un noklikšķiniet uz **Continue**.

7. Noklikšķiniet uz **Agree**, lai piekristu licences līguma noteikumiem.

8. Noklikšķiniet uz **Install**. Tiks instalēti visi ierīcei nepieciešamie komponenti.

   Noklikšķinot uz **Customize**, var izvēlēties atsevišķus instalējamos komponentus.

9. Ievadiet paroli un noklikšķiniet uz **OK** (vai **Install Software**).

10. Atlasiet **USB Connected Printer**, kas atrodams **Printer Connection Type**, un noklikšķiniet uz **Continue**.

11. Noklikšķiniet uz pogas **Add Printer**, lai izvēlētos printeri, un pievienojiet to savam printeru sarakstam.

    Ja ierīce atbalsta faksu, noklikšķiniet uz pogas **Add Fax**, lai atlasītu faksu un pievienotu to faksu sarakstam.

12. Noklikšķiniet uz **Continue**.

13. Kad instalēšana ir pabeigta, noklikšķiniet uz **Close**.

Pārinstalēšana sistēmā Mac

Ja printera draiveris nedarbojas pareizi, atinstalējiet to un instalējiet atkārtoti.

1 Atveriet mapi **Applications** > **Samsung** > **Printer Software Uninstaller**.

2 Lai atinstalētu printera programmatūru, noklikšķiniet uz **Continue**.

3 Pārbaudiet izdzēšamo programmu un noklikšķiniet uz **Uninstall**.

4 Ievadiet paroli un noklikšķiniet uz **OK**.

5 Kad atinstalēšana ir pabeigta, noklikšķiniet uz **Close**.

Ja ierīce jau ir pievienota, dzēsiet to programmā **Print Setup Utility** vai **Print & Fax**.

Instalēšana operētājsistēmā Linux

Lai instalētu printera programmatūru, no Samsung vietnes jālejupielādē Linux programmatūras pakotnes (http://www.samsung.com > atrast savu produktu > Atbalsts un lejupielādes).

Vienotā Linux draivera instalēšana

Lai instalētu ierīces programmatūru, jāpiesakās kā galvenajam lietotājam (root). Ja neesat galvenais lietotājs, sazinieties ar sistēmas administratoru.

1. Pārliecinieties, ka ierīce ir pievienota datoram un ieslēgta.
2. Iekopējiet **Unified Linux Driver** pakotni savā sistēmā.
3. Atveriet programmu Terminal, tad atveriet mapi, kurā iekopējāt pakotni.
4. Izvelciet pakotnes saturu.
5. Pārvietojiet uz mapi **uld**.
6. Izpildiet komandu "**./install.sh**" (ja neesat pieteicies saknes līmenī, izpildiet komandu ar "**sudo**" kā "**sudo ./install.sh**")
7. Turpiniet ar instalēšanu.
8. Kad instalēšana pabeigta, palaidiet drukāšanas utilītu (atveriet **System** > **Administration** > **Printing** vai programmā Terminal izpildiet komandu "**system-config-printer**").
9. Noklikšķiniet uz pogas **Add**.
10. Atlasiet savu printeri.
11. Noklikšķiniet uz pogas **Forward** un pievienojiet to savai sistēmai.

Pārinstalēšana operētājsistēmā Linux

Ja printera draiveris nedarbojas pareizi, atinstalējiet to un instalējiet atkārtoti.

1. Atveriet programmu **Terminal**.
2. Atveriet mapi **uld**, kas izvilkta no **Unified Linux Driver** pakotnes.
3. Izpildiet komandu “./**uninstall.sh**” (ja neesat pieteicies saknes līmenī, izpildiet komandu ar “**sudo**” kā “**sudo ./uninstall.sh**”)
4. Turpiniet ar instalēšanu.

2. Tīklam pievienotas ierīces izmantošana

Šajā nodaļā ir sniegtas detalizētas instrukcijas, kā iestatīt tīklam pievienotu ierīci un tās programmatūru.

- Noderīgas tīkla programmas 161
- Vadu tīkla uzstādīšana 162
- Draivera instalēšana no tīkla 165
- IPv6 konfigurācija 173
- Bezvadu tīkla uzstādīšana 176
- Samsung Mobile Print 194
- NFC funkcijas izmantošana 195
- AirPrint 202
- Google Cloud Print™ 203

Atbalstītās papildu ierīces un funkcijas var būt atkarīgas no modeļa (sk. "Atsevišķu modeļu funkcijas" 8. lpp).

Noderīgas tīkla programmas

Ir pieejamas vairākas programmas, kas ļauj tīkla vidē viegli uzstādīt tīkla iestatījumus. Ir iespējams pārvaldīt vairākas ierīces tīklā, it īpaši tīkla administratoram.

- Pirms izmantojat tālāk minētās programmas, iestatiet IP adresi.
- Dažas iespējas un papildiespējas var nebūt pieejamas atkarībā no modeļa vai valsts (sk. "Atsevišķu modeļu funkcijas" 8. lpp).

SyncThru™ Web Service

Tīkla ierīcē iegultais tīmekļa serveris ļauj veikt šādus uzdevumus (sk. "Pakalpojuma SyncThru™ Web Service lietošana" 291. lpp).

- Skatīt informāciju par izejmateriāliem un to statusu.
- Pielāgot ierīces iestatījumus.
- Iestatīt e-pasta paziņojumu sūtīšanas opciju. Iestatot šo opciju, ierīces statusa informācija (nepietiekams tonera daudzums kasetnē vai ierīces kļūda) tiks automātiski nosūtīta un noteiktas personas e-pastu.
- konfigurēt tīkla parametrus, kas nepieciešami, lai ierīce izveidotu savienojumu ar dažādām tīkla vidēm;

SyncThru™ Web Admin Service

Šis ir tīmeklī pieejams ierīces pārvaldības risinājums tīklu administratoriem. SyncThru™ Web Admin Service nodrošina efektīvu tīkla ierīču pārvaldību un ļauj attāli pārraudzīt tīkla ierīces un novērst ar tām saistītās problēmas no jebkuras vietas, kur ir uzņēmuma piekļuve internetam.

- Programmu iespējams lejupielādēt Samsung tīmekļa vietnē (dodieties uzhttp://www.samsung.com > atrodiet savu izstrādājumu > atlasiet Support vai Downloads).

SetIP vadu tīkla uzstādīšana

Izmantojot šo utilītprogrammu, var izvēlēties tīkla interfeisu un manuāli konfigurēt ar TCP/IP protokolu lietojamās IP adreses.

- Sk. "IPv4 konfigurācija, izmantojot programmu SetIP (Windows)" 162. lpp.
- Sk. "Pv4 konfigurācija, izmantojot programmu SetIP (sistēmā Mac)" 163. lpp.
- Sk. "IPv4 konfigurācija, izmantojot programmu SetIP (Linux)" 164. lpp.

- Ierīcē, kas neatbalsta tīkla portu, nevarēs izmantot šo funkciju (sk. "Skats no aizmugures" 23. lpp).
- Šī programma neatbalsta TCP/IPv6.

Vadu tīkla uzstādīšana

Tīkla konfigurācijas atskaites drukāšana

Izmantojot ierīces vadības paneli, var izdrukāt **tīkla konfigurācijas atskaiti**, kurā redzami ierīces pašreizējie tīkla iestatījumi. Tas palīdz iestatīt tīklu.

- Skārienekrānā atlasiet (**Setup**) > **Machine Setup** > **Next** > **Report** > **Network Configuration**.

Izmantojot šo **tīkla konfigurācijas atskaiti**, var uzzināt ierīces MAC adresi un IP adresi.

Piemēram:

- MAC adrese: 00:15:99:41:A2:78
- IP adrese: 169.254.192.192

IP adreses iestatīšana

- Ierīcē, kas neatbalsta tīkla interfeisu, nevarēs izmantot šo funkciju (sk. "Skats no aizmugures" 23. lpp).
- Šī programma neatbalsta TCP/IPv6.

Lai tīklā veiktu drukāšanu un pārvaldību, vispirms ir jāiestata IP adrese. Vairumā gadījumu jaunu adresi automātiski piešķirs tīklā esošais DHCP (Dynamic Host Configuration Protocol — dinamiskā resursdatora konfigurācijas protokols) serveris.

IPv4 konfigurācija, izmantojot programmu SetIP (Windows)

Pirms programmas SetIP izmantošanas, atspējojiet datora ugunsmūri: **Vadības panelis** > **Drošības centrs** > **Windows ugunsmūris**.

Tālāk aprakstītās instrukcijas var atšķirties atkarībā no ierīces modeļa.

1. Lejupielādējiet programmatūru vietnē Samsung, pēc tam atveriet tās pakotni un instalējiet programmatūru: (http://www.samsung.com > atrast savu produktu > Atbalsts un lejupielādes).
2. Izpildiet instalēšanas logā redzamās instrukcijas.
3. Pievienojiet ierīci tīklam, izmantojot tīkla kabeli.
4. Ieslēdziet ierīci.
5. Operētājsistēmas Windows izvēlnē **Sākt** atlasiet **Visas programmas** > **Samsung Printers** > **SetIP** > **SetIP**.

Vadu tīkla uzstādīšana

6 Lai atvērtu protokolu TCP/IP konfigurācijas logu, programmas SetIP logā noklikšķiniet uz ikonas (trešā no kreisās puses).

7 Ievadiet jauno ierīces informāciju konfigurācijas logā. Uzņēmuma iekštīklā pirms darba turpināšanas var būt nepieciešams, lai šo informāciju piešķir tīkla pārvaldnieks.

Uzziniet ierīces MAC adresi **tīkla konfigurācijas atskaitē** (sk. "Tīkla konfigurācijas atskaites drukāšana" 162. lpp) un ievadiet to bez koliem. Piemēram, 00:15:99:29:51:A8 kļūst par 0015992951A8.

8 Noklikšķiniet uz **Apply** un pēc tam noklikšķiniet uz **OK**. Ierīce automātiski izdrukās **Tīkla konfigurācijas atskaiti**. Apstipriniet, vai visi iestatījumi ir pareizi.

Pv4 konfigurācija, izmantojot programmu SetIP (sistēmā Mac)

Pirms programmas SetIP izmantošanas atspējojiet datora ugunsmūri: **System Preferences** > **Security** (vai **Security & Privacy**) > **Firewall**.

Tālāk aprakstītās instrukcijas var atšķirties atkarībā no ierīces modeļa.

1 Pievienojiet ierīci tīklam, izmantojot tīkla kabeli.

2 Ievietojiet nodrošinātās programmatūras kompaktdisku CD-ROM diskdzinī.

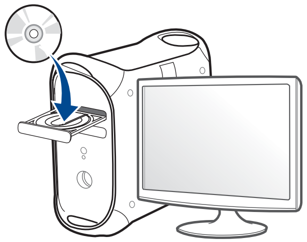

3 Veiciet dubultklikšķi uz CD-ROM ikonas, kas parādās Mac datora darbvirsmā.

- Sistēmā Mac OS X 10.8: veiciet dubultklikšķi uz CD-ROM, kas parādās opcijā Finder.

4 Veiciet dubultklikšķi uz mapes **MAC_Installer** > ikonas **Installer OS X**.

5 Noklikšķiniet uz **Continue**.

6 Izlasiet licences līgumu un noklikšķiniet uz **Continue**.

7 Noklikšķiniet uz **Agree**, lai piekristu licences līguma noteikumiem.

8 Noklikšķiniet uz **Install**. Tiks instalēti visi ierīcei nepieciešamie komponenti.

Noklikšķinot uz **Customize**, var izvēlēties atsevišķus instalējamos komponentus.

Vadu tīkla uzstādīšana

9 Ievadiet paroli un noklikšķiniet uz **OK** (vai **Install Software**).

10 Kad tiek parādīts paziņojums, kas brīdina, ka datorā tiks aizvērtas visas lietojumprogrammas, noklikšķiniet uz **Continue**.

11 Atlasiet **Network Connected Printer** (**Wired** vai **Wireless**), kas atrodas **Printer Connection Type**, un noklikšķiniet uz pogas **Set IP Address**.

12 Lai atvērtu protokolu TCP/IP konfigurācijas logu, programmas SetIP logā noklikšķiniet uz ikonas (trešā no kreisās puses).

13 Ievadiet jauno ierīces informāciju konfigurācijas logā. Uzņēmuma iekštīklā pirms darba turpināšanas var būt nepieciešams, lai šo informāciju piešķir tīkla pārvaldnieks.

> Uzziniet ierīces MAC adresi **tīkla konfigurācijas atskaitē** (sk. "Tīkla konfigurācijas atskaites drukāšana" 162. lpp) un ievadiet to bez koliem. Piemēram, 00:15:99:29:51:A8 kļūst par 0015992951A8.

14 Noklikšķiniet uz **Apply** un pēc tam noklikšķiniet uz **OK**. Ierīce automātiski izdrukās **Tīkla konfigurācijas atskaiti**. Apstipriniet, vai visi iestatījumi ir pareizi.

IPv4 konfigurācija, izmantojot programmu SetIP (Linux)

Pirms programmas SetIP izmantošanas, atspējojiet datora ugunsmūri šeit: **System Preferences** vai **Administrator**.

> Tālāk aprakstītās instrukcijas var atšķirties atkarībā no ierīces modeļa vai operētājsistēmas.

1 Lejupielādējiet programmu SetIP no Samsung tīmekļa vietnes un izvelciet pakotnes saturu.

2 Veiciet dubultklikšķi uz **SetIPApplet.html**, kas atrodas mapē **cdroot/Linux/noarch/at_opt/share/utils**.

3 Noklikšķiniet, lai atvērtu protokolu TCP/IP konfigurēšanas logu.

4 Ievadiet jauno ierīces informāciju konfigurācijas logā. Uzņēmuma iekštīklā pirms darba turpināšanas var būt nepieciešams, lai šo informāciju piešķir tīkla pārvaldnieks.

> Uzziniet ierīces MAC adresi **tīkla konfigurācijas atskaitē** (sk. "Tīkla konfigurācijas atskaites drukāšana" 162. lpp) un ievadiet to bez koliem. Piemēram, 00:15:99:29:51:A8 kļūst par 0015992951A8.

5 Ierīce automātiski izdrukās **Tīkla konfigurācijas atskaiti**.

Draivera instalēšana no tīkla

- Dažas iespējas un papildiespējas var nebūt pieejamas atkarībā no modeļa vai valsts (sk. "Atsevišķu modeļu funkcijas" 8. lpp).
- Ierīcē, kas neatbalsta tīkla interfeisu, nevarēs izmantot šo funkciju (sk. "Skats no aizmugures" 23. lpp).
- Printera draiveri un programmatūru varat instalēt, ievietojot programmatūras kompaktdisku CD-ROM diskdzinī. Ja lietojat Windows operētājsistēmu, printera draiveri un programmatūru varat atlasīt logā **Select Software to Install**.

Windows

Ugunsmūra programmatūra var bloķēt tīkla savienojumu. Pirms ierīces pieslēgšanas tīklam ir jāatspējo datora ugunsmūris.

1 Pārliecinieties, vai ierīce ir pievienota tīklam un ieslēgta. Ir arī jābūt iestatītai ierīces IP adresei (sk. "IP adreses iestatīšana" 162. lpp).

2 Ievietojiet nodrošinātās programmatūras kompaktdisku CD-ROM diskdzinī.

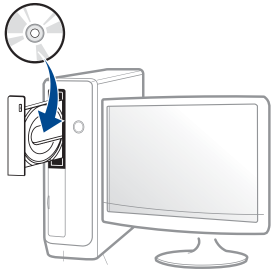

Ja instalēšanas ekrāns netiek parādīts, noklikšķiniet uz **Sākt** > **Visas programmas** > **Piederumi** > **Palaist**.

X:**Setup.exe**, aizstājot “X” ar burtu, kas apzīmē jūsu CD-ROM diskdzini, un noklikšķiniet uz **OK**.

•Operētājsistēmai Windows 8

Ja instalēšanas logs nav redzams, sadaļā **Charms** atlasiet **Search** > **Apps** un meklējiet **Run**. Ierakstiet X:\Setup.exe, aizstājot “X” ar burtu, kas apzīmē jūsu CD-ROM diskdzini, un noklikšķiniet uz **OK**.

Ja parādās uznirstošais logs “**Pieskarieties, lai izvēlētos to, kas notiek ar šo disku**”, noklikšķiniet uz šā loga un atlasiet **Run Setup.exe**.

3 Pārskatiet un apstipriniet instalēšanas logā esošo instalēšanas līgumu. Pēc tam noklikšķiniet uz **Next**.

Draivera instalēšana no tīkla

4 Ekrānā **Printer Connection Type** atlasiet **Network**.

5 Izpildiet instalēšanas logā redzamās instrukcijas.

Windows 8 ekrānā Sākt

- Draiveris V4 tiek automātiski lejupielādēts, izmantojot Windows Update, ja jūsu dators ir pieslēgts internetam. Ja tā nenotiek, varat manuāli lejupielādēt draiveri V4 Samsung tīmekļa vietnē Samsung, www.samsung.com > atrast savu produktu > Atbalsts un lejupielādes.
- Varat lejupielādēt lietojumprogrammu **Samsung Printer Experience** opcijā **Windows veikals**. Lai lietotu pakalpojumu Windows**Store(Veikals)**, jums jābūt Microsoft kontam.

a Sadaļā **Charms(Pamatfunkciju)** atlasiet **Meklēt**.

b Noklikšķiniet uz **Store(Veikals)**.

c Atrodiet un noklikšķiniet uz **Samsung Printer Experience**.

d Noklikšķiniet uz **Instalēt**.

- Ja instalējat draiveri, izmantojot komplektācijā iekļauto programmatūras kompaktdisku, draiveris V4 netiek instalēts. Ja vēlaties lietot draiveri V4 ekrānā **Darbvirsma**, varat lejupielādēt to Samsung tīmekļa vietnē Samsung, www.samsung.com >atrast savu produktu > Atbalsts un lejupielādes.
- Ja vēlaties instalēt Samsung printera pārvaldības rīkus, tie jāinstalē, izmantojot komplektācijā iekļauto programmatūras kompaktdisku.

1 Pārliecinieties, ka ierīce ir pievienota tīklam un ir ieslēgta. Ir jābūt iestatītai arī ierīces IP adresei (sk. "IP adreses iestatīšana" 162. lpp).

2 Sadaļā **Charms(Pamatfunkciju)** atlasiet **Iestatījumi** > **Mainīt datora iestatījumus** > **Ierīce**.

3 Noklikšķiniet uz **Pievienot ierīci**.

Atrastās ierīces tiks parādītas ekrānā.

4 Noklikšķiniet uz izmantojamā modeļa vai resursdatora nosaukuma.

Izmantojot ierīces vadības paneli, var izdrukāt tīkla konfigurācijas atskaiti, kurā redzams pašreizējais ierīces resursdatora nosaukums (sk. "Tīkla konfigurācijas atskaites drukāšana" 186. lpp).

5 Draiveris tiks automātiski instalēts no **Windows Update**.

Klusās instalēšanas režīms

Klusās instalēšanas režīms ir instalācijas metode, kurai nav nepieciešama nekāda lietotāja iejaukšanās. Palaižot instalāciju, ierīces draiveris un programmatūra tiek automātiski instalēti datorā. Kluso instalēšanu var palaist, komandu logā ievadot **/s** vai **/S**.

Komandu līnijas parametri

Nākamajā tabulā ir parādītas komandas, ko var izmantot komandu logā.

Draivera instalēšana no tīkla

Tālāk esošās komandu līnijas ir efektīvas un darbojas, ja komanda tiek lietota ar parametru **/s** vai **/S**. Bet **/h**, **/H** vai **/?** ir izņēmuma komandas, kuras var izpildīt atsevišķi.

Komandrinda	Definīcija	Apraksts
/s vai /S	Sāk kluso instalēšanu.	Instalē ierīces draiverus bez jebkādu lietotāju interfeisu piedāvāšanas vai lietotāja iejaukšanās.

Komandrinda	Definīcija	Apraksts
/p”<porta nosaukums>” vai /P”<porta nosaukums>”	Norāda printera portu. Izmantojot standarta TCP/IP porta pārraugu, tiks izveidots tīkla ports. Izmantojot lokālu portu, šim portam ir jābūt sistēmā pirms norādīšanas ar komandu.	Printera porta nosaukumu var norādīt kā IP adresi, resursdatora nosaukumu, USB lokālā porta nosaukumu, IEEE1284 porta nosaukumu vai tīkla ceļu. Piemēram: • /p”xxx.xxx.xxx.xxx”, kur “xxx.xxx.xxx.xxx” nozīmē tīkla printera IP adresi. /p”USB001”, /P”LPT1:”, /p”resursdatora nosaukums” • /p“\\computer_name\shared_printer” vai “\\xxx.xxx.xxx.xxx\shared_printer” kur “\\computer_name\shared_printer” vai “\\xxx.xxx.xxx.xxx\shared_printer” nozīmē tīkla ceļu uz printeri, ievadot divas slīpsvītras, datora nosaukumu, datora koplietojamā printera lokālo IP adresi, un tad koplietojot printera nosaukumu.

Draivera instalēšana no tīkla

Komandrinda	Definīcija	Apraksts
/a”<galamērķa ceļš>” vai / A”<galamērķa ceļš>”	Norāda instalēšanas galamērķa ceļu. Galamērķa ceļam ir jābūt pilnam ceļam.	Tā kā ierīces draiveri ir jāinstalē operētājsistēmas norādītajā vietā, šī komanda attiecas tikai uz lietojumprogrammām.
/n”<Printera nosaukums>” vai / N”<Printera nosaukums>”	Norāda printera nosaukumu. Ir jāizveido printera instance, kas ir tāda pati kā norādītā printera nosaukums.	Izmantojot šo parametru, varat pievienot printeru instances pēc saviem ieskatiem.
/nd vai /ND	Dod komandu neiestatīt instalēto draiveri kā ierīces noklusējuma draiveri.	Tas nozīmē, ka instalētais ierīces draiveris nebūs noklusējuma ierīces draiveris jūsu sistēmā, ja tajā ir viens vai vairāki instalēti printeru draiveri. Ja sistēmā nav neviena instalēta ierīces draivera, šī opcija netiks lietota, jo operētājsistēma Windows iestatīs instalēto draiveri kā noklusējuma ierīces draiveri.
/x vai /X	Izmanto esošos ierīces draivera failus, lai izveidotu printera instanci, ja tas jau ir instalēts.	Šī komanda nodrošina veidu, kā instalēt printera instanci, kas izmanto instalētā printera draivera failus, neinstalējot papildu draiveri.
/up”<printera nosaukums>” vai / UP”<printera nosaukums>”	Noņem tikai norādīto printera instanci un nenoņem draivera failus.	Šī komanda nodrošina veidu, kā noņemt no sistēmas tikai norādīto printera instanci, neietekmējot citus printeru draiverus. Tā noņem printera draivera failus no sistēmas.
/d vai /D	Atinstalē no sistēmas visus ierīces draiverus un lietojumprogrammas.	Šī komanda noņem visus instalētos ierīces draiverus un lietojumprogrammas no sistēmas.
/v”<koplietojuma nosaukums>” vai / V”<koplietojuma nosaukums>”	Koplieto instalēto ierīci un pievieno līdzeklim Point & Print citus pieejamos platformas draiverus.	Šī komanda instalēs sistēmā visus atbalstītos operētājsistēmas Windows platformas ierīces draiverus un koplietos norādīto <koplietojuma nosaukumu> norādīšanai un drukāšanai.

Draivera instalēšana no tīkla

Komandrinda	Definīcija	Apraksts
/o vai /O	Pēc instalēšanas atver mapi **Printeri un faksa aparāti**.	Šī komanda pēc klusās instalēšanas atvērs mapi **Printeri un faksa aparāti**.
/h, /H vai /?	Parāda komandrindas lietojumu.	

Sistēmā Mac

1 Pārliecinieties, vai ierīce ir pievienota tīklam un ir ieslēgta.

2 Ievietojiet nodrošinātās programmatūras kompaktdisku CD-ROM diskdzinī.

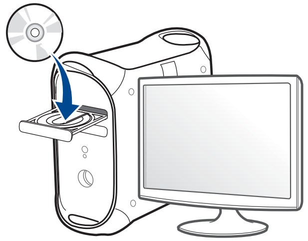

3 Veiciet dubultklikšķi uz CD-ROM ikonas, kas parādās Mac datora darbvirsmā.

- Izmantojot Mac OS X 10.8, divreiz noklikšķiniet uz CD-ROM, kas parādās **Finder**.

4 Veiciet dubultklikšķi uz mapes **MAC_Installer** > ikonas **Installer OS X**.

5 Noklikšķiniet uz **Continue**.

6 Izlasiet licences līgumu un noklikšķiniet uz **Continue**.

7 Noklikšķiniet uz **Agree**, lai piekristu licences līguma noteikumiem.

8 Noklikšķiniet uz **Install**. Tiks instalēti visi ierīcei nepieciešamie komponenti.

Noklikšķinot uz **Customize**, var izvēlēties atsevišķus instalējamos komponentus.

9 Ievadiet paroli un noklikšķiniet uz **OK** (vai **Install Software**).

10 Atlasiet **Network Connected Printer(Wired or Wireless)**, kas atrodas **Printer Connection Type**, un noklikšķiniet uz pogas **Continue**.

11 Noklikšķiniet uz pogas **Add Printer**, lai izvēlētos printeri, un pievienojiet to savam printeru sarakstam.

12 Noklikšķiniet uz **IP** un sadaļā **Protocol** atlasiet **HP JetDirect - Socket**.

13 Ievades laukā **Address** ievadiet ierīces IP adresi.

14 Ievades laukā **Queue** ievadiet rindas nosaukumu. Ja nevarat noteikt ierīces servera rindas nosaukumu, vispirms pamēģiniet izmantot noklusējuma rindu.

Draivera instalēšana no tīkla

15. Ja automātiskā atlase nedarbojas pareizi, izvēlieties **Select Printer Software** un ierīces nosaukumu sadaļā **Print Using**.
16. Noklikšķiniet uz **Add**.
17. Noklikšķiniet uz **Continue**.
18. Kad instalēšana ir pabeigta, noklikšķiniet uz **Close**.

Linux

Lai instalētu printera programmatūru, no Samsung vietnes jālejupielādē Linux programmatūras pakotnes (http://www.samsung.com > atrast savu produktu > Atbalsts un lejupielādes).

1. Pārliecinieties, vai ierīce ir pievienota tīklam un ir ieslēgta. Tāpat ir jābūt iestatītai ierīces IP adresei.
2. Iekopējiet **Unified Linux Driver** pakotni savā sistēmā.
3. Atveriet programmu Terminal, tad atveriet mapi, kurā iekopējāt pakotni.
4. Izvelciet pakotnes saturu.
5. Pārvietojiet uz mapi **uld**.
6. Izpildiet komandu “**./install.sh**” (ja neesat pieteicies saknes līmenī, izpildiet komandu “**sudo**” kā “**sudo ./install.sh**”)
7. Turpiniet ar instalēšanu.
8. Kad instalēšana pabeigta, palaidiet utilītu **Printing** (atveriet izvēlni **System** > **Administration** > **Printing** vai termināļa programmā izpildiet komandu “**system-config-printer**”).
9. Noklikšķiniet uz pogas **Add**.
10. Atlasiet **AppSocket/HP JetDirect** un ievadiet savas ierīces IP adresi.
11. Noklikšķiniet uz pogas **Forward** un pievienojiet to savai sistēmai.

UNIX

- Pirms UNIX printera draivera instalēšanas pārliecinieties, ka jūsu ierīce atbalsta UNIX operētājsistēmu (sk. "Operētājsistēma" 8. lpp).
- Komandas ir atzīmētas ar “”; rakstot komandas, nerakstiet “”.
- Dažas iespējas un papildiespējas var nebūt pieejamas atkarībā no modeļa vai valsts (sk. "Operētājsistēma" 8. lpp).

Draivera instalēšana no tīkla

Lai izmantotu UNIX printera draiveri, vispirms ir jāinstalē UNIX printera draivera pakotne un pēc tam jāuzstāda printeris. UNIX printera draivera pakotni var lejupielādēt Samsung vietnē (http://www.samsung.com > atrast savu produktu > Atbalsts un lejupielādes).

UNIX printera draivera pakotnes instalēšana

Instalēšanas procedūra ir kopīga visiem minētajiem UNIX operētājsistēmas variantiem.

1 No Samsung vietnes lejupielādējiet datorā un atveriet UNIX printera draivera pakotni.

2 Iegūstiet saknes privilēģijas.

   "**su -**"

3 Kopējiet attiecīgo draivera arhīvu mērķa UNIX datorā.

> Lai iegūtu papildinformāciju, skatiet savas UNIX operētājsistēmas administrēšanas rokasgrāmatu.

4 Izpakojiet UNIX printera draivera pakotni.

   Piemēram, operētājsistēmā IBM AIX tiek izmantotas turpmāk norādītās komandas.

   "**gzip -d <** ievadiet pakotnes nosaukumu **| tar xf -**"

5 Pārejiet uz izpakoto direktoriju.

6 Palaidiet instalēšanas skriptu.

   "**./install –i**"

   install ir instalēšanas programmas skripta fails, kas tiek izmantots, lai instalētu vai atinstalētu UNIX printera draivera pakotni.

   Lai instalēšanas programmai dotu atļauju, izmantojiet komandu "**chmod 755 install**".

7 Izpildiet komandu "**./install –c**", lai pārbaudītu instalēšanas rezultātus.

8 Komandrindā palaidiet "**installprinter**". Ar šo komandu tiks izsaukts logs **Add Printer Wizard**. Šajā logā uzstādiet printeri saskaņā ar tālāk aprakstītajām procedūrām.

> Iespējams, dažās UNIX operētājsistēmās, piemēram, Solaris 10, tikko pievienotus printerus nevar iespējot un/vai tie nevar pieņemt darbus. Šādā gadījumā saknes terminālī palaidiet šādas divas komandas:
>
> "**accept <printer_name>**"
>
> "**enable <printer_name>**"

Draivera instalēšana no tīkla

Printera draivera pakotnes atinstalēšana

Lai dzēstu sistēmā instalētu printeri, jāizmanto utilīta.

a Terminālī palaidiet komandu "**uninstallprinter**".

Tā atvērs printera atinstalēšanas vedni **Uninstall Printer Wizard**. Nolaižamajā sarakstā ir uzskaitīti instalētie printeri.

b Atlasiet printeri, kas jādzēš.

c Lai printeri dzēstu no sistēmas, noklikšķiniet uz **Delete**.

d Izpildiet komandu "**./install –d**", lai atinstalētu visu pakotni.

e Lai pārbaudītu noņemšanas rezultātus, izpildiet komandu "**./install –c**".

Lai to atkārtoti instalētu, izpildiet komandu "**./install –i**", tādējādi atkārtoti instalējot bināros failus.

Printera iestatīšana

Lai printeri pievienotu savai UNIX sistēmai, komandrindā palaidiet 'installprinter'. Ar šo komandu tiks izsaukts logs Printera pievienošanas vednis. Šajā logā uzstādiet printeri saskaņā ar tālāk aprakstītajām darbībām:

1 Ievadiet printera nosaukumu.

2 Modeļu sarakstā atlasiet attiecīgo printera modeli.

3 Laukā **Type** ievadiet jebkādu aprakstu, kas atbilst printera tipam. Tas nav obligāti.

4 Laukā **Description** norādiet jebkādu printera aprakstu. Tas nav obligāti.

5 Laukā **Location** norādiet printera atrašanās vietu.

6 Tīklam pievienotiem printeriem tekstlodziņā **Device** ievadiet printera IP adresi vai DNS nosaukumu. Operētājsistēmā IBM AIX ar **jetdirect Queue type** ir iespējams ievadīt tikai DNS nosaukumu — ciparu IP adrese nav atļauta.

7 **Queue type** parāda savienojumu kā **lpd** vai **jetdirect** attiecīgajā sarakstlodziņā. Operētājsistēmā Sun Solaris ir arī pieejams **usb** tips.

8 Lai iestatītu kopiju skaitu, atlasiet **Copies**.

9 Lai kopijas saņemtu jau kārtotā veidā, atzīmējiet opciju **Collate**.

10 Lai kopijas saņemtu apgrieztā secībā, atzīmējiet opciju **Reverse Order**.

11 Lai šo printeri iestatītu kā noklusējuma printeri, atzīmējiet opciju **Make Default**.

12 Lai pievienotu printeri, noklikšķiniet uz **OK**.

IPv6 konfigurācija

IPv6 tiek pareizi atbalstīts tikai operētājsistēmā Windows Vista vai jaunākā versijā.

Ja IPv6 tīkls nedarbojas, iestatiet visiem tīkla iestatījumiem rūpnīcas noklusējuma vērtības un mēģiniet vēlreiz, izmantojot **Clear Settings**:

- Skārienekrānā atlasiet (**Setup**) > **Machine Setup** > **Next** > **Network Setup** > **Clear Settings**.

Ierīce atbalsta tālāk uzskaitītās IPv6 adreses drukāšanai un pārvaldīšanai tīklā.

- **Link-local Address**: paškonfigurēta lokālā IPv6 adrese (adrese sākas ar FE80).
- **Stateless Address**: tīkla maršrutētāja automātiski konfigurēta IPv6 adrese.
- **Stateful Address**: DHCPv6 servera konfigurēta IPv6 adrese.
- **Manual Address**: lietotāja manuāli konfigurēta IPv6 adrese.

IPv6 tīkla vidē izpildiet tālāk aprakstīto procedūru, lai izmantotu IPv6 adresi.

No vadības paneļa

IPv6 aktivizēšana

Piekļūšana izvēlnēm dažādiem modeļiem var būt atšķirīga (sk. "Izvēļņu pārskats" 32. lpp).

1 Skārienekrānā atlasiet (**Setup**) > **Machine Setup** > **Next** > **Network Setup** > **TCP/IP (IPv6)** > **IPv6 Activate**.

2 lai iespējotu, izvēlieties **On**.

3 Izslēdziet ierīci un ieslēdziet no jauna.

Kad instalēsit printera draiveri, nekonfigurējiet vienlaikus IPv4 un IPv6. Ieteicams konfigurēt IPv4 vai IPv6.

DHCPv6 adreses konfigurēšana

Ja tīklā ir DHCPv6 serveris, noklusētā dinamiskā resursdatora konfigurācijai varat iestatīt kādu no šīm opcijām.

IPv6 konfigurācija

1 Skārienekrānā atlasiet (**Setup**) > **Machine Setup** > **Next** > **Network Setup** > **TCP/IP (IPv6)** > **DHCPv6 Config**.

2 Atlasiet vajadzīgo vērtību.

- **DHCPv6 address**: vienmēr izmanto DHCPv6 neatkarīgi no maršrutētāja pieprasījuma.
- **DHCPv6 Off**: nekad neizmanto DHCPv6 neatkarīgi no maršrutētāja pieprasījuma.
- **Router**: izmanto DHCPv6 tikai tad, ja to pieprasa maršrutētājs.

No programmas SyncThru™ Web Service

IPv6 aktivizēšana

1 Sistēmā Windows piekļūstiet tīmekļa pārlūkprogrammai, piemēram, Internet Explorer. Adrešu laukā ievadiet ierīces IP adresi (http://xxx.xxx.xxx.xxx) un nospiediet taustiņu Enter vai noklikšķiniet uz **Aiziet**.

2 Ja programmā **SyncThru™ Web Service** piesakāties pirmo reizi, jums jāpiesakās sistēmā kā administratoram. Ierakstiet tālāk redzamo noklusējuma ID un paroli. Drošības apsvērumu dēļ ieteicams mainīt noklusējuma paroli.

- **ID: admin**
- **Password: sec00000**

3 Kad tiek atvērts logs **SyncThru™ Web Service**, augšējā izvēļņu joslā novietojiet kursoru virs **Settings** un pēc tam noklikšķiniet uz **Network Settings**.

4 Vietnes kreisajā rūtī noklikšķiniet uz **TCP/IPv6**.

5 Lai aktivizētu IPv6, atzīmējiet izvēles rūtiņu **IPv6 Protocol**.

6 Noklikšķiniet uz pogas **Apply**.

7 Izslēdziet ierīci un ieslēdziet no jauna.

IPv6 konfigurācija

- Varat iestatīt arī DHCPv6.
- Lai iestatītu IPv6 adresi manuāli:
  Atzīmējiet izvēles rūtiņu **Manual Address**. Pēc tam tiek aktivizēts tekstlodziņš **Address/Prefix**. Ievadiet pārējo adreses daļu (piemēram, 3FFE:10:88:194::**AAAA**; “A” ir heksadecimālais cipars no 0 līdz 9 un no A līdz F).

IPv6 adreses konfigurēšana

1 Atveriet tīmekļa pārlūkprogrammu, piemēram, Internet Explorer, kas atbalsta IPv6 adresēšanu kā vietrādi URL.

2 **Tīkla konfigurācijas atskaitē** atlasiet kādu no IPv6 adresēm (**Link-local Address**, **Stateless Address**, **Stateful Address**, **Manual Address**) (sk. "Tīkla konfigurācijas atskaites drukāšana" 162. lpp).

- **Link-local Address**: paškonfigurēta lokālā IPv6 adrese (adrese sākas ar FE80).
- **Stateless Address**: tīkla maršrutētāja automātiski konfigurēta IPv6 adrese.
- **Stateful Address**: DHCPv6 servera konfigurēta IPv6 adrese.
- **Manual Address**: lietotāja manuāli konfigurēta IPv6 adrese.

3 Ievadiet IPv6 adreses (piemēram: http://[FE80::215:99FF:FE66:7701]).

Adresēm ir jābūt kvadrātiekavās [ ].

Bezvadu tīkla uzstādīšana

Darba sākšana

Informācija par tīkla tipu

Parasti starp datoru un ierīci vienlaicīgi var būt tikai viens savienojums.

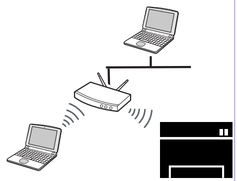	**Infrastruktūras režīms** Šī ir vide, kuru galvenokārt izmanto mājās un mājas vai mazu uzņēmumu birojos. Šis režīms izmanto piekļuves punktu, lai sazinātos ar bezvadu ierīci.
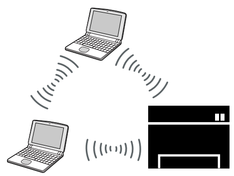	**Ekspromta režīms**[a] Šis režīms neizmanto piekļuves punktu. Bezvadu dators un bezvadu ierīce lieto tiešās saziņas režīmu.

a. C2670 modelis neatbalsta ekspromta režīmu.

Bezvadu tīkla nosaukums un tīkla parole

Bezvadu tīkliem ir nepieciešama lielāka drošība, tāpēc, pirmoreiz iestatot piekļuves punktu, tīklam tiek izveidots tīkla nosaukums (SSID), izmantotās drošības veids un tīkla parole. Pirms turpināt ierīces uzstādīšanu sazinieties ar savu tīkla administratoru par šo informāciju.

Bezvadu tīkla uzstādīšana

Iepazīšanās ar bezvadu sistēmas iestatīšanas paņēmieniem

Varat iestatīt bezvadu sistēmas iestatījumus, izmantojot ierīci vai datoru. Tālāk redzamajā tabulā izvēlieties iestatīšanas paņēmienu.

- Atkarībā no modeļa vai valsts atsevišķi bezvadu tīkla instalēšanas veidi var nebūt pieejami.
- Ja bezvadu sistēmas iestatīšanas vai draiveru instalēšanas laikā rodas problēmas, skatiet nodaļu par problēmu novēršanu (sk. "Bezvadu tīkla problēmu novēršana" 191. lpp).
- Noteikti iestatiet piekļuves punktu paroli. Ja neiestatīsit piekļuves punktu paroli, šie punkti var tikt pakļauti nelegālai piekļuvei no nezināmas ierīces, tostarp datoriem, viedtālruņiem un printeriem. Paroles iestatījumus skatiet piekļuves punktu lietotāja norādījumos.

Savienojuma veids		Apraksts un atsauces
Ar piekļuves punktu		• Sk. "Skārienekrāna iestatīšana" 177. lpp. • Operētājsistēmas Windows lietotājiem — sk. "Piekļuves punkts, izmantojot USB kabeli (ieteicams)" 181. lpp. • Operētājsistēmas Mac lietotājiem — sk. "Piekļuves punkts, izmantojot USB kabeli (ieteicams)" 183. lpp. • Sk. "Izmantojot tīkla kabeli" 186. lpp.
Bez piekļuves punkta	**Ekspromta režīma lietošana**[a]	Nav pieejams
	Wi-Fi Direct lietošana	Sk. "Wi-Fi Direct iestatīšana mobilai drukāšanai" 189. lpp.

a. C2670 modelis neatbalsta ekspromta režīmu.

Skārienekrāna iestatīšana

Pirms sākšanas jāzina bezvadu tīkla nosaukums (SSID) un tīkla atslēga, ja tas ir šifrēts. Šī informācija tika iestatīta, kad tika uzstādīts piekļuves punkts (vai bezvadu maršrutētājs). Ja jūs neko nezināt par bezvadu tīkla vidi, lūdzu, uzziniet to no personas, kas iestatīja tīklu.

Savienojuma izveidošana ar bezvadu tīklu

Kad ir izveidots savienojums ar bezvadu tīklu, instalējiet ierīces draiveri, lai veiktu drukāšanu no lietojumprogrammas (sk. "Draivera instalēšana no tīkla" 165. lpp).

Bezvadu tīkla uzstādīšana

1 Skārienekrānā atlasiet (**Setup**) > **Machine Setup** > **Next** > **Network Setup** > **Wi-Fi** > **Wi-Fi Settings**.

2 Atlasiet vēlamo uzstādīšanas metodi.

- **Search List** (ieteicams)**:** Ierīce parādīs pieejamo tīklu sarakstu. Pēc tīkla izvēles printeris ieteiks ievadīt attiecīgo drošības atslēgu.
- **Custom:** Šajā režīmā lietotāji vai iesniegt vai manuāli rediģēt savu SSID, kā arī izvēlēties drošības opciju.

Atkārtota savienojuma izveidošana ar tīklu

Kad ir zaudēts bezvadu savienojums, ierīce vēlreiz automātiski mēģinās izveidot savienojumu ar piekļuves punktu (vai bezvadu maršrutētāju), izmantojot iepriekš lietotos bezvadu savienojuma iestatījumus un adresi.

Šādos gadījumos ierīce automātiski izveido atkārtotu savienojumu ar bezvadu tīklu.

- Ierīce izslēgsies un vēlreiz ieslēgsies.
- Piekļuves punkts (vai bezvadu maršrutētājs) tiks izslēgts un vēlreiz ieslēgts.

Savienojuma izveides procesa atcelšana

Lai atceltu bezvadu tīkla savienojuma izveides funkciju, ja ierīce izveido savienojumu ar bezvadu tīklu, nospiediet uz vadības paneļa pogu (**Stop**). **Lai atkārtoti izveidotu savienojumu ar bezvadu tīklu, uzgaidiet 2 minūtes.**

Wi-Fi Protected Setup™ (WPS) lietošana

Ja ierīce un piekļuves punkts (vai bezvadu maršrutētājs) atbalsta Wi-Fi Protected Setup™ (WPS), varat viegli izveidot drošu bezvadu savienojumu.

- Ja vēlaties izmantot bezvadu tīklu infrastruktūras režīmā, atvienojiet no ierīces tīkla kabeli. Pogas **WPS (PBC)** izmantošana vai PIN koda ievadīšana datorā, lai izveidotu savienojumu ar piekļuves punktu (vai bezvadu maršrutētāju), atšķiras atkarībā no izmantotā piekļuves punkta (vai bezvadu maršrutētāja). Skatiet lietotā piekļuves punkta (vai bezvadu maršrutētāja) lietotāja rokasgrāmatu.
- Lietojot WPS pogu bezvadu tīkla iestatīšanai, iespējams, tiks mainīti drošības iestatījumi. Lai nepieļautu to, bloķējiet WPS opciju pašreizējiem bezvadu drošības iestatījumiem. Opcijas nosaukums var atšķirties atkarībā no lietotā piekļuves punkta (vai bezvadu maršrutētāja).

Sagatavojamie elementi

- Pārbaudiet, vai piekļuves punkts (vai bezvadu maršrutētājs) atbalsta Wi-Fi Protected Setup™ (WPS).
- Pārbaudiet, vai ierīce atbalsta Wi-Fi Protected Setup™ (WPS).
- Tīkla dators (tikai PIN režīmā)

Sava savienojuma veida izvēle

Ir pieejamas divas metodes, kā pieslēgt ierīci bezvadu tīklam, izmantojot WPS.

- Metode **Pogas nospiešanas konfigurācija (Push Button Configuration - PBC)** ļauj izveidot savienojumu starp jūsu ierīci un bezvadu tīklu, iespējojot ierīcē WPS un nospiežot WPS piekļuves punktā (vai bezvadu maršrutētājā) WPS (PBC) pogu.
- Metode **PIN (Personal Identification Number)** palīdz izveidot savienojumu starp jūsu ierīci un bezvadu tīklu, WPS piekļuves punktā (vai bezvadu maršrutētājā) ievadot sniegto PIN informāciju.

Ierīces rūpnīcas noklusējuma režīms ir **PBC**, kuru ieteicams izmantot parastai bezvadu tīkla videi.

Savienojuma izveide PBC režīmā

1. Atlasiet (**Setup**) > **Machine Setup** > **Next** > **Network Setup** > **Wi-Fi** > **WPS**.
2. Atlasiet **Connect via PBC**.
3. Kad tiek parādīts apstiprinājuma logs, pieskarieties **OK**.

   Tiek parādīts informācijas logs, kurā ir redzams 2 minūšu ilgs savienojuma apstrādes laiks.

4 Nospiediet piekļuves punkta (vai bezvadu maršrutētāja) pogu **WPS (PBC)**.

Displeja ekrānā ziņojumi tiek parādīti šādā secībā:

aConnecting: Ierīce veido savienojumu ar piekļuves punktu (vai bezvadu maršrutētāju).

bConnected: Kad ierīces savienojums ar bezvadu tīklu ir veiksmīgi izveidots, WPS gaismas diode deg pastāvīgi.

cAP SSID: Kad bezvadu tīkla savienojuma izveides process ir pabeigts, displejā tiek parādīta piekļuves punkta SSID informācija.

5 Ievietojiet komplektācijā pievienoto programmatūras kompaktdisku CD-ROM diskdzinī un izpildiet logā esošās norādes, lai uzstādītu bezvadu tīklu.

Savienojuma izveide PIN režīmā

1 Atlasiet (**Setup**) > **Machine Setup** > **Next** > **Network Setup** > **Wi-Fi** > **WPS**.

2 Atlasiet **Connect via PIN**.

3 Kad tiek parādīts apstiprinājuma logs, pieskarieties **OK**.

4 Displejā tiek parādīts astoņu ciparu PIN kods.

Divu minūšu laikā datorā, kuram ir izveidots savienojums ar piekļuves punktu (vai bezvadu maršrutētāju), ir jāievada astoņu ciparu PIN kods.

Displeja ekrānā ziņojumi tiek parādīti šādā secībā:

aConnecting: Ierīce veido savienojumu ar bezvadu tīklu.

bConnected: Kad ierīces savienojums ar bezvadu tīklu ir veiksmīgi izveidots, WPS gaismas diode deg pastāvīgi.

cAP SSID: Kad bezvadu tīkla savienojuma izveides process ir pabeigts, displejā tiek parādīta piekļuves punkta SSID informācija.

5 Ievietojiet komplektācijā pievienoto programmatūras kompaktdisku CD-ROM diskdzinī un izpildiet logā esošās norādes, lai uzstādītu bezvadu tīklu.

Uzstādīšana Windows vidē

Saīsne uz programmu **Samsung Easy Wireless Setup** bez kompaktdiska: ja esat vienreiz instalējis printera diskdzini, varat piekļūt programmai **Samsung Easy Wireless Setup**, neizmantojot kompaktdisku (sk. "Piekļūšana pārvaldības rīkiem" 286. lpp).

Bezvadu tīkla uzstādīšana

Piekļuves punkts, izmantojot USB kabeli (ieteicams)

Sagatavojamie elementi

- Piekļuves punkts
- Tīklam pievienots dators
- Programmatūras kompaktdisks, kas iekļauts ierīces komplektācijā
- Ierīce, kas instalēta ar bezvadu tīkla interfeisu
- USB kabelis

Infrastruktūras tīkla izveide

1. Pārbaudiet, vai USB kabelis ir pievienots ierīcei.
2. Ieslēdziet datoru, piekļuves punktu un ierīci.
3. Ievietojiet nodrošinātās programmatūras kompaktdisku CD-ROM diskdzinī.

   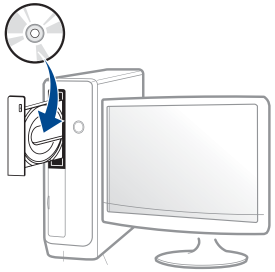

   Ja instalēšanas ekrāns netiek parādīts, noklikšķiniet uz **Sākt** > **Visas programmas** > **Piederumi** > **Palaist**.

   X:**Setup.exe**, aizstājot “X” ar burtu, kas apzīmē jūsu CD-ROM diskdzini, un noklikšķiniet uz **OK**.

   •Operētājsistēmai Windows 8

   Ja instalēšanas logs nav redzams, sadaļā **Charms(Pamatfunkciju)** atlasiet **Meklēt** > **Lietojumprogrammas** un meklējiet **Palaist**. Ierakstiet X:\Setup.exe, aizstājot “X” ar burtu, kas apzīmē jūsu CD-ROM diskdzini, un noklikšķiniet uz **OK**.

   Ja parādās uznirstošais logs “**Pieskarieties, lai izvēlētos to, kas notiek ar šo disku**”, noklikšķiniet uz šā loga un atlasiet **Run Setup.exe**.

4. Pārskatiet un apstipriniet instalēšanas logā esošo instalēšanas līgumu. Pēc tam noklikšķiniet uz **Next**.
5. Ekrānā **Printer Connection Type** atlasiet **Wireless**. Tad noklikšķiniet uz **Next**.

Bezvadu tīkla uzstādīšana

6 Ekrānā **Are you setting up your printer for the first time?** atlasiet **Yes, I will set up my printer's wireless network**. Tad noklikšķiniet uz **Next**.

Ja printeris jau ir pievienots tīklam, atlasiet **No, My printer is already connected to my network**.

7 Pēc meklēšanas logā tiek parādītas bezvadu tīkla ierīces. Izvēlieties izmantojamā piekļuves punkta nosaukumu (SSID) un spiediet **Next**.

Ja nevarat atrast vajadzīgā tīkla nosaukumu, vai arī, ja vēlaties manuāli iestatīt bezvadu konfigurāciju, noklikšķiniet uz **Advanced Setting**.

- **Enter the wireless Network Name:** Ievadiet piekļuves punkta SSID (SSID ir reģistrjutīgs).
- **Operation Mode:** Atlasiet **Infrastructure**.
- **Authentication:** Atlasiet autentifikācijas tipu.

  Open System: autentifikācija netiek lietota, un šifrēšana var tikt vai netikt lietota atkarībā no datu drošības vajadzībām.

  Shared Key: autentifikācija tiek lietota. Tīklam var piekļūt ierīce ar pareizu WEP atslēgu.

  WPA Personal vai WPA2 Personal: Atlasiet šo opciju, lai autentificētu drukāšanas serveri atkarībā no WPA iepriekš koplietotās atslēgas. Tam tiek izmantota koplietota slepena atslēga (parasti dēvēta par iepriekš koplietotās atslēgas paroles frāzi), kura tiek manuāli konfigurēta piekļuves punktā un katrā no tā klientiem.
- **Encryption:** Atlasiet šifrēšanu (Nav, WEP64, WEP128, TKIP, AES, TKIP AES).
- **Network Password:** Ievadiet šifrēšanas tīkla paroles vērtību.
- **Confirm Network Password:** Apstipriniet šifrēšanas tīkla paroles vērtību.
- **WEP Key Index:** Ja lietojat WEP šifrēšanu, izvēlieties attiecīgo parametru **WEP Key Index**.

Ja piekļuves punktam ir drošības iestatījumi, tiek parādīts bezvadu tīkla drošības logs.

Ievadiet piekļuves punkta (vai maršrutētāja) tīkla paroli (Network Password).

8 Kad parādās tīkla savienojuma logs, atvienojiet tīkla kabeli. Tad noklikšķiniet uz **Next**. Pieslēgts tkla kabelis var apgrūtināt bezvadu ierīču meklēšanu.

9 Ja printeris atbalsta Wi-Fi Direct un šī funkcija ir atspējota, tiks parādīts attiecīgs ekrāns.

Ja vēlaties iespējot Wi-Fi Direct, atzīmējiet izvēles rūtiņu un noklikšķiniet uz Next. Ja nē, noklikšķiniet uz **Next**.

- Izmantojot programmu Samsung Easy Printer Manager, var sākt iestatīt Wi-Fi Direct (sk. "Wi-Fi Direct iestatīšana" 189. lpp).
- **Wi-Fi Direct Name**: Noklusējuma Wi-Fi Direct nosaukums ir ierīces modeļa nosaukums, un tā maksimālais garums ir 22 rakstzīmes.
- **Password setting** ir ciparu virkne, kuras garums ir 8 - 64 rakstzīmes.

10 Kad bezvadu tīkla iestatīšana pabeigta, atvienojiet USB kabeli no datora un ierīces. Noklikšķiniet uz **Next**.

11 Izpildiet instalēšanas logā redzamos norādījumus.

Uzstādīšana Mac vidē

Piekļuves punkts, izmantojot USB kabeli (ieteicams)

Sagatavojamie elementi

- Piekļuves punkts
- Tīklam pievienots printeris
- Programmatūras kompaktdisks, kas iekļauts ierīces komplektācijā
- Ierīce, kas instalēta ar bezvadu tīkla interfeisu
- USB kabelis

Bezvadu tīkla uzstādīšana

1 Pārliecinieties, ka ierīce ir pievienota datoram un ieslēgta.

2 Ievietojiet nodrošinātās programmatūras kompaktdisku CD-ROM diskdzinī.

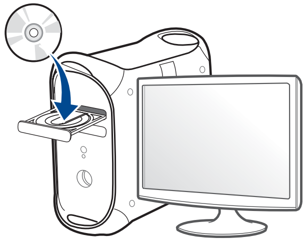

3 Veiciet dubultklikšķi uz CD-ROM ikonas, kas parādās Mac datora darbvirsmā.

- Izmantojot Mac OS X 10.8, divreiz noklikšķiniet uz CD-ROM, kas parādās **Finder**.

4 Veiciet dubultklikšķi uz mapes **MAC_Installer** > ikonas **Installer OS X**.

5 Noklikšķiniet uz **Continue**.

6 Izlasiet licences līgumu un noklikšķiniet uz **Continue**.

7 Noklikšķiniet uz **Agree**, lai piekristu licences līguma noteikumiem.

8 Noklikšķiniet uz **Install**. Tiks instalēti visi ierīcei nepieciešamie komponenti.

Noklikšķinot uz **Customize**, var izvēlēties atsevišķus instalējamos komponentus.

9 Ievadiet paroli un noklikšķiniet uz **OK** (vai **Install Software**).

10 Atlasiet **Configuration of Wireless network** sadaļā **Printer Connection Type** un noklikšķiniet uz **Continue**.

11 Pēc meklēšanas logā tiek parādītas bezvadu tīkla ierīces. Izvēlieties izmantojamā piekļuves punkta nosaukumu (SSID) un spiediet **Next**.

Ja bezvadu tīkla konfigurāciju iestatāt manuāli, noklikšķiniet uz **Advanced Setting**.

- **Enter the wireless Network Name:** Ievadiet piekļuves punkta SSID (SSID ir reģistrjutīgs).
- **Operation Mode:** Atlasiet **Infrastructure**.

- **Authentication:** Atlasiet autentifikācijas tipu.

  Open System: autentifikācija netiek lietota, un šifrēšana var tikt vai netikt lietota atkarībā no datu drošības vajadzībām.

  Shared Key: autentifikācija tiek lietota. Tīklam var piekļūt ierīce ar pareizu WEP atslēgu.

  WPA Personal vai WPA2 Personal: Atlasiet šo opciju, lai autentificētu drukāšanas serveri atkarībā no WPA iepriekš koplietotās atslēgas. Tam tiek izmantota koplietota slepena atslēga (parasti dēvēta par iepriekš koplietotās atslēgas paroles frāzi), kura tiek manuāli konfigurēta piekļuves punktā un katrā no tā klientiem.

- **Encryption:** Atlasiet šifrēšanu (Nav, WEP64, WEP128, TKIP, AES, TKIP AES).
- **Network Password:** Ievadiet šifrēšanas tīkla paroles vērtību.
- **Confirm Network Password:** Apstipriniet šifrēšanas tīkla paroles vērtību.
- **WEP Key Index:** Ja lietojat WEP šifrēšanu, izvēlieties attiecīgo parametru **WEP Key Index**.

Ja piekļuves punktam ir aktivizēta drošība, tiek parādīts bezvadu tīkla drošības logs.

Ievadiet piekļuves punkta (vai maršrutētāja) tīkla paroli (Network Password).

12 Ja printeris atbalsta Wi-Fi Direct un šī funkcija ir atspējota, tiks parādīts attiecīgs ekrāns.

Ja vēlaties iespējot Wi-Fi Direct, atzīmējiet izvēles rūtiņu un noklikšķiniet uz Next. Ja nē, noklikšķiniet uz **Next**.

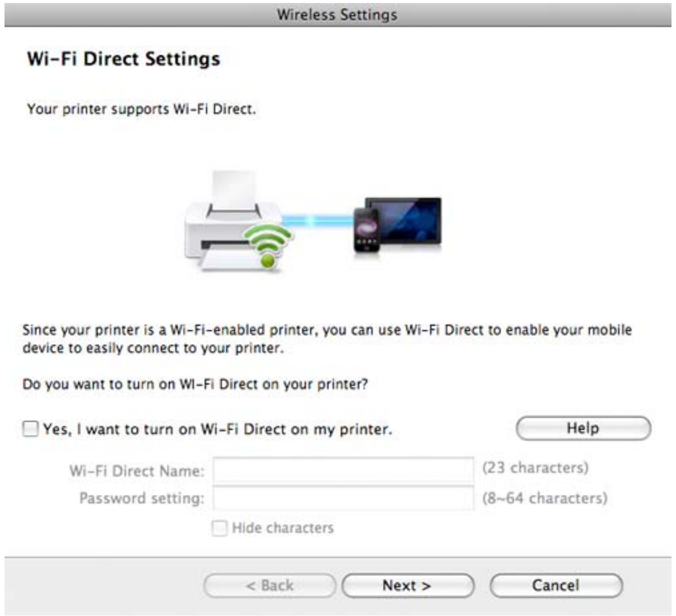

- Izmantojot programmu Samsung Easy Printer Manager, var sākt iestatīt Wi-Fi Direct (sk. "Wi-Fi Direct iestatīšana" 189. lpp).
- **Wi-Fi Direct Name**: Noklusējuma Wi-Fi Direct nosaukums ir ierīces modeļa nosaukums, un tā maksimālais garums ir 22 rakstzīmes.
- **Password setting** ir ciparu virkne, kuras garums ir 8 - 64 rakstzīmes.

13 Kad bezvadu tīkla iestatīšana ir pabeigta, atvienojiet USB kabeli no datora un ierīces.

14 Bezvadu tīkla iestatīšana pabeigta. Kad instalēšana ir pabeigta, noklikšķiniet uz **Quit**.

Kad ir izveidots savienojums ar bezvadu tīklu, instalējiet ierīces draiveri, lai veiktu drukāšanu no lietojumprogrammas (sk. "Instalēšana sistēmā Mac" 156. lpp).

Izmantojot tīkla kabeli

Ierīces, kas neatbalsta tīkla portu, nevarēs izmantot šo funkciju (sk. "Skats no aizmugures" 23. lpp).

Ierīce ir saderīga ar tīklu. Lai iespējotu ierīces darbību tīklā, jāizpilda dažas konfigurēšanas procedūras.

- Kad ir izveidots savienojums ar bezvadu tīklu, instalējiet ierīces draiveri, lai veiktu drukāšanu no lietojumprogrammas (sk. "Draivera instalēšana no tīkla" 165. lpp).
- Lai iegūtu informāciju par tīkla konfigurāciju, sazinieties ar tīkla administratoru vai personu, kas iestatīja jūsu bezvadu tīklu.

Sagatavojamie elementi

- Piekļuves punkts
- Tīklam pievienots dators
- Programmatūras kompaktdisks, kas iekļauts ierīces komplektācijā
- Ierīce, kas instalēta ar bezvadu tīkla interfeisu
- Tīkla kabelis

Tīkla konfigurācijas atskaites drukāšana

Ierīces tīkla iestatījumus var noteikt, izdrukājot tīkla konfigurācijas atskaiti.

Sk. "Tīkla konfigurācijas atskaites drukāšana" 162. lpp.

IP iestatīšana, izmantojot programmu SetIP (sistēmā Windows)

Šī programma tiek izmantota, lai manuāli iestatītu jūsu ierīces IP adresi, izmantojot tās MAC adresi, lai veiktu saziņu ar ierīci. MAC adrese ir tīkla interfeisa aparatūras sērijas numurs un to var atrast **tīkla konfigurācijas atskaitē**.

Sk. "IP adreses iestatīšana" 162. lpp.

Bezvadu tīkla uzstādīšana

Ierīces bezvadu tīkla konfigurēšana

Pirms sākšanas ir nepieciešams zināt bezvadu tīkla nosaukumu (SSID) un tīkla atslēgu, ja tas ir šifrēts. Šī informācija tika iestatīta, kad tika uzstādīts piekļuves punkts (vai bezvadu maršrutētājs). Ja jūs neko nezināt par bezvadu tīkla vidi, lūdzu, uzziniet to no personas, kas iestatīja tīklu.

Lai konfigurētu bezvadu tīkla parametrus, varat izmantot programmu **SyncThru™ Web Service**.

SyncThru™ Web Service lietošana

Pirms sākat bezvadu tīkla parametru konfigurēšanu, pārbaudiet, kāds ir kabeļa pievienošanas stāvoklis.

1. Pārbaudiet, vai ierīcei ir pievienots tīkla kabelis. Ja nav, pievienojiet ierīci, izmantojot standarta tīkla kabeli.

2. Atveriet tīmekļa pārlūkprogrammu, piemēram, Internet Explorer, Safari vai Firefox, un pārlūkprogrammas logā ievadiet savas ierīces jauno IP adresi.

   Piemēram:

3. Noklikšķiniet uz **Login** vietnes SyncThru™ Web Service augšējā labajā stūrī.

4. Ievadiet **ID** un **Password**, pēc tam noklikšķiniet uz **Login**. Drošības apsvērumu dēļ ieteicams mainīt noklusējuma paroli.

   •**ID: admin**

   •**Password: sec00000**

5. Kad tiek atvērts logs **SyncThru™ Web Service**, noklikšķiniet uz **Network Settings**.

6. Noklikšķiniet uz **Wireless** > **Wizard**.

> Programma **Wizard** palīdzēs iestatīt bezvadu tīkla konfigurāciju. Taču, ja vēlaties iestatīt bezvadu tīklu tieši, atlasiet **Custom**.

7. Atlasiet sarakstā pareizo parametru **Network Name(SSID)**.

   •**SSID**: pakalpojumu kopas identifikators (SSID) ir nosaukums, kas identificē bezvadu tīklu. Piekļuves punktiem un bezvadu ierīcēm, kas mēģina izveidot savienojumu ar noteiktu bezvadu tīklu, ir jāizmanto viens un tas pats SSID. SSID ir reģistrjutīgs.

   •**Operation Mode**: Opcija **Operation Mode** norāda bezvadu savienojumu tipu (sk. "Bezvadu tīkla nosaukums un tīkla parole" 176. lpp).

   -**Ad-hoc**: ļauj bezvadu ierīcēm tieši sazināties vienai ar otru vienādranga vidē.

   -**Infrastructure**: ļauj bezvadu ierīcēm sazināties vienai ar otru, izmantojot piekļuves punktu.

Bezvadu tīkla uzstādīšana

Ja tīkla opcija **Operation Mode** ir **Infrastructure**, atlasiet piekļuves punkta SSID. Ja opcija **Operation Mode** ir **Ad-hoc**, atlasiet ierīces SSID.

8 Noklikšķiniet uz **Next**.

Ja parādās bezvadu tīkla drošības iestatījumu logs, ievadiet reģistrēto paroli (tīkla paroli) un spiediet **Next**.

9 Parādās apstiprinājuma logs. Lūdzu, pārbaudiet bezvadu tīkla iestatījumus. Ja iestatījumi ir kārtībā, noklikšķiniet uz **Apply**.

Atvienojiet tīkla kabeli (standarta vai tīkla). Tad ierīcei vajadzētu uzsākt bezvadu saziņu ar tīklu. Ekspromta režīmā varat izmantot bezvadu LAN un vadu LAN vienlaicīgi.

10 Ievietojiet komplektācijā pievienoto programmatūras kompaktdisku CD-ROM diskdzinī un izpildiet logā esošās norādes, lai uzstādītu bezvadu tīklu.

Wi-Fi tīkla aktivizēšana/deaktivizēšana

Ja jūsu ierīcē ir displejs, Wi-Fi var arī ieslēgt/izslēgt ierīces vadības panelī, izmantojot izvēlni **Network**.

1 Pārbaudiet, vai ierīcei ir pievienots tīkla kabelis. Ja nav, pievienojiet ierīci, izmantojot standarta tīkla kabeli.

2 Atveriet tīmekļa pārlūkprogrammu, piemēram, Internet Explorer, Safari vai Firefox, un pārlūkprogrammas logā ievadiet savas ierīces jauno IP adresi.

Piemēram:

3 Noklikšķiniet uz **Login** vietnes SyncThru™ Web Service augšējā labajā stūrī.

4 Ierakstiet **ID** un **Password**, tad noklikšķiniet uz **Login**. Drošības apsvērumu dēļ ieteicams mainīt noklusējuma paroli.

- **ID: admin**
- **Password: sec00000**

5 Kad tiek atvērts logs **SyncThru™ Web Service**, noklikšķiniet uz **Network Settings**.

6 Noklikšķiniet uz **Wireless** > **Custom**.

Varat arī aktivizēt/deaktivizēt Wi-Fi tīklu.

Wi-Fi Direct iestatīšana mobilai drukāšanai

Wi-Fi Direct ir ērti iestatāma Wi-Fi Direct sertificēta printera un mobilās ierīces vienādranga savienojuma metode, kas nodrošina drošu savienojumu un ātrāku datu pārraidi nekā ekspromta režīms.

Izmantojot Wi-Fi Direct, varat pievienot printeri gan Wi-Fi Direct tīklam, gan piekļuves punktam. Vienlaikus varat lietot vadu tīklu un Wi-Fi Direct tīklu, lai vairāki lietotāji abos tīklos varētu piekļūt dokumentiem un tos izdrukātu.

- Mobilo ierīci nevar pieslēgt internetam, izmantojot printera funkciju Wi-Fi Direct.
- Atbalstīto protokolu saraksts var būt atšķirīgs no ierīcei pieejamā; Wi-Fi Direct tīkli NEATBALSTA IPv6, tīkla filtrēšanu, IPSec, WINS un SLP pakalpojumu.
- Caur Wi-Fi Direct var pieslēgt maksimāli 3 ierīces.

Wi-Fi Direct iestatīšana

Varat iespējot funkciju Wi-Fi Direct kādā no tālāk minētajiem veidiem.

No datora, kurš pievienots ar USB kabeli (ieteicams)

Kad draivera instalēšana pabeigta, var iestatīt programmu Samsung Easy Printer Manager un veikt funkcijas Wi-Fi Direct režīma maiņu.

Programma Samsung Easy Printer Manager pieejama tikai operētājsistēmas Windows un Mac lietotājiem.

Izvēlnē **Start** izvēlieties **Programs** or **All Programs** > **Samsung Printers** > Samsung Easy Printer Manager > **Device Settings** > **Network**.

- **Wi-Fi Direct On/Off**: lai iespējotu, izvēlieties **On**.
- **Device Name**: ievadiet printera nosaukumu, lai bezvadu tīklā atrastu savu printeri. Pēc noklusējuma ierīces nosaukums ir modeļa nosaukums.
- **IP Address**: ievadiet printera IP adresi. Šī IP adrese tiek izmantota tikai lokālajam tīklam, nevis infrastruktūras vadu vai bezvadu tīklam. Ieteicams lietot noklusējuma lokālo IP adresi (funkcijai Wi-Fi Direct paredzētā printera noklusējuma lokālā IP adrese ir 192.168.3.1)
- **Group Owner**: aktivizējiet šo opciju, lai piešķirtu printeri Wi-Fi Direct grupas īpašniekam. Opcija **Group Owner** darbojas tāpat kā bezvadu piekļuves punkts. Ieteicams aktivizēt šo opciju.
- **Network Password**: Ja printerim ir izvēlēta opcija **Group Owner**, citu mobilo ierīču pievienošanai printerim ir nepieciešama **Network Password**. Varat pats konfigurēt opciju Network Password (Tīkla parole) vai iegaumēt nodrošināto tīkla paroli, kas tiek nejaušā secībā ģenerēta pēc noklusējuma.

Bezvadu tīkla uzstādīšana

Ierīcē

1. Skārienekrānā atlasiet (**Setup**) > **Machine Setup** >**Next** > **Network Setup** > **Wi-Fi** > **Wi-Fi Direct**.
2. Lai iespējotu, izvēlieties **On**.

Tīklam pievienotā datorā

Ja printeris izmanto tīkla kabeli vai bezvadu tīkla piekļuves punktu, varat iespējot un konfigurēt Wi-Fi Direct, lietojot SyncThru™ Web Service.

1. Piekļūstiet **SyncThru™ Web Service** un izvēlieties **Settings** > **Network Settings** > **Wireless** > **Wi-Fi Direct**.
2. Iespējojiet **Wi-Fi Direct** un iestatiet citas opcijas.

Operētājsistēmas Linux lietotājiem: izdrukājiet IP tīkla konfigurācijas atskaiti, lai apskatītu informāciju (sk. "Tīkla konfigurācijas atskaites drukāšana" 162. lpp).

Mobilās ierīces iestatīšana

- Pēc Wi-Fi Direct iestatīšanas printerī skatiet savas mobilās ierīces lietotāja rokasgrāmatu, lai iestatītu tās funkciju Wi-Fi Direct.
- Pēc Wi-Fi Direct iestatīšanas nepieciešams lejupielādēt mobilās drukāšanas lietojumprogrammu (piemēram: Samsung Mobile printer), lai drukātu no sava viedtālruņa.

- Kad esat atradis printeri, kam vēlaties pievienoties no mobilās ierīces, atlasiet to, un sāks mirgot printera gaismas diode. Nospiediet printera WPS pogu, un printeris tiks pievienots mobilajai ierīcei.
- Ja mobilā ierīce neatbalsta Wi-Fi Direct, nepieciešams nevis nospiest WPS pogu, bet gan ievadīt printera "Network Key" (Tīkla atslēga).

Bezvadu tīkla problēmu novēršana

Problēmas uzstādīšanas vai draivera instalēšanas laikā

Printers Not Found

- Iespējams, ierīce nav ieslēgta. Ieslēdziet datoru un ierīci.
- Ierīce un dators nav savienoti ar USB kabeli. Savienojiet ierīci un datoru, izmantojot USB kabeli.
- Įrenginys nepalaiko belaidžio tinklo. Pārbaudiet komplektācijā iekļautajā programmatūras kompaktdiskā pieejamo ierīces lietotāja rokasgrāmatu un sagatavojiet bezvadu tīkla ierīci.

Connecting Failure - SSID Not Found

- Ierīce nevar atrast jūsu izvēlēto vai ievadīto tīkla nosaukumu (SSID). Pārbaudiet tīkla nosaukumu (SSID) piekļuves punktā un mēģiniet vēlreiz izveidot savienojumu.
- Piekļuves punkts nav ieslēgts. Ieslēdziet piekļuves punktu.

Connecting Failure - Invalid Security

- Nav pareizi konfigurēta drošība. Pārbaudiet piekļuves punktā un ierīcē konfigurētos drošības iestatījumus.

Connecting Failure - General Connection Error

- Dators nesaņem signālu no ierīces. Pārbaudiet USB kabeli un ierīces barošanu.

Connecting Failure - Connected Wired Network

- Ierīce ir pievienota, izmantojot vadu tīkla kabeli. Atvienojiet no ierīces vadu tīkla kabeli.

Connecting Failure - Assigning the IP address

- Atslēdziet un no jauna pieslēdziet strāvu piekļuves punktam (vai bezvadu maršrutētājam) un ierīcei.

PC Connection Error

- Konfigurētā tīkla adrese nevar izveidot savienojumu starp datoru un ierīci.

  -DHCP tīkla videi

  Ierīce automātiski saņem IP adresi (DHCP), ja datoram ir konfigurēts DHCP.

Ja drukāšana DHCP režīmā nenotiek, problēmu, iespējams, rada automātiski nomainītā IP adrese. Salīdziniet ierīces un printera porta IP adresi.

Kā salīdzināt

1. Izdrukājiet sava printera tīkla informācijas pārskatu un tad pārbaudiet IP adresi (sk. "Tīkla konfigurācijas atskaites drukāšana" 162. lpp.).
2. Pārbaudiet printera porta adresi no sava datora.

a Noklikšķiniet uz sistēmas Windows izvēlnes **Start**.

•Izmantojot Windows 8 **Charms(Pamatfunkciju)** izvēlieties **Meklēt** > **Iestatījumi**.

b Operētājsistēmā Windows XP/Server 2003 atlasiet **Printeri un faksi**.

•Operētājsistēmā Windows Server 2008/Vista atlasiet **Vadības panelis** > **Aparatūra un skaņa** > **Printeri**.

•Operētājsistēmā Windows 7/8 atlasiet **Vadības panelis** > **Ierīces un printeri**.

•Operētājsistēmā Windows Server 2008 R2 izvēlieties **Vadības panelis** > **Aparatūra** > **Ierīces un printeri**.

c Ar peles labo pogu noklikšķiniet uz savas ierīces.

d Operētājsistēmā Windows XP/2003/2008/Vista noklikšķiniet uz **Rekvizīti**.

Izmantojot Windows 7/8 un Windows Server 2008 R2 konteksta izvēlnēs izvēlieties **Printera rekvizīti**.

Ja vienumam **Printera rekvizīti** ir pievienota zīme ►, varat izvēlēties citus ar izvēlēto printeri saistītus printera draiverus.

e Noklikšķiniet uz cilnes **Ports**.

f Noklikšķiniet uz **Konfigurējiet portu**.

g Pārbaudiet, vai **Printera nosaukums vai IP adrese**: ir tīkla konfigurācijas lapā iekļautā IP adrese.

3 Ja printera porta IP adrese nesakrīt ar tīkla informācijas pārskatā norādīto, nomainiet to.

Ja porta IP nomaiņai vēlaties izmantot programmatūras instalēšanas kompaktdisku,

izveidojiet savienojumu ar tīkla printeri. Tad atkārtoti pievienojiet IP adresi.

-Static tīkla videi

Ierīce izmanto statisko adresi, ja dators ir konfigurēts statiskas adreses izmantošanai.

Piemēram:

Ja datora tīkla informācija ir šāda:

▪IP adrese: 169.254.133.42

▪Apakštīkla maska: 255.255.0.0

Ierīces tīkla informācijai vajadzētu būt šādai:

▪IP adrese: 169.254.133.**43**

▪Apakštīkla maska: 255.255.0.0 (izmantojiet datora apakštīkla masku).

▪Vārteja: 169.254.133.**1**

Citas problēmas

Ja problēmas rodas ierīces lietošanas laikā tīklā, pārbaudiet tālāk minēto:

Lai iegūtu informāciju par piekļuves punktu (vai bezvadu maršrutētāju), skatiet tā lietotāja rokasgrāmatu.

- Jūs nevarat vienlaicīgi iespējot vadu un bezvadu tīklus.
- Iespējams, ka nav ieslēgts dators, piekļuves punkts (vai bezvadu maršrutētājs) vai ierīce.

Bezvadu tīkla uzstādīšana

- Pārbaudiet bezvadu sakaru uztveramību ap ierīci. Ja maršrutētājs atrodas tālu no ierīces vai ir kāds šķērslis, var būt problēmas ar signāla saņemšanu.
- Atslēdziet un no jauna pieslēdziet strāvu piekļuves punktam (vai bezvadu maršrutētājam), ierīcei un datoram. Dažreiz strāvas izslēgšana un atkārtota ieslēgšana var atjaunot tīkla sakarus.
- Pārbaudiet, vai ugunsmūra programmatūra (V3 vai Norton) nebloķē sakarus.

  Ja dators un ierīce ir pievienoti vienam un tam pašam tīklam, kur to meklējot nevar atrast, iespējams, sakarus bloķē ugunsmūra programmatūra. Skatiet programmatūras lietotāja rokasgrāmatu, lai uzzinātu, kā to izslēgt, un vēlreiz mēģiniet meklēt ierīci.
- Pārbaudiet, vai ierīces IP adrese ir piešķirta pareizi. IP adresi var pārbaudīt, izdrukājot tīkla konfigurācijas atskaiti.
- Pārbaudiet, vai piekļuves punktam (vai bezvadu maršrutētājam) ir konfigurēti drošības iestatījumi (parole). Ja tam ir parole, sazinieties ar piekļuves punkta (vai bezvadu tīkla) administratoru.
- Pārbaudiet ierīces IP adresi. Instalējiet ierīces draiveri un mainiet iestatījumus, lai savienotu ierīci ar tīklu. DHCP raksturlielumu dēļ piešķirtā IP adrese var mainīties, ja ierīce netiek lietota ilgu laika periodu vai ja piekļuves punkts tiek atiestatīts.

  Kad konfigurējat piekļuves punktā (vai bezvadu maršrutētājā) DHCP serveri, reģistrējiet izstrādājuma MAC adresi. Tad varēsit vienmēr izmantot IP adresi, kas iestatīta kopā ar MAC adresi. Savas ierīces MAC adresi varat noteikt, izdrukājot tīkla konfigurācijas atskaiti (sk. "Tīkla konfigurācijas atskaites drukāšana" 162. lpp).
- Pārbaudiet bezvadu tīkla vidi. Iespējams, savienojumu ar tīklu nevar izveidot infrastruktūras vidē, kurā pirms savienojuma izveides ar piekļuves punktu (vai bezvadu maršrutētāju) ir jāievada lietotāja informācija.
- Šī ierīce atbalsta tikai IEEE 802.11 b/g/n un Wi-Fi. Citi bezvadu savienojumi (piemēram, Bluetooth) netiek atbalstīti.
- Ierīce atrodas bezvadu tīkla darbības diapazonā.
- Ierīce ir jānovieto vietā, kur bezvadu signālu nebloķē priekšmeti.

  Noņemiet starp bezvadu piekļuves punktu (vai bezvadu maršrutētāju) un ierīci esošus lielus metāla priekšmetus.

  Pārbaudiet, vai starp ierīci un bezvadu piekļuves punktu (vai bezvadu maršrutētāju) neatrodas stabi, sienas vai atbalsta kolonnas, kurās ir metāls vai betons.
- Nenovietojiet ierīci citu elektronisku ierīču tuvumā, jo tās var traucēt bezvadu signāla uztveršanu.

  Bezvadu signālam var traucēt daudzas ierīces, tostarp mikroviļņu krāsnis un dažas Bluetooth ierīces.
- Mainot piekļuves punkta (vai bezvadu maršrutētāja) konfigurāciju, vēlreiz jāiestata bezvadu tīkls.
- Caur Wi-Fi Direct var pieslēgt maksimāli 4 ierīces.

Samsung Mobile Print

Kas yra Samsung Mobile Print?

Samsung Mobile Print yra nemokama programa, leidžianti naudotojams spausdinti nuotraukas, dokumentus ir interneto svetainių puslapių tiesiai iš išmaniojo telefono arba planšetinio kompiuterio. Lietojumprogramma **Samsung Mobile Print** ir saderīga gan ar viedtālruņiem, kuros instalēta operētājsistēma Android un iOS, gan ar iPod Touch un planšetdatoru. Šī lietojumprogramma izveido savienojumu starp mobilo ierīci un tīklam pieslēgtu Samsung printeri vai bezvadu printeri, izmantojot Wi-Fi piekļuves punktu. Nereikia nei diegti naujosios tvarkyklės, nei konfigūruoti tinklo nustatymų – tiesiog įsidiekite **Samsung Mobile Print** programėlę ir ji automatiškai aptiks suderinamus Samsung spausdintuvus. Bez fotoattēlu, tīmekļa lapu un PDF failu izdrukāšanas tiek atbalstīta arī skenēšana. Ja Samsung printera darbībā rodas kļūme, skenējiet dokumentus JPG, PDF vai PNG formātā un ātri un ērti apskatiet tos savā mobilajā ierīcē.

Samsung Mobile Print parsisiuntimas

Lai lejupielādētu **Samsung Mobile Print**, savā mobilajā ierīcē dodieties uz lietojumprogrammu veikalu (Samsung Apps, Play Store, App Store) un meklējiet “**Samsung Mobile Print**.” Lai atrastu Apple ierīces datorā, varat apmeklēt arī iTunes.

Android iOS

Atbalstītās mobilās operētājsistēmas

- Android OS 2.3 vai jaunāka
- iOS 4.0 vai jaunāka

NFC funkcijas izmantošana

NFC (Near Field Communication - tuva darbības lauka sakaru) printeris ļauj drukāt/skenēt/nosūtīt faksu tieši no mobilās ierīces, vienkārši turot mobilo ierīci virs printera NFC simbola. Nav nepieciešams instalēt printera draiveri vai izveidot savienojumu ar piekļuves punktu. Jums nepieciešama tikai mobilā ierīce, kas atbalsta NFC funkciju. Lai varētu izmantot šo funkciju, jūsu mobilajā ierīcē jābūt uzinstalētai Samsung Mobile Print lietojumprogrammai.

- Atkarībā no mobilās ierīces korpusa materiāla NFC atpazīšana var nedarboties pareizi.
- Atkarībā no jūsu izmantotās mobilās ierīces var atšķirties nosūtīšanas ātrums.
- Šī funkcija ir pieejama tikai modelim ar NFC simbolu (sk. "Ierīces pārskats" 21. lpp).
- Funkcijas darbību var bloķēt uzlīme vai metāla korpuss. Tāpat funkcija var nedarboties, ja izmantojat citu – sākotnējā mobilās ierīces komplektācijā neiekļautu pārsegu vai akumulatoru.
- Ja NFC ierīces turpina nereaģēt:

  -noņemiet mobilās ierīces vāciņu vai apvalku un pēc tam mēģiniet vēlreiz;

  -izņemiet un ielieciet atpakaļ mobilās ierīces akumulatoru, pēc tam mēģiniet vēlreiz.

Prasības

- Iespējota NFC un Wi-Fi Direct funkcija, instalēta lietojumprogramma Samsung Mobile Print mobilajā ierīcē ar Android OS 4.0 vai jaunāku.

Tikai Android OS 4.1 vai jaunāka automātiski iespējos jūsu mobilajā ierīcē Wi-Fi Direct funkciju, kad iespējosit NFC funkciju. Lai varētu izmantot NFC funkciju, iesakām atjaunināt mobilo ierīci uz Android OS 4.1 vai jaunāku.

- Printeris, kurā iespējota Wi-Fi Direct funkcija (sk. "Wi-Fi Direct iestatīšana" 189. lpp).

NFC funkcijas izmantošana

Drukāšana

1 Pārbaudiet, vai mobilajā ierīcē ir iespējota NFC un Wi-Fi Direct funkcija un vai Wi-Fi Direct funkcija ir iespējota arī printerī (sk. "Wi-Fi Direct iestatīšana mobilai drukāšanai" 189. lpp).

2 Novietojiet mobilās ierīces NFC simbolu (parasti atrodas ierīces aizmugurē) virs printera NFC simbola (NFC).

Dažas sekundes nogaidiet, līdz lietojumprogramma **Samsung Mobile Print** tiek palaista.

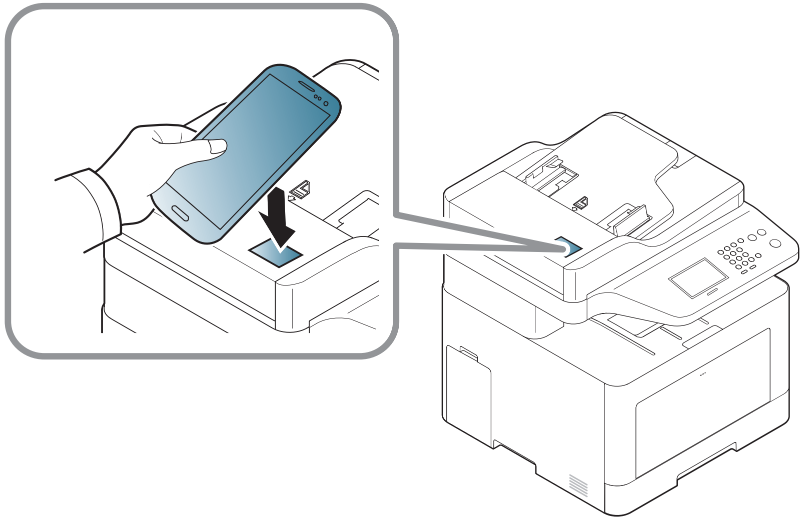

- Dažām mobilajām ierīcēm NFC simbols var neatrasties ierīces aizmugurē. Pirms atzīmju savietošanas pārbaudiet NFC antenas atrašanās vietu uz mobilās ierīces.
- Ja parādās kļūdas ziņojums par mainītu PIN kodu, ievadiet mainīto PIN kodu un spiediet **OK**. Sekojiet lietojumprogrammas ekrānā esošajām norādēm, lai atjaunotu PIN kodu.
- Ja jūsu mobilajā ierīcē nav instalēta **Samsung Mobile Print** lietojumprogramma, tiek automātiski izveidots savienojums ar **Samsung Mobile Print** lietojumprogrammas lejupielādes lapu. Lejupielādējiet lietojumprogrammu un mēģiniet vēlreiz.

3 Atlasiet drukāšanas režīmu.

4 Atlasiet drukājamo materiālu.

Ja nepieciešams, nomainiet drukāšanas opciju, nospiežot ikonu ⚙.

NFC funkcijas izmantošana

5 Novietojiet mobilās ierīces NFC simbolu (parasti atrodas ierīces aizmugurē) virs printera NFC simbola (NFC).

Dažas sekundes nogaidiet, līdz mobilā ierīce savienojas ar printeri.

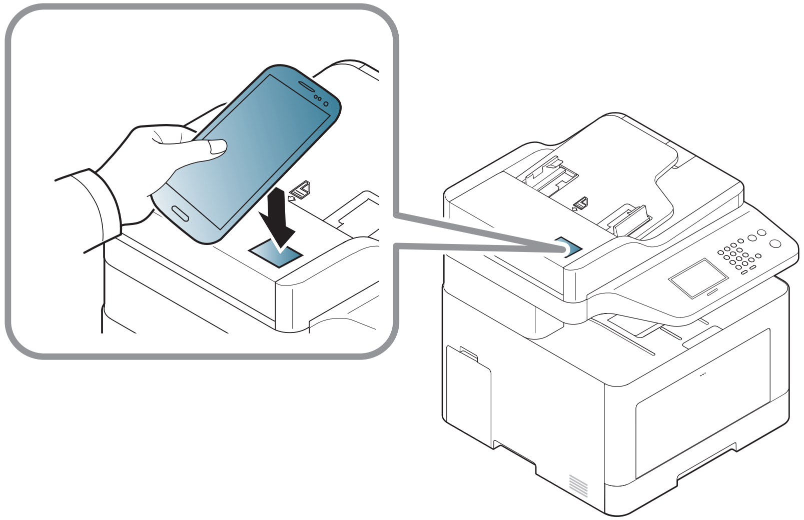

- Dažām mobilajām ierīcēm NFC simbols var neatrasties ierīces aizmugurē. Pirms atzīmju savietošanas pārbaudiet NFC antenas atrašanās vietu uz mobilās ierīces.
- Ja parādās kļūdas ziņojums par mainītu PIN kodu, ievadiet mainīto PIN kodu un spiediet **OK**. Sekojiet lietojumprogrammas ekrānā esošajām norādēm, lai atjaunotu PIN kodu.

6 Printeris sāk drukāt.

Skenēšana

1 Pārbaudiet, vai mobilajā ierīcē ir iespējota NFC un Wi-Fi Direct funkcija un vai Wi-Fi Direct funkcija ir iespējota arī printerī (sk. "Wi-Fi Direct iestatīšana mobilai drukāšanai" 189. lpp).

2 Novietojiet mobilās ierīces NFC simbolu (parasti atrodas ierīces aizmugurē) virs printera NFC simbola (NFC).

Dažas sekundes nogaidiet, līdz lietojumprogramma **Samsung Mobile Print** tiek palaista.

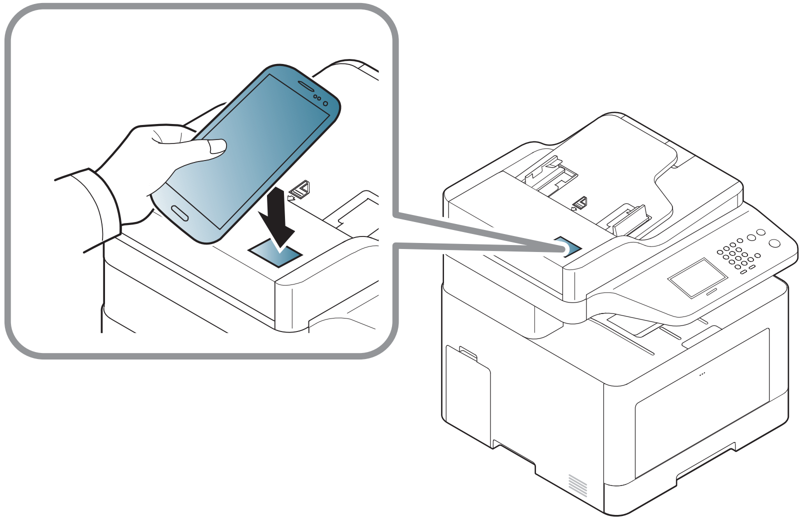

NFC funkcijas izmantošana

- Dažām mobilajām ierīcēm NFC simbols var neatrasties ierīces aizmugurē. Pirms atzīmju savietošanas pārbaudiet NFC antenas atrašanās vietu uz mobilās ierīces.
- Ja parādās kļūdas ziņojums par mainītu PIN kodu, ievadiet mainīto PIN kodu un spiediet **OK**. Sekojiet lietojumprogrammas ekrānā esošajām norādēm, lai atjaunotu PIN kodu.
- Ja jūsu mobilajā ierīcē nav instalēta **Samsung Mobile Print** lietojumprogramma, tiek automātiski izveidots savienojums ar **Samsung Mobile Print** lietojumprogrammas lejupielādes lapu. Lejupielādējiet lietojumprogrammu un mēģiniet vēlreiz.

3 Atlasiet skenēšanas režīmu.

4 Novietojiet vienu dokumenta lapu ar apdrukāto pusi uz leju uz dokumentu stikla vai ievietojiet dokumentus dokumentu padevējā ar apdrukāto pusi uz augšu (sk. "Oriģinaleksemplāru ielāde" 50. lpp).

Ja nepieciešams, mainiet skenēšanas opciju, nospiežot ikonu ⚙.

5 Novietojiet mobilās ierīces NFC simbolu (parasti atrodas ierīces aizmugurē) virs printera NFC simbola (NFC).

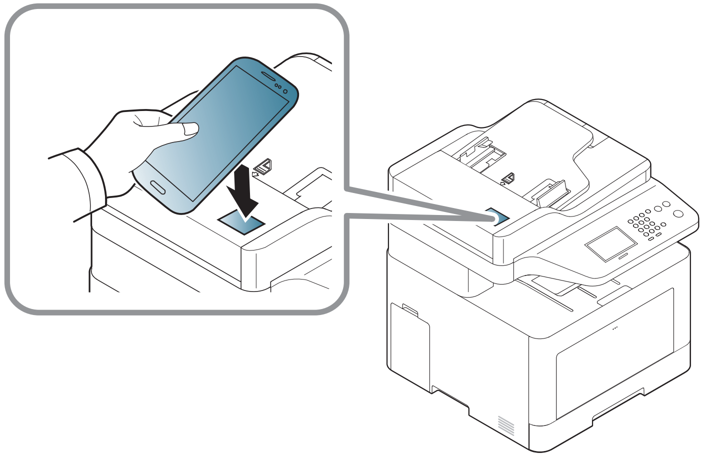

- Dažām mobilajām ierīcēm NFC simbols var neatrasties ierīces aizmugurē. Pirms atzīmju savietošanas pārbaudiet NFC antenas atrašanās vietu uz mobilās ierīces.
- Ja parādās kļūdas ziņojums par mainītu PIN kodu, ievadiet mainīto PIN kodu un spiediet **OK**. Sekojiet lietojumprogrammas ekrānā esošajām norādēm, lai atjaunotu PIN kodu.

6 Printeris sāk satura skenēšanu.

Noskenētie dati tiek saglabāti jūsu mobilajā ierīcē.

Ja vēlaties turpināt skenēšanu, izpildiet lietojumprogrammas ekrānā redzamos norādījumus.

NFC funkcijas izmantošana

Faksa sūtīšana

1 Pārbaudiet, vai mobilajā ierīcē ir iespējota NFC un Wi-Fi Direct funkcija un vai Wi-Fi Direct funkcija ir iespējota arī printerī (sk. "Wi-Fi Direct iestatīšana mobilai drukāšanai" 189. lpp).

2 Novietojiet mobilās ierīces NFC simbolu (parasti atrodas ierīces aizmugurē) virs printera NFC simbola (NFC).

Dažas sekundes nogaidiet, līdz lietojumprogramma **Samsung Mobile Print** tiek palaista.

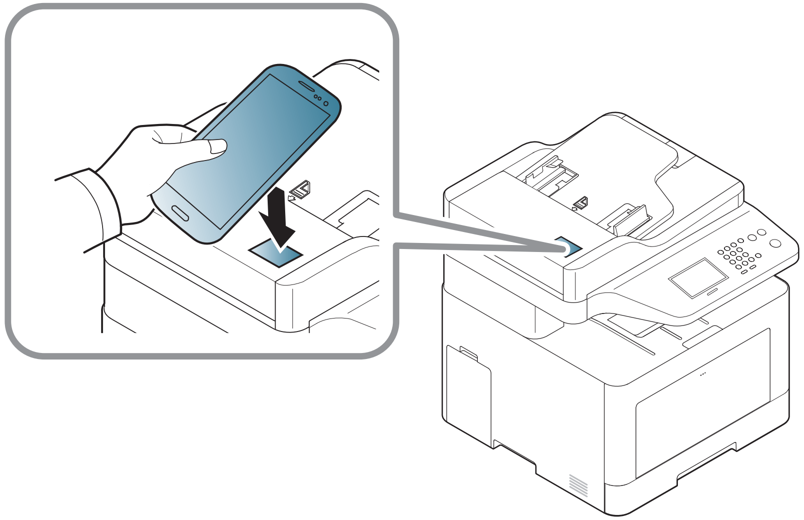

- Dažām mobilajām ierīcēm NFC simbols var neatrasties ierīces aizmugurē. Pirms atzīmju savietošanas pārbaudiet NFC antenas atrašanās vietu uz mobilās ierīces.
- Ja parādās kļūdas ziņojums par mainītu PIN kodu, ievadiet mainīto PIN kodu un spiediet **OK**. Sekojiet lietojumprogrammas ekrānā esošajām norādēm, lai atjaunotu PIN kodu.
- Ja jūsu mobilajā ierīcē nav instalēta **Samsung Mobile Print** lietojumprogramma, tiek automātiski izveidots savienojums ar **Samsung Mobile Print** lietojumprogrammas lejupielādes lapu. Lejupielādējiet lietojumprogrammu un mēģiniet vēlreiz.

3 Atlasiet faksa sūtīšanas režīmu.

4 Izvēlieties materiālu, kuru vēlaties nosūtīt pa faksu.

Ja nepieciešams, ievadiet faksa numuru un nomainiet faksa opciju, nospiežot ikonu .

NFC funkcijas izmantošana

5 Novietojiet mobilās ierīces NFC simbolu (parasti atrodas ierīces aizmugurē) virs printera NFC simbola (NFC).

Dažas sekundes nogaidiet, līdz mobilā ierīce savienojas ar printeri.

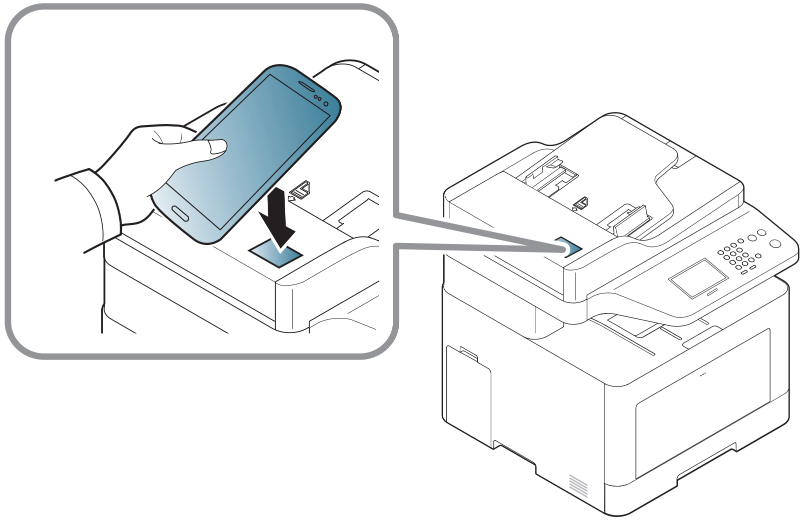

- Dažām mobilajām ierīcēm NFC simbols var neatrasties ierīces aizmugurē. Pirms atzīmju savietošanas pārbaudiet NFC antenas atrašanās vietu uz mobilās ierīces.
- Ja parādās kļūdas ziņojums par mainītu PIN kodu, ievadiet mainīto PIN kodu un spiediet **OK**. Sekojiet lietojumprogrammas ekrānā esošajām norādēm, lai atjaunotu PIN kodu.

6 Printeris sāk nosūtīt saturu pa faksu.

Google Cloud printera reģistrēšana

1 Pārbaudiet, vai mobilajā ierīcē ir iespējota NFC un Wi-Fi Direct funkcija un vai Wi-Fi Direct funkcija ir iespējota arī printerī (sk. "Wi-Fi Direct iestatīšana mobilai drukāšanai" 189. lpp).

2 Novietojiet mobilās ierīces NFC simbolu (parasti atrodas ierīces aizmugurē) virs printera NFC simbola (NFC).

Dažas sekundes nogaidiet, līdz lietojumprogramma **Samsung Mobile Print** tiek palaista.

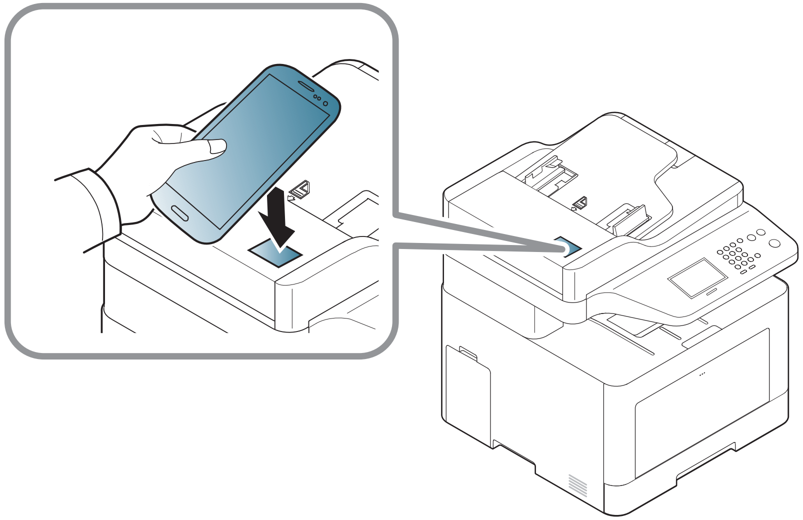

NFC funkcijas izmantošana

- Dažām mobilajām ierīcēm NFC simbols var neatrasties ierīces aizmugurē. Pirms atzīmju savietošanas pārbaudiet NFC antenas atrašanās vietu uz mobilās ierīces.
- Ja parādās kļūdas ziņojums par mainītu PIN kodu, ievadiet mainīto PIN kodu un spiediet **OK**. Sekojiet lietojumprogrammas ekrānā esošajām norādēm, lai atjaunotu PIN kodu.
- Ja jūsu mobilajā ierīcē nav instalēta **Samsung Mobile Print** lietojumprogramma, tiek automātiski izveidots savienojums ar **Samsung Mobile Print** lietojumprogrammas lejupielādes lapu. Lejupielādējiet lietojumprogrammu un mēģiniet vēlreiz.

3 Atlasiet ierīces statusa ikonu.

4 Atlasiet **Google Cloud Print** > **Register Google Cloud Printer**.

5 Novietojiet mobilās ierīces NFC simbolu (parasti atrodas ierīces aizmugurē) virs printera NFC simbola (NFC).

Dažas sekundes nogaidiet, līdz mobilā ierīce savienojas ar printeri.

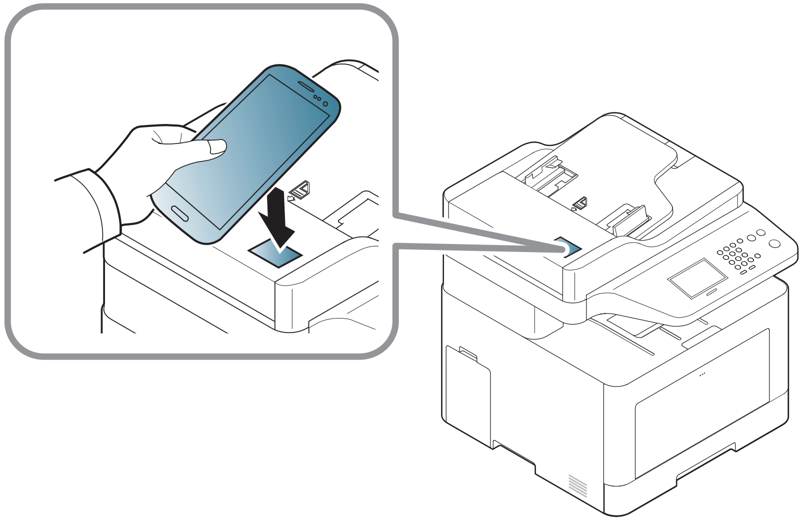

- Dažām mobilajām ierīcēm NFC simbols var neatrasties ierīces aizmugurē. Pirms atzīmju savietošanas pārbaudiet NFC antenas atrašanās vietu uz mobilās ierīces.
- Ja parādās kļūdas ziņojums par mainītu PIN kodu, ievadiet mainīto PIN kodu un spiediet **OK**. Sekojiet lietojumprogrammas ekrānā esošajām norādēm, lai atjaunotu PIN kodu.

6 Apstipriniet printeri uznirstošajā logā.

Tagad printeris ir reģistrēts pakalpojumā Google Cloud Print™.

AirPrint

AirPrint funkciju var izmantot tikai AirPrint sertificētas ierīces. Lai to uzzinātu, apskatiet, vai uz ierīces iesaiņojuma kastes ir Air-Print sertificēta zīme.

AirPrint ļauj drukāt bezvadu režīmā tieši no iPhone, iPad un iPod touch, kurā darbojas iOS jaunākā versija.

AirPrint iestatīšana

Lai izmantotu funkciju **AirPrint**, jūsu ierīcē nepieciešams Bonjour(mDNS) un IPP protokols. Funkciju **AirPrint** varat iespējot, izmantojot kādu no tālāk norādītajiem paņēmieniem.

1. Pārbaudiet, vai ierīcei pievienota tīklam.
2. Atveriet tīmekļa pārlūkprogrammu, piemēram, Internet Explorer, Safari vai Firefox, un pārlūkprogrammas logā ievadiet savas ierīces jauno IP adresi.

   Piemēram:

3. Noklikšķiniet uz **Login** vietnes SyncThru™ Web Service augšējā labajā stūrī.
4. Ierakstiet **ID** un **Password**, tad noklikšķiniet uz **Login**. Ja programmā SyncThru™ Web Service piesakāties pirmo reizi, ievadiet tālāk norādīto noklusējuma ID un paroli. Drošības apsvērumu dēļ ieteicams mainīt noklusējuma paroli.

   •**ID: admin**

   •**Password: sec00000**

5. Kad tiek atvērts logs **SyncThru™ Web Service**, noklikšķiniet uz **Settings** > **Network Settings**.
6. Noklikšķiniet uz **Raw TCP/IP, LPR, IPP** vai **mDNS**.

   Varat iespējot IPP vai mDNS protokolu.

Drukāšana, izmantojot AirPrint

Piemēram, iPad rokasgrāmatā ir šādi norādījumi:

1. Atveriet izdrukājamo e-pasta ziņojumu, fotoattēlu, tīmekļa lapu vai dokumentu.
2. Pieskarieties darbības ikonai ( ).
3. Atlasiet **sava printera draivera nosaukumu** un opciju izvēlni, lai veiktu iestatījumus.
4. Pieskarieties pogai **Drukāt**. Veiciet drukāšanu.

Drukāšanas darba atcelšana: Lai atceltu drukāšanas darbu vai skatītu drukāšanas kopsavilkumu, vairākuzdevumu apgabalā noklikšķiniet uz izdrukas centra ikonas ( ). Varat izdrukas centrā noklikšķināt uz Cancel.

Google Cloud Print™

Google Cloud Print™ ir pakalpojums, kas ļauj drukāt, izmantojot viedtālruni, planšetdatoru vai jebkuru citu tīmeklim pievienotu ierīci. Vienkārši reģistrējiet printerī Google kontu un varēsit sākt izmantot pakalpojumu Google Cloud Print™. Varat drukāt dokumentu vai e-pasta ziņojumu, izmantojot operētājsistēmu Chrome, Chrome pārlūkprogrammu vai savas mobilās ierīces lietojumprogrammu Gmail™/Google Docs™, tādējādi jums nevajadzēs mobilajā ierīcē instalēt printera draiveri. Skatiet Google vietni (http://www.google.com/cloudprint/learn/ vai http://support.google.com/cloudprint), lai uzzinātu sīkāku informāciju par Google Cloud Print™.

Google konta reģistrēšana printerī

Reģistrēšanās, izmantojot Samsung Mobile Print lietojumprogrammu

Lai varētu izmantot šo funkciju, mobilajā tālrunī jābūt instalētai lietojumprogrammai Samsung Mobile Print.

1. Atveriet savā ierīcē Samsung Mobile Print lietojumprogrammu.
2. Atlasiet ierīces iestatījumus.
3. Atlasiet **Google Cloud Print**.
4. Ievadiet sava printera nosaukumu un aprakstu.

Ja tīkla vide izmanto starpniekserveri, sadaļā **Proxy Setting** jākonfigurē starpniekservera IP un porta numurs. Lai iegūtu plašāku informāciju, sazinieties ar tīkla pakalpojumu sniedzēju vai tīkla administratoru.

5. Noklikšķiniet uz **Register**.

   Apstipriniet printeri uznirstošajā logā.

6. Noklikšķiniet uz **Finish**.

   Tagad printeris ir reģistrēts pakalpojumā Google Cloud Print™.

Reģistrēšanās, izmantojot Chrome pārlūkprogrammu

- Pārliecinieties, ka ierīce ieslēgta un pievienota vadu vai bezvadu tīklam, kuram ir piekļuve internetam.
- Vispirms jau laikus jāizveido Google konts.

1. Atveriet Chrome pārlūkprogrammu.
2. Apmeklējiet www.google.com.
3. Pierakstieties Google vietnē, izmantojot savu Gmail™ adresi.

4 Adrešu laukā ievadiet printera IP adresi un nospiediet taustiņu Enter vai noklikšķiniet uz **Aiziet**.

5 Noklikšķiniet uz **Login** vietnes SyncThru™ Web Service augšējā labajā stūrī.

6 Ja programmā **SyncThru™ Web Service** piesakāties pirmo reizi, jums jāpiesakās sistēmā kā administratoram. Ierakstiet tālāk redzamo noklusējuma **ID** un **Password**. Drošības apsvērumu dēļ ieteicams mainīt noklusējuma paroli.

•ID: admin

•Password: sec00000

Ja tīkla vide izmanto starpniekserveri, sadaļā **Settings** > **Network Settings** > **Google Cloud Print** > **Proxy Setting** jākonfigurē starpniekservera IP un porta numurs. Lai iegūtu plašāku informāciju, sazinieties ar tīkla pakalpojumu sniedzēju vai tīkla administratoru.

7 Kad atveras logs **SyncThru™ Web Service**, noklikšķiniet uz **Settings** > **Network Settings** > **Google Cloud Print**.

8 Ievadiet sava printera nosaukumu un aprakstu.

9 Noklikšķiniet uz **Register**.

Tiks parādīts uznirstošs apstiprinājuma logs.

Ja pārlūkprogrammā iestatīta uznirstošo paziņojumu bloķēšana, apstiprinājuma logs netiks parādīts. Iestatiet, lai vietnē tiktu rādīti uznirstošie paziņojumi.

10 Noklikšķiniet uz **Finish printer registration**.

11 Noklikšķiniet uz **Manage your printers**.

Tagad printeris ir reģistrēts pakalpojumā Google Cloud Print™.

Sarakstā parādīsies ierīces, kas piemērotas Google Cloud Print™ izmantošanai.

Drukāšana, izmantojot Google Cloud Print™

Drukāšana atšķiras atkarībā no lietojumprogrammas vai izmantotās ierīces. Varat redzēt to lietojumprogrammu sarakstu, kas atbalsta pakalpojumu Google Cloud Print™.

Pārliecinieties, ka printeris ieslēgts un pievienots vadu vai bezvadu tīklam, kuram ir piekļuve internetam.

Google Cloud Print™

Drukāšana, izmantojot mobilās ierīces lietojumprogrammu

Turpmāk aprakstītās darbības ir Android mobilajā tālrunī instalētās lietojumprogrammas Google Docs™ lietošanas paraugs.

1 Instalējiet savā mobilajā ierīcē lietojumprogrammu Cloud Print.

> Ja jums nav šīs lietojumprogrammas, lejupielādējiet to no lietojumprogrammu veikala, piemēram, Android Market vai App Store.

2 Mobilajā ierīcē atveriet lietojumprogrammu Google Docs™.

3 Pieskarieties izdrukājamā dokumenta opciju pogai ( ).

4 Pieskarieties sūtīšanas pogai ( ).

5 Pieskarieties pogai Cloud Print ( ).

6 Ja vēlaties, iestatiet drukāšanas opcijas.

7 Pieskarieties **Click here to Print**.

Drukāšana, izmantojot Chrome pārlūkprogrammu

Turpmāk aprakstītās darbības ir Chrome pārlūkprogrammas izmantošanas piemērs.

1 Palaidiet Chrome.

2 Atveriet izdrukājamo dokumentu vai e-pasta ziņojumu.

3 Pārlūkprogrammas augšējā labajā stūrī noklikšķiniet uz uzgriežņatslēgas ikonas ( ).

4 Noklikšķiniet uz **Drukāt**. Tiek parādīta jauna drukāšanas cilne.

5 Atlasiet **Print with Google Cloud Print**.

6 Noklikšķiniet uz pogas **Drukāt**.

3. Noderīgu iestatījumu izvēlnes

Šajā nodaļā sniegta informācija par ierīces pašreizējā statusa apskatīšanu un ierīces papildu iestatīšanas metodi.

- **Drukāt** 207
- **Kopēt** 209
- **Skenēšana** 213
- **Fakss** 217
- **System Setup** 221
- **Job Status** 232
- **Eco** 233
- **Direct USB** 234
- **Document Box** 235
- **Scan to Cloud** 236

Drukāt

- Varat pārbaudīt pieejamās funkcijas Pamatfunkciju rokasgrāmatā (sk. "Izvēlņu pārskats" 32. lpp).
- Atkarībā no opcijām vai ierīces modeļa dažas izvēlnes, iespējams, displejā netiks parādītas.

Lai mainītu izvēlnes opcijas

- Skārienekrānā atlasiet (**Setup**) > **Machine Setup** > **Next** > **Print Setup**.

Elements	Apraksts
Orientation	Atlasa virzienu, kādā uz lapas tiek drukāta informācija. • **Portrait** • **Landscape**
Duplex	Lai drukātu uz abām papīra loksnes pusēm, izvēlieties iesējuma malu. • **Off:** atspējo šo funkciju. • **Long Edge** 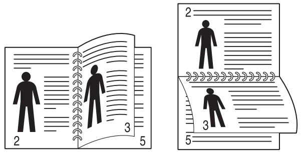 • **Short Edge** 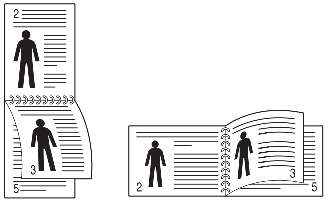
Copies	Lietojot ciparu taustiņus, varat ievadīt kopiju skaitu.
Resolution	Norāda vienā collā izdrukāto punktu skaitu (dpi). Jo augstāks iestatījums, jo lielāks izdrukāto zīmju un grafikas asums.
Clear Text	Izdrukā melnāku tekstu nekā parastā dokumentā.
Edge Enhance	Tādējādi lietotājs var uzlabot teksta un grafisko attēlu asumu labākai informācijas salasāmībai.

Elements	Apraksts
Trapping	Šī funkcija samazina balto atstarpi, kas rodas krāsas kanālu neprecīza regulējuma dēļ krāsu drukāšanas režīmā. Uz citām krāsām tiks uzdrukāts arī teksts melnā krāsā.
Screen	Šī opcija ietekmē krāsu izvades izšķirtspēju un dzidrumu. • **Normal:** Šis režīms nodrošina izdrukas ar vienveidīgu toni visā lapā. • **Enhanced:** Šis režīms nodrošina izdrukas ar asu tekstu un vienveidīgiem grafiskajiem/fotoattēlu objektiem lapā. • **Detailed:** Šis režīms nodrošina izdrukas ar asām detaļām visā lapā.
Auto CR	Ļauj pievienot nepieciešamo rakstatgriezi katras līnijas padevei, kas ir noderīgi Unix vai DOS lietotājiem.
Skip Blank Pages	Printeris no datora saņemtajos drukāšanas datos nosaka, vai nav tukšu lapu. Varat iestatīt tukšas lapas drukāšanu vai izlaišanu.
Emulation	Iestata emulācijas tipu un opciju. • **Emulation Type:** Ierīces valoda definē, kā dators sazinās ar ierīci. • **Setup:** Iestata atlasītā emulācijas tipa detalizētos iestatījumus.

Elements	Apraksts
Paper Source	Iestata izmantojamo noklusējuma papīra tekni. **Auto:** Automātiski atrod tekni ar tāda paša izmēra papīru kāds ir oriģinālajam papīram.

Kopēt

Kopēšanas opcijas

- Varat pārbaudīt pieejamās funkcijas Pamatfunkciju rokasgrāmatā (sk. "Izvēļņu pārskats" 32. lpp.).
- Atkarībā no opcijām vai ierīces modeļa dažas izvēlnes, iespējams, displejā netiks parādītas.

Lai mainītu izvēlnes opcijas

- Skārienekrānā atlasiet (**Setup**) > **Machine Setup** > **Next** > **Default Setting** > **Copy Default** (vai **Copy Default** > **Common**).
- Vai arī skārienekrānā pieskarieties (**Copy**) un izvēlieties vajadzīgo izvēlnes elementu.

Elements	Apraksts
Copies	Lietojot ciparu taustiņus, varat ievadīt kopiju skaitu.

Elements	Apraksts
Duplex	Varat iestatīt, lai ierīce drukā kopijas uz abām papīra pusēm. • **1 -> 1 Sided:** Skenē vienu oriģināla pusi un izdrukā to vienā papīra pusē. • **1 -> 2 Sided** 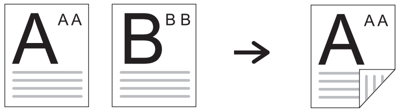 • **1 -> 2 Sided Rotated** • **2 -> 1 Sided** • **2 -> 2 Sided** 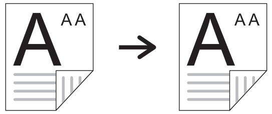 • **2 -> 1 Sided Rotated**

Elements	Apraksts
Reduce/Enlarge	Tiek samazināts vai palielināts kopētā attēla lielums (sk. "Samazināta vai palielināta kopija" 61. lpp). Ja ierīce iestatīta ekonomiskajā režīmā, samazināšanas un palielināšanas funkcijas nav pieejamas.
Darkness	Tiek pielāgots spilgtuma līmenis, lai izveidotu ērtāk nolasāmu kopiju no oriģināla, kurā ir neskaidrs marķējums un tumši attēli (sk. "Tumšuma" 60. lpp).
Color Mode	Varat atlasīt kopēšanai paredzētu noklusējuma krāsu režīmu. • **Auto:** Izvēlieties šo iestatījumu, lai automātiski noteiktu, vai skenētais dokuments ir krāsains vai melnbalts, un pēc tam atlasiet piemērotu krāsas iestatījumu. • **Color:** Izvēlieties šo iestatījumu, lai drukātu oriģināla krāsā. • **Mono:** Atlasiet šo iestatījumu, lai drukātu melnbaltu kopiju neatkarīgi no tā, vai skenētais dokuments ir krāsains vai melnbalts.
Original Size	iestata attēla izmērus.
Original Type	Tiek uzlabota kopijas kvalitāte, izvēloties pašreizējam kopēšanas darbam piemērotu dokumenta veidu (sk. "Original Type" 61. lpp).

Elements	Apraksts
Paper Source	Ļauj pārbaudīt pašreizējās teknes iestatījumus un, ja nepieciešams, mainīt tos. **Auto:** Varat iestatīt, lai ierīce automātiski pārslēdzas uz tekni ar tāda paša formāta papīru, kad lietotā tekne ir tukša.
Collation	Iestata, lai ierīce kārtotu kopēšanas darbu. Piemēram, ja veidojat divas 3 lapu oriģināla kopijas, tiks izdrukāts viens pilnīgs 3 lapu dokuments un pēc tam — otrs pilnīgs dokuments. • **On:** izdrukā kopijas komplektos atbilstoši oriģinālu secībai. 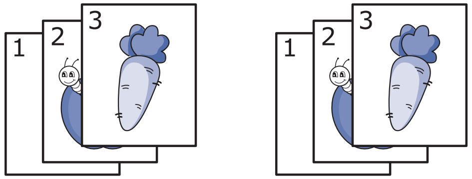 • **Off:** izdrukā kopijas, kas sakārtotas atsevišķu lapu kaudzītēs. 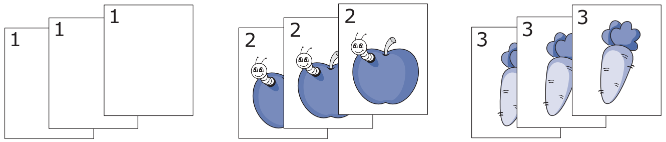

Kopēt

Elements	Apraksts
N-Up Copy	Samazina oriģinālo attēlu lielumu un izdrukā 2 vai 4 lapas uz vienas papīra loksnes.
Book Copy	Funkcija Book Copy ļauj nokopēt veselu grāmatu. Ja grāmata ir pārāk bieza, paceliet vāku, līdz tā locījuma vietas nofiksē bloķētājs, un pēc tam aizveriet pārsegu. Ja grāmata vai žurnāls ir biezāks par 30 mm, sāciet kopēšanu ar atvērtu pārsegu. 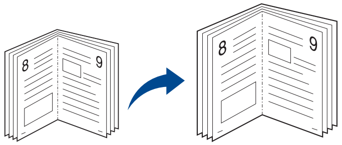 • **Off:** Šī iespēja netiek izmantota. • **Left Page:** Izmantojiet šo opciju, lai drukātu grāmatas kreisās puses lapu. • **Right Page:** Izmantojiet šo opciju, lai drukātu grāmatas labās puse lapu. • **Both Pages:** Izmantojiet šo opciju, lai drukātu grāmatas abas lapas. Šī kopēšanas iespēja ir pieejama tikai tad, ja oriģināli tiek novietoti uz skenera stikla.

Elements	Apraksts
Basic Copy	Var ātri uzsākt kopēšanu.
Custom Copy	Kopijas var pielāgot, izmantojot papildu opcijas.
ID Copy	Šī iespēja ir noderīga, kopējot maza izmēra dokumentus, piemēram, vizītkartes (sk. "Identifikācijas kartes kopēšana" 62. lpp).
Auto Fit Copy	Kopē attēlu tā, lai to automātiski ietilpinātu papīra izmērā.
Layout	Pielāgo izkārtojuma formātu, piemēram, ID kopēšanu, 2/4 lapu ietilpināšanu vienā, u.c.
Adjust Background	Izdrukā attēlu bez fona. Šī kopēšanas funkcija noņem fona krāsu un var noderēt, ja kopējat oriģinālu, kuram ir krāsains fons, piemēram, avīzi vai katalogu. • **Off:** Šī iespēja netiek izmantota. • **Auto:** Optimizē fonu. • **Enhance Lev.**1~2**:** Jo lielāks skaitlis, jo košāks ir fons. • **Erase Lev.**1~4**:** Jo lielāks skaitlis, jo gaišāks ir fons.

Kopēt

Elements	Apraksts
Edge Erase	Ļauj dzēst plankumu, caurumu, locījuma un skavu vietu pēdas ap visām četrām dokumenta malām. 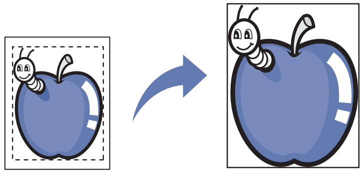 • **Off:** Šī iespēja netiek izmantota. • **Small Original:** Dzēš oriģināla malas, ja tas ir maza izmēra. Šī iespēja ir pieejama tikai tad, ja oriģināli tiek novietoti uz skenera stikla. • **Hole Punch:** Dzēš grāmatsiešanas caurumu pēdas. • **Book Center:** Dzēš papīra vidējo daļu, kas melna un horizontāla, ja kopējat grāmatu. Šī iespēja ir pieejama tikai tad, ja oriģināli tiek novietoti uz skenera stikla. • **Border Erase:** Ievadiet kreisās, labās, augšējās un apakšējās piemales izmērus, izmantojot cipartastatūru.
Stamp	Varat izmantot pastmarkas funkciju. • **Item**: Uz kopijas uzdrukā laiku un datumu, IP adresi, lappuses numuru, ierīces informāciju, komentārus vai lietotāja ID. • **Opacity**: Varat izvēlēties caurspīdīgumu. • **Position**: Iestata pozīciju.

Elements	Apraksts
WaterMark	Ūdenszīmju opcija ļauj drukāt tekstu pāri esošam dokumentam. To var izmantot, ja vēlaties, piemēram, pāri pirmajai lapai vai visām dokumenta lapām diagonāli uzdrukāt lielus pelēkus burtus, kas veido uzrakstu “MELNRAKSTS” vai “KONFIDENCIĀLS”. 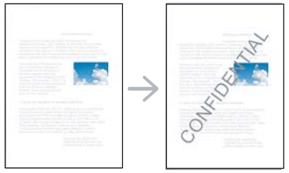

Noklusējuma uzstādīšana

Varat pārbaudīt pieejamās funkcijas Pamatfunkciju rokasgrāmatā (sk. "Izvēļņu pārskats" 32. lpp).

Lai mainītu izvēlnes opcijas

- Skārienekrānā atlasiet (**Setup**) > **Machine Setup** > **Next** > **Default Setting** > **Scan Default**.

Elements	Apraksts
Scan to Email	Kā skenēšanas galamērķi iestata e-pastu. Varat skenēt oriģinālus un nosūtīt skenētos attēlus e-pasta adresātiem (sk. "Skenēšana e-pasta ziņojumā" 266. lpp).
Scan to SMB/FTP	Kā skenēšanas galamērķi iestata SMB/FTP serveri. Varat skenēt oriģinālus un nosūtīt skenētos attēlus uz SMB serveri (sk. "Skenēšana FTP/SMB serverī" 267. lpp).
Scan to USB	Kā skenēšanas galamērķi iestata USB. Skenējot oriģinālus, skenētie attēli tiek saglabāti USB ierīcē.
Scan to Shared Folder	Kā skenēšanas galamērķi iestata koplietotu mapi. Varat izveidot un izmantot koplietotu mapi (sk. "Koplietotas mapes funkciju izmantošana" 283. lpp).

Elements	Apraksts
File Format	iestata faila formātu, kādā jāsaglabā attēls. Ja ir atlasīts JPEG, TIFF, XPS vai PDF, varat atlasīt vairāku lapu skenēšanu. Šī opcija var nebūt pieejama atkarībā no atlasītā skenēšanas tipa. • **Multi-Page PDF**: Skenē oriģinālus PDF formātā, taču vairāki oriģināli tiek skenējot apvienoti vienā failā. • **Single-Page PDF**: Skenē oriģinālus PDF formātā, un katrs oriģināls tiek skenēts kā atsevišķs TIFF fails. • **Multi-Page TIFF**: Oriģinālus skenē tikai TIFF (Tagged Image File Format) formātā, taču vairāki oriģināli tiek skenējot apvienoti vienā failā. • **Single-Page TIFF**: Skenē oriģinālus TIFF (Tagged Image File Format) formātā, un katrs oriģināls tiek skenēts kā atsevišķs TIFF fails. • **JPEG**: Skenē oriģinālu JPEG formātā. • **Multi-Page XPS**: Skenē oriģinālus XPS formātā, taču vairāki oriģināli tiek skenējot apvienoti vienā failā. • **Single-Page XPS**: Skenē oriģinālus XPS formātā, un oriģināli tiek skenēti kā atsevišķi TIFF faili. • **XPS**: Šī funkcija tiek atbalstīta tikai tad, ja ierīcēm ir lielapjoma atmiņa. • Ja funkcijai **Color Mode** tiek izvēlēta iespēja **Mono**, opcijā File Format nevar atlasīt **JPEG** formātu.

Elements	Apraksts
Server Confirmation	Varat iestatīt, lai ierīce izdrukā servera apstiprinājuma rezultāta pārskatu. Ja atlasāt opciju **On-Error**, ierīce izdrukā atskaiti tikai tad, ja nosūtīšana nav veiksmīga.
Email Confirmation	Varat iestatīt, lai ierīce izdrukā e-pasta apstiprinājuma rezultāta pārskatu. • Ja atlasāt opciju **On-Error**, ierīce izdrukā atskaiti tikai tad, ja nosūtīšana nav veiksmīga. • Ja pārskatā ir ierīces neatbalstītas rakstzīmes vai fonti, pārskatā var parādīties nevis rakstzīmes/fonti, bet gan **Unknown**.

Skenēšanas opcijas

- Varat pārbaudīt pieejamās funkcijas Pamatfunkciju rokasgrāmatā (sk. "Izvēļņu pārskats" 32. lpp).
- Atkarībā no opcijām vai ierīces modeļa dažas izvēlnes, iespējams, displejā netiks parādītas.

Lai mainītu izvēlnes opcijas

- Pieskarieties (**Scan**) un skārienekrānā atlasiet vajadzīgo izvēlnes elementu.
- Vai arī skārienekrānā atlasiet (**Scan**) > izvēlieties izvēlnes elementu > **Next** > (**Options**).

Elements	Apraksts
Local PC	Kā skenēšanas galamērķi iestata ar USB pievienotu datoru. Skenējot oriģinālus, skenētie attēli tiek saglabāti direktorijā, piemēram, **Mani dokumenti** (sk. "Skenēšanas pamatdarbības" 64. lpp).
Network PC	Kā skenēšanas galamērķi iestata tīklam pievienotu datoru. Skenējot oriģinālus, skenētie attēli tiek saglabāti direktorijā, piemēram, **Mani dokumenti** (sk. "Skenēšana no ierīces, kas savienota tīklā" 265. lpp).

Skenēšana

Elements	Apraksts
WSD	Skenē oriģinālus un saglabā skenētos datus pievienotā datorā, ja tas atbalsta funkciju WSD (Web Service for Device — Tīmekļa pakalpojums ierīcei).
Destination vai To	Ievadiet adresāta informāciju.
Original Size	iestata attēla izmērus.
Original Type	Tiek iestatīts oriģināla dokumenta tips.
Resolution	Iestata attēla izšķirtspēju.
Color Mode	Varat atlasīt skenēšanas krāsu opcijas. • **Color:** Attēla parādīšanai izmanto krāsas. 24 biti pikselim, 8 biti katram RGB kanālam (katram pikselim). • **Gray:** Attēla parādīšanai izmanto melnas krāsas gradāciju. 8 biti pikselim. 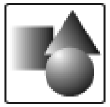 • **Mono:** Tiek parādīts melnbalts attēls. 1 bits uz pikseli. 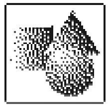

Elements	Apraksts
PDF Encryption	Skenējot oriģinālus PDF formātā, tiek šifrēti PDF faili. Lai šifrētu PDF failu, atlasiet **On** un iestatiet paroli. Lai atvērtu failu, lietotājiem vajadzēs ievadīt paroli.
Digital Signature in PDF	Piešķir PDF failiem digitālo parakstu, skenējot oriģinālus PDF formātā. Izvēlieties **On**, lai PDF failiem piešķirtu digitālo parakstu.
Duplex	Izvēlas, vai ierīce skenē vienu papīra pusi (1 Sided), abas puses (2 Sided) vai abas papīra puses (2 Sided Rotated). • **1 Sided:** Oriģināliem, kas drukāti tikai uz vienas puses. • **2 Sided:** Oriģināliem, kas drukāti uz abām pusēm. • **2 Sided Rotated:** Oriģināliem, kas drukāti uz abām pusēm, taču otra lappuse pagriezta par 180°. Ja oriģināls tiek novietots uz skenera stikla, ierīce parāda logu, kas prasa novietot vēl vienu lapu. Ievietojiet vēl vienu oriģinālu un nospiediet Yes. Kad esat pabeidzis, šai opcijai atlasiet No.
Darkness	Pielāgo skenēšanas spilgtuma līmeni.

Elements	Apraksts
Filing Policy	Pirms skenēšanas darba izveides serverī vai USB atmiņas ierīcē varat izvēlēties faila nosaukuma izveides politiku. Ja serverī vai USB atmiņas ierīcē jau ir tāds pats nosaukums, kā jūsu ievadītais, varat to mainīt, atcelt darbu vai pārrakstīt esošo failu. • **Change Name:** Nosūtītais fails tiek saglabāts ar citu, automātiski izveidotu faila nosaukumu. • **Overwrite:** Pārraksta esošo failu.
File Name	Izveido faila nosaukumu, lai saglabātu skenētos datus.
From	Iestata sūtītāja e-pasta adresi.
CC	Sūta e-pasta kopiju papildu adresātam.
BCC	Tāda pati funkcija kā **CC**, taču netiek parādīts adresāta vārds.
Subject	Iestata e-pasta tēmu.

Noklusējuma uzstādīšana

- Varat pārbaudīt pieejamās funkcijas Pamatfunkciju rokasgrāmatā (sk. "Izvēļņu pārskats" 32. lpp).
- Atkarībā no opcijām vai ierīces modeļa dažas izvēlnes, iespējams, displejā netiks parādītas.

Lai mainītu izvēlnes opcijas

- Skārienekrānā atlasiet (**Setup**) > **Machine Setup** > **Next** > **Default Setting** > **Fax Default**.

Elements	Apraksts
Darkness	Pielāgo spilgtuma līmeni, lai skenētu ērtāk nolasāmu oriģinālu, kurā ir neskaidrs teksts un tumši attēli (sk. "Darkness" 68. lpp).
Resolution	Dokumenta noklusējuma iestatījumi nodrošina labus rezultātus, ja izmantojat parastus oriģinālus ar tekstu. Taču, ja sūtāt oriģinālus, kuriem ir slikta kvalitāte vai kuros ir fotoattēli, varat pielāgot izšķirtspēju, lai nodrošinātu augstākas kvalitātes faksu (sk. "Resolution" 67. lpp).
Color Mode	Atlasa krāsu režīmu, kurā jānosūta fakss. • **Mono:** Pārsūta melnbaltu faksu. • **Color:** Pārsūta krāsainu faksu.
Original Type	Uzlabo faksa kvalitāti, vadoties pēc oriģinālā skenētā dokumenta veida.
Original Size	iestata attēla izmērus.
Duplex	Šī funkcija ir īpaši paredzēta oriģināliem ar informāciju abās pusēs. Varat izvēlēties, vai ierīce sūtīs faksu uz vienas vai abām papīra pusēm. • **1 Sided:** Oriģināliem, kas drukāti tikai uz vienas puses. • **2 Sided:** Oriģināliem, kas drukāti uz abām pusēm. • **2 Sided Rotated:** Oriģināliem, kas drukāti uz abām pusēm, taču otra lappuse pagriezta par 180°. Lai izmantotu **2 Sided** un **2 Sided Rotated**, ievietojiet oriģinālus DADF. Ja ierīce nevar noteikt DADF ievietoto oriģinālu, tiek automātiski izvēlēta opcija **1 Sided**.

Vispārīga uzstādīšana

- Varat pārbaudīt pieejamās funkcijas Pamatfunkciju rokasgrāmatā (sk. "Izvēlņu pārskats" 32. lpp).
- Atkarībā no opcijām vai ierīces modeļa dažas izvēlnes, iespējams, displejā netiks parādītas.

Lai mainītu izvēlnes opcijas

- Skārienekrānā atlasiet (**Setup**) > **Machine Setup** > **Next** > **Fax Setup**.

Elements	Apraksts
Send Forward	Pārsūta saņemto vai nosūtīto faksu citam adresātam, izmantojot faksu vai datoru. Šī funkcija var būt noderīga, ja neatrodaties birojā, bet jums ir jāsaņem fakss.
Receive Forward	• Sk. "Nosūtīta faksa pārsūtīšana uz citu galamērķi" 276. lpp. • Sk. "Saņemta faksa pārsūtīšana" 276. lpp.
Toll Save	Nosūta faksus iepriekš iestatītā lētāka tarifa laikā, lai ietaupītu zvanu veikšanas izmaksas. Atkarībā no jūsu valsts šis iestatījums, iespējams, nebūs pieejams.

Elements	Apraksts
Junk Fax Setup	Atkarībā no jūsu valsts šis iestatījums, iespējams, nebūs pieejams. Lietojot šo iespēju, sistēma nepieņems faksus no attālām stacijām, kuru numuri atmiņā ir saglabāti kā nevēlami faksa numuri. Šī iespēja ir noderīga nevēlamu faksu bloķēšanai.
Secure Receive	Saglabā saņemto faksu atmiņā, to neizdrukājot. Lai izdrukātu saņemtos dokumentus, ir jāievada parole. Šādi var nodrošināt, lai saņemtajiem faksiem nepiekļūtu nepilnvarotas personas (sk. "Saņemšana drošas saņemšanas režīmā" 280. lpp).
Prefix Dial	Iestata līdz pieciem cipariem garu prefiksu. Šis numurs tiks sastādīts, pirms tiks aktivizēts kāds no automātiskās sastādīšanas numuriem. Šī funkcija ir noderīga, lai piekļūtu PABX (Private Automatic Branch eXchange — privātā automātiskā atzara centrāle).
Stamp Received Name	Katras saņemtās faksa lapas apakšpusē automātiski uzdrukā lapas numuru, saņemšanas datumu un laiku.
ECM Mode	Nosūta faksus, izmantojot kļūdu labošanas režīmu (ECM), lai nodrošinātu, ka faksi tie nosūtīti bez kļūdām. Tas var aizņemt ilgāku laiku.
Modem speed	Atlasiet maksimālo modema darbības ātrumu, ja tālruņa līnija nespēj uzturēt lielāku modema darbības ātrumu. Varat izvēlēties 33,6, 28,8, 14,4, 12,0, 9,6 vai 4,8 Kb/s.
Dial Mode	Iestata numura sastādīšanas režīmu toņa vai impulsa režīmā. Atkarībā no jūsu valsts šis iestatījums, iespējams, nebūs pieejams.

Fakss

Elements	Apraksts
Ring To Answer	Iestata, cik reižu ierīcei ir jāzvana pirms atbildēšanas uz ienākošu zvanu.
Receive Mode	Atlasa noklusējuma faksu saņemšanas režīmu (sk. "Saņemšanas režīmu maiņa" 278. lpp).
Manual TX/RX	Šī opcija ļauj lietotājiem sūtīt/saņemt faksu manuāli, izmantojot pogu **On Hook Dial** (), papildu tālruni vai klausuli.
Redial Term	Iestata laika intervālu pirms automātiskas atkārtotas numura sastādīšanas.
Redial Times	Iestata atkārtotas numura sastādīšanas mēģinājumus. Ja ievadīsit ciparu 0, ierīce neveiks atkārtotu numura sastādīšanu.
Fax Confirmation	Iestata, lai ierīce izdrukā atskaiti par to, vai faksa nosūtīšana tika pabeigta veiksmīgi vai nē. Ja atlasāt opciju **On-Error**, ierīce izdrukā atskaiti tikai tad, ja nosūtīšana nav veiksmīga.
Image TCR	Izdrukā nosūtīšanas atskaiti ar nosūtītā faksa pirmās lappuses samazinātu attēlu.
Auto Reduction	Automātiski samazina ienākošā faksa lapas izmēru, lai to pielāgotu ierīcē ievietotā papīra izmēram.
Discard Size	Noņemt noteiktu garumu no saņemtā faksa beigām.
Receive Start Code	Sāk faksa saņemšanu no papildu tālruņa, kas pievienots ierīces aizmugurē esošajai EXT ligzdai. Ja paceļat papildu tālruņa klausuli un dzirdat faksa signālus, ievadiet kodu. Sākotnējais rūpnīcas iestatījums ir *9*.
DRPD Mode	Ļauj lietotājam izmantot vienu tālruņa līniju, lai atbildētu uz vairākiem dažādiem tālruņu numuriem. Varat iestatīt, lai ierīce atpazīst dažādus katra numura zvana signāla veidus. Atkarībā no jūsu valsts šis iestatījums, iespējams, nebūs pieejams (sk. "Faksu saņemšana, izmantojot režīmu Atšķirīgu zvanu noteikšana (DRPD)" 280. lpp).
Paper Source	Ļauj pārbaudīt pašreizējās teknes iestatījumus un, ja nepieciešams, mainīt tos. **Auto:** Varat iestatīt, lai ierīce automātiski pārslēdzas uz tekni ar tāda paša formāta papīru, kad lietotā tekne ir tukša.
Duplex Print	Drukā saņemtos faksa datus uz abām papīra pusēm. Šādi var ietaupīt papīru. • **Off:** Drukā tikai vienā papīra pusē. • **Long Edge:** Drukā uz abām papīra pusēm, tomēr iesiešanai paredzētā mala būs garākā. • **Short Edge:** Drukā uz abām papīra pusēm, tomēr iesiešanai paredzētā mala būs īsākā.
Fax Setup Wizard	Ļauj vieglāk konfigurēt nepieciešamās faksa opcijas, piemēram, ierīces ID, faksa numuru un citas.

Elements	Apraksts
Smart Fax Diagnostics	Optimizē faksa līnijas iestatījumus. • **Auto Configuration:** Sūtot un saņemot faksus, ierīce regulāri pārbauda, vai nav kļūdu, un automātiski konfigurē faksa iestatījumus, lai nodrošinātu stabilu savienojumu. • **Start Now:** Sūtot vai saņemot faksus, ļauj automātiski vai manuāli noteikt vidi. Atlasiet **Auto Detection**, lai automātiski noteiktu vidi, vai nosakiet faksa lietošanas vidi manuāli ar **Normal**, **VoIP(Office)**, **Noise(Home)** vai **Big Noise**. • **Initialization:** Atiestata visus iestatījumus.

Faksa sūtīšana

- Varat pārbaudīt pieejamās funkcijas Pamatfunkciju rokasgrāmatā (sk. "Izvēļņu pārskats" 32. lpp).
- Atkarībā no opcijām vai ierīces modeļa dažas izvēlnes, iespējams, displejā netiks parādītas.

Lai mainītu izvēlnes opcijas

- Pieskarieties (**Fax**) un skārienekrānā atlasiet vajadzīgo izvēlnes elementu.

Elements	Apraksts
Memory Send	Faksu var pielāgot, izmantojot papildu opcijas.
On Hook Dial	Sagaidiet līnijas/numura sastādīšanas signālu, lai nosūtītu faksu.
Delayed Send	Iestata ierīci nosūtīt faksu vēlāk, kad nebūsit klāt (sk. "Faksa nosūtīšanas atlikšana" 275. lpp). Izmantojot šo funkciju, nevar nosūtīt krāsainu faksu.
Speed Dial Send	Nosūtiet attēlu adresātam pa faksu no ātrās numuru sastādīšanas saraksta.
Group Dial Send	Nosūtiet attēlu adresātam pa faksu no grupas numuru sastādīšanas saraksta (sk. "Faksa nosūtīšana vairākiem adresātiem" 66. lpp).
Redial	Tiek atkārtoti izsaukts pēdējais nosūtītā faksa numurs vai saņemtā zvanītāja ID gatavības režīmā, vai arī tiek ievietota atstarpe (-) faksa numurā rediģēšanas režīmā.

System Setup

Initial Setup

- Varat pārbaudīt pieejamās funkcijas Pamatfunkciju rokasgrāmatā (sk. "Izvēļņu pārskats" 32. lpp).
- Atkarībā no opcijām vai ierīces modeļa dažas izvēlnes, iespējams, displejā netiks parādītas.

Lai mainītu izvēlnes opcijas

- Skārienekrānā atlasiet (**Setup**) > **Machine Setup** > **Next** > **Initial Setup**.

Elements	Apraksts
Machine ID & Fax Number	Iestata ierīces ID un faksa numuru, kas tiks izdrukāts katras nosūtītās faksa lapas augšdaļā.
Date & Time	Iestata datumu un laiku.
Date Format	Tiek iestatīts datuma formāts.
Clock Mode	Atlasa laika parādīšanas formātu starp 12 un 24 stundu attēlojumu.
Select Country	Atlasa valsti.
Language	Iestata vadības paneļa displejā redzamā teksta valodu.

Elements	Apraksts
Default Mode	Kā ierīces noklusējuma režīmu iestata faksa, kopēšanas vai skenēšanas režīmu.
Sound/Volume	Iestata skaņas/skaļuma opciju (sk. "Sound/Volume" 223. lpp).
Power Save	Iestata, cik ilgi ierīce gaida, pirms tiek aktivizēts enerģijas taupīšanas režīms. Ja ierīce ilgāku laiku nesaņem datus, strāvas patēriņš tiek automātiski samazināts.
Wakeup Event	Kad šī opcija atrodas pozīcijā "**On**", varat atmodināt ierīci no enerģijas taupīšanas režīma, veicot šādas darbības: • nospiežot jebkuru pogu vadības panelī; • ievietojot papīru papīra teknē; • atverot vai nolaižot priekšējo vāku; • izvelkot ārā vai iestumjot iekšā papīra tekni; • pieslēdzot USB atmiņas ierīci (tikai modeļiem, kas atbalsta USB atmiņas ierīces).
System Timeout	Iestata laiku, cik ilgi ierīce atceras iepriekš izmantotos kopēšanas iestatījumus. Pēc taimauta ierīce atjauno kopēšanas noklusējuma iestatījumus.
Job Timeout	Iestata laiku, cik ilgi printeris gaida pirms tāda drukas darba pēdējās lapas izdrukāšanas, kas nebeidzas ar komandu izdrukāt lapu.

Elements	Apraksts
Held Job Timeout	Iestata laiku, lai aizturētu īslaicīgi apturēto darbu.
Altitude Adjustment	Optimizē drukāšanas kvalitāti atbilstoši ierīces augstumam virs jūras līmeņa.
Toner Low Alert	ja toneris kasetnē ir beidzies, tiek parādīts paziņojums, informējot lietotāju, ka jānomaina tonera kasetne. Varat iestatīt opciju, lai šis ziņojums tiktu vai netiktu parādīts.
Firmware Version	Parāda izstrādājuma programmaparatūras versiju.
PDF Type	Saglabājot datus kā PDF failu, ļauj atlasīt PDF tipu. • **Standard**: Saglabā datus kā parastu PDF failu. • **PDF/A**: Saglabā datus kā PDF failu, kas satur nepieciešamo informāciju, lai tiktu atveidots jebkurā vidē. PDF/A failam jābūt pašpietiekamam: tas nedrīkst būt atkarīgs no citas lietojumprogrammas, lai atveidotu fontus, atvērtu hipersaites vai izpildītu skriptus, atskaņotu audio vai video failus.
Import Setting	Ierīcē importē USB zibatmiņā saglabātus datus.
Export Setting	Eksportē USB zibatmiņā saglabātus datus uz ierīci.

Elements	Apraksts
Default Paper Size	Varat iestatīt izmantojamo noklusējuma papīra formātu.
CLR Empty Msg.	Šī opcija parādās, kad tonera kasetne ir tukša. Varat notīrīt šo paziņojumu par tukšu kasetni.
Image Management	Ļauj pielāgot krāsas iestatījumus, piemēram, krāsu reģistrāciju, krāsu blīvumu, u.c.
Custom Color	Šī izvēlne ļauj regulēt kontrastu katrai krāsai atsevišķi. • **Default:** Automātiski optimizē krāsas. • **Print Density:** Ļauj manuāli regulēt krāsu blīvumu drukāšanai. Pielāgojiet drukāšanas blīvumu. Labākai krāsu kvalitātei ieteicams izmantot iestatījumu **Default**.
Auto Color Registration	Ierīce virtuāli izdrukā noteikta raksta attēlu, lai kalibrētu krāsu drukāšanas pozīciju. Šī funkcija padara krāsainu attēlu asāku un skaidrāku, kas nozīmē, ka ierīces uz papīra izdrukātais krāsainais attēls vairāk līdzināsies monitorā redzamajam. Ja ierīce pārvietota, noteikti ieteicams šo izvēlni izmantot manuāli.

Elements	Apraksts
Tone Adjustment	• **Default**: Ierīce automātiski kalibrē tonera blīvumu, lai iegūtu vislabāko iespējamo krāsu drukāšanas kvalitāti. Ja atlasījāt "Off" (Izslēgts), ierīcei ir kalibrēts rūpnīcas noklusējuma iestatījuma tonera blīvums. • **Auto Tone Adjustment**: Ļauj automātiski pielāgot toni labākajai iespējamai drukas kvalitātei. • **Calibrating ID Sensor**: Automātiski aprēķina samazināta daudzuma vai nolietotus izejmateriālus, piemēram, toneri vai ierīces detaļas, un izmanto šo informāciju, lai pielāgotu krāsu blīvumu. Piemēram, ja beidzas dzeltenās krāsas toneris, iekārta aprēķina atlikušā dzeltenās krāsas tonera apjomu un pielāgo krāsu blīvumu, lai nodrošinātu labākās izdrukas.
Vapor Mode	Varat mazināt drukāšanas laikā radušos ūdens tvaika daudzumu. • **Off:** Atspējo tvaika režīmu. • **On:** Iespējo tvaika režīmu. • **Auto:** Automātiski atver tvaika režīmu atbilstoši laika apstākļiem ļoti mitrā vidē.

Elements	Apraksts
Paper Stacking	ja ierīci izmantojat mitros apstākļos vai ja apdrukājamais materiāls apkārtējā mitruma dēļ ir kļuvis mitrs, izdrukas izvades teknē, iespējams, būs salocījušās un var nebūt kārtīgi sakārtotas. Šādā gadījumā varat iestatīt ierīci šīs funkcijas izmantošanai, lai izdrukas tiktu saspiestas kaudzē. Taču šīs funkcijas izmantošana samazina drukāšanas ātrumu.
Humidity	Optimizē drukas kvalitāti atbilstoši apkārtējās vides mitruma līmenim.

Sound/Volume

- Varat pārbaudīt pieejamās funkcijas Pamatfunkciju rokasgrāmatā (sk. "Izvēļņu pārskats" 32. lpp).
- Atkarībā no opcijām vai ierīces modeļa dažas izvēlnes, iespējams, displejā netiks parādītas.

Lai mainītu izvēlnes opcijas

- Skārienekrānā atlasiet (**Setup**) > **Machine Setup**> **Next** > **Initial Setup** > **Sound/Volume**.

Elements	Apraksts
Key Sound	tiek ieslēgta vai izslēgta taustiņu skaņa. Ja šī opcija ir ieslēgta, katru reizi nospiežot taustiņu, atskanēs signāls.
Alarm Sound	Tiek ieslēgta vai izslēgta brīdinājuma skaņa. Ja šī opcija ir ieslēgta, kļūdas gadījumā vai pēc faksa nosūtīšanas atskanēs brīdinājuma signāls.
Speaker Volume	ieslēdz vai izslēdz tālruņa līnijas skaņu, kuru atskaņo skaļrunis, piemēram, numura sastādīšanas vai faksa signālu. Ja šī opcija ir iestatīta uz **Comm.**, tas nozīmē, ka skaļrunis darbojas, līdz tiek saņemta atbilde no attālās ierīces. Varat pielāgot skaļuma līmeni, izmantojot opciju **On Hook Dial**. Skaļruņa skaļuma līmeni var pielāgot tikai tad, ja ir pievienota tālruņa līnija. **a** Skārienekrānā nospiediet **Fax**. **b** Nospiediet pogu **On Hook Dial**. Skaļrunī tiek atskaņots numura sastādīšanas signāls. **c** Nospiediet bultiņas, līdz dzirdēsit skaņu piemērotā skaļumā. **d** Nospiediet **On Hook Dial**, lai saglabātu izmaiņas un atgrieztos gatavības režīmā.
Dial Tone volume	Tiek regulēts numura sastādīšanas signāla skaļums. Varat izvēlēties dažādus skaļuma līmeņus.
Ring Volume	Tiek regulēts zvana skaļuma līmenis. Varat izvēlēties dažādus skaļuma līmeņus.

Paper Setup

- Varat pārbaudīt pieejamās funkcijas Pamatfunkciju rokasgrāmatā (sk. "Izvēlņu pārskats" 32. lpp).
- Atkarībā no opcijām vai ierīces modeļa dažas izvēlnes, iespējams, displejā netiks parādītas.

Lai mainītu izvēlnes opcijas

- Skārienekrānā atlasiet (**Setup**) > **Machine Setup** > **Next** > **Paper Setup** un izvēlieties teknes veidu vai **Margin**.

Elements	Apraksts
Paper Size	Iestata nepieciešamo papīra formātu kā A4, Letter vai citu papīra formātu.
Paper Type	Izvēlas papīra tipu katrai teknei.

Elements	Apraksts
Tray Confirm	Aktivizē teknes apstiprinājuma paziņojumu. Ja atverat un aizverat tekni, parādās logs, kurā tiek prasīts, vai iestatīt tikko atvērtās teknes papīra formātu un tipu.
Margin	Iestata dokumenta piemales. • **Common Margin** / **MP Tray** / **Tray 1** / **Tray 2** - **Simplex Margin:** iestata vienpusējās drukāšanas piemales. - **Duplex Margin:** iestata divpusējās drukāšanas piemales. - **Binding:** drukājot uz abām papīra pusēm, tā A puses piemale, kas atrodas vistuvāk iesējumam, būs tāda pati kā B puses piemale, kas atrodas vistuvāk iesējumam. Tāpat vienādas būs arī tās piemales, kas atrodas tālāk no iesējuma. **Binding** funkcija ir pieejama tikai **Common Margin**. • **Emulation Margin** Iestata papīra piemales emulācijas drukāšanas lapai. - **Top Margin:** iestata augšējo piemali. - **Left Margin:** iestata kreiso piemali.

Tray Behavior

- Varat pārbaudīt pieejamās funkcijas Pamatfunkciju rokasgrāmatā (sk. "Izvēļņu pārskats" 32. lpp).
- Atkarībā no opcijām vai ierīces modeļa dažas izvēlnes, iespējams, displejā netiks parādītas.

Lai mainītu izvēlnes opcijas:

- Skārienekrānā atlasiet (**Setup**) > **Machine Setup** > **Next** > **Tray Behavior**.

Elements	Apraksts
Auto Tray Switch	Nosaka, vai ierīce turpina vai neturpina drukāt, kad tiek noteikta papīra neatbilstība. Piemēram, ja 1. un 2. teknē ir ievietots vienāda lieluma papīrs, ierīce automātiski drukā no 2. teknes, kad 1. beidzies papīrs. Šī opcija neparādās, ja printera draiverī funkcijai **Paper Source** izvēlējāties **Auto**.

Elements	Apraksts
Paper Substitution	Automātiski aizstāj printera draivera papīra izmēru, lai novērstu Letter un A4 papīra formāta neatbilstību. Piemēram, ja teknē ir A4 papīrs, taču printera draiverī iestatāt papīra izmēru Letter formātā, ierīce drukās uz A4 papīra un otrādi.
Auto Continue	Nosaka, vai ierīce turpina vai neturpina drukāt, kad tiek noteikts, ka papīrs neatbilst papīra iestatījumiem. • **After 30 sec:** Ja rodas papīra neatbilstība, tiek parādīts kļūdas paziņojums. Ierīce gaida aptuveni 30 sekundes, pēc tam automātiski notīra paziņojumu un turpina drukāšanu. • **After 0 sec:** Šī opcija ļauj turpināt drukāšanu, ja iestatītais papīra izmērs nesakrīt ar papīra teknē esošā papīra izmēru. • **Off:** Ja rodas papīra neatbilstība, ierīce gaida, līdz tiek ievietots pareiza formāta papīrs.
Tray Protection	Izlemj, vai lietot funkciju **Auto tray switch**. Ja, piemēram, iestatāt 1. tekni uz **On**, tā, pārslēdzot teknes, netiek iekļauta. Šis iestatījums attiecas uz kopēšanas un drukāšanas darbiem: tas neietekmē faksu sūtīšanu.
Tray Mode	• **Dynamic:** Ja atverat un aizverat tekni papīra nesaderības laikā, šīs teknes papīra iestatījumi (izmērs un veids) tiks automātiski mainīti uz darbam nepieciešamajiem iestatījumiem. (Atverot un aizverot tekni režīmā **Dynamic**, ierīce uzskatīs, ka papīrs teknē ir nomainīts ar darbam nepieciešamā izmēra un veida papīru.) • **Static:** Atverot un aizverot tekni, tās iestatījumi netiek mainīti.

Report

- Varat pārbaudīt pieejamās funkcijas Pamatfunkciju rokasgrāmatā (sk. "Izvēļņu pārskats" 32. lpp).
- Atkarībā no opcijām vai ierīces modeļa dažas izvēlnes, iespējams, displejā netiks parādītas.

System Setup

Lai mainītu izvēlnes opcijas:

- Skārienekrānā atlasiet (**Setup**) > **Machine Setup**> **Next** > **Report**.

Elements	Apraksts
Configuration	Izdrukā atskaiti par ierīces vispārējo konfigurāciju.
Demo Page	Izdrukā demonstrācijas lapu, lai pārbaudītu, vai ierīce drukā pareizi.
Help List	Izdrukā palīdzības lapu, lai pārbaudītu, vai ierīce drukā pareizi.
Network Configuration	Izdrukā informāciju par ierīces tīkla savienojumu un konfigurāciju.
Supplies Information	Izdrukā informācijas lapu par izejmateriāliem.
Usage Counter	Izdrukā lietojuma lapu. Lietojuma lapā ir norādīts kopējais izdrukāto lapu skaits.
Account	Šī funkcija ir pieejama tikai tad, ja programmā SyncThru™ Web Admin Service ir iespējota opcija Job Accounting. Var izdrukāt atskaiti par katra lietotāja veikto izdruku skaitu.
Fax Received	Izdrukā informāciju par pēdējiem saņemtajiem faksiem.
Fax Sent	Izdrukā informāciju par pēdējiem nosūtītajiem faksiem.
Fax Scheduled Jobs	Izdrukā to dokumentu sarakstu, kuri ir pašlaik saglabāti atliktajiem faksiem, kā arī informāciju par sūtīšanas sākuma laiku un katras darbības veidu.
Fax Send Confirmation	Izdrukā faksa apstiprinājuma rezultāta informāciju.
Junk Fax	Izdrukā nevēlamo faksu numurus.
Email Sent	Izdrukā informāciju par pēdējiem nosūtītajiem e-pasta ziņojumiem.
PCL Font	Izdrukā PCL fontu sarakstu.
PS Font	Izdrukā PS/PS3 fontu sarakstu.
Address Book	Izdrukā visas pašlaik ierīces atmiņā saglabātās e-pasta adreses.

Tīkla iestatīšana

- Varat pārbaudīt pieejamās funkcijas Pamatfunkciju rokasgrāmatā (sk. "Izvēļņu pārskats" 32. lpp).
- Atkarībā no opcijām vai ierīces modeļa dažas izvēlnes, iespējams, displejā netiks parādītas.

Varat izmantot šo funkciju arī programmā SyncThru™ Web Service. Atveriet tīklam pievienotā datora tīmekļa pārlūkprogrammu un ierakstiet savas ierīces interneta protokola (IP) adresi. Atverot SyncThru™ Web Service, noklikšķiniet uz **Settings** > **Network Settings** (sk. "Pakalpojuma SyncThru™ Web Service lietošana" 291. lpp).

Lai mainītu izvēlnes opcijas

- Skārienekrānā atlasiet (**Setup**) > **Machine Setup** > **Next** > **Network Setup**.

Opcija	Apraksts
TCP/IP (IPv4)	Atlasa atbilstošu protokolu un konfigurē parametrus, lai lietotu tīkla vidi (sk. "IP adreses iestatīšana" 162. lpp). Jāiestata liels skaits parametru. Ja neesat pārliecināts, nemainiet tos vai sazinieties ar tīkla administratoru.
TCP/IP (IPv6)	Atlasiet šo opciju, lai lietotu tīkla vidi, izmantojot IPv6 (sk. "IPv6 konfigurācija" 173. lpp).
Ethernet	Konfigurējiet tīkla datu pārraides ātrumu vai portu. Pēc šī opcijas nomaiņas izslēdziet un ieslēdziet barošanu.
Ethernet Port	Varat iestatīt, vai izmantot Ethernet, vai ne. Pēc šī opcijas nomaiņas izslēdziet un ieslēdziet barošanu.
Ethernet Speed	Konfigurējiet tīkla datu pārraides ātrumu. Pēc šī opcijas nomaiņas izslēdziet un ieslēdziet barošanu.
802.1x	Var atlasīt lietotāja autentifikāciju sakariem tīklā. Lai iegūtu detalizētu informāciju, sazinieties ar tīkla administratoru.
Wi-Fi	Atlasa šo opciju, lai lietotu bezvadu tīklu (sk. "Bezvadu tīkla uzstādīšana" 176. lpp).

System Setup

Opcija	Apraksts
Protocol Management	• **HTTP:** Varat iestatīt, vai izmantot programmu SyncThru™ Web Service vai ne. • **WINS:** Varat konfigurēt WINS serveri. WINS (Windows Internet Name Service — Windows interneta nosaukumdošanas pakalpojums) tiek izmantots operētājsistēmā Windows. • **SNMPv1/v2:** Varat iestatīt SNMP (Simple Network Management Protocol — Vienkāršais tīkla pārvaldības protokols). Administrators var izmantot SNMP, lai pārraudzītu un pārvaldītu ierīces tīklā. • **SNTP:** Varat iestatīt SNTP (Simple Network Time Protocol — Vienkāršais tīkla laika protokols) iestatījumus. SNTP internetā (NTP) sinhronizē datorsistēmu pulksteņus, lai datu apmaiņas laikā nebūtu laika starpības. • **UPnP(SSDP):** Varat iestatīt UPnP protokolu. • **mDNS:** Varat iestatīt mDNS (Multicast Domain Name System — Multiraides domēna nosaukumdošanas sistēma) iestatījumus. • **SetIP:** Varat iestatīt, vai izmantot programmu SyncThru™ Web Service vai ne. • **SLP:** Varat konfigurēt SLP (Service Location Protocol — Pakalpojumu atrašanas protokols) iestatījumus. Šis protokols ļauj resursdatora lietojumprogrammām atrast pakalpojumus bezvadu lokālajā tīklā (LAN) bez iepriekšējas konfigurēšanas. Pēc šī opcijas nomaiņas izslēdziet un ieslēdziet barošanu.

Opcija	Apraksts
Network Configuration	Šajā sarakstā ir redzama informācija par ierīces tīkla savienojumu un konfigurāciju.
Clear Settings	Tiek atjaunotas tīkla iestatījumu noklusējuma vērtības. Pēc šī opcijas nomaiņas izslēdziet un ieslēdziet barošanu.

Adrešu grāmatas iestatīšana

- Varat pārbaudīt pieejamās funkcijas Pamatfunkciju rokasgrāmatā (sk. "Izvēļņu pārskats" 32. lpp).
- Atkarībā no opcijām vai ierīces modeļa dažas izvēlnes, iespējams, displejā netiks parādītas.

Lai mainītu izvēlnes opcijas

- Skārienekrānā atlasiet (**Setup**) > **Machine Setup** > **Next** > **Address Book**.

Opcija	Apraksts
Phone Book	Pievieno, skata, izdrukā vai dzēš tālruņu grāmatas sarakstu. Šeit var arī izveidot grupu.
Email	Pievieno, skata, izdrukā vai dzēš e-pastu sarakstu. Šeit var arī izveidot grupu.
Print	Izdrukā adrešu grāmatu.
Delete All	Izdzēš visu pašreizējo adrešu grāmatu.

Administratora iestatījumi

- Varat pārbaudīt pieejamās funkcijas Pamatfunkciju rokasgrāmatā (sk. "Izvēļņu pārskats" 32. lpp).
- Atkarībā no opcijām vai ierīces modeļa dažas izvēlnes, iespējams, displejā netiks parādītas.
- Lai atvērtu šo izvēlni, jāievada parole. Noklusējuma parole ir **sec00000**.

Lai mainītu izvēlnes opcijas

- Skārienekrānā atlasiet (**Setup**) > **Admin Setup** > **Next**.

Elements	Apraksts
User Access Control	Varat pārraudzīt lietotāju piekļuvi ierīcei. Varat katram lietotājam piešķirt citāda līmeņa atļauju ierīces izmantošanai. Varat izmantot šo funkciju arī programmā SyncThru™ Web Service. Atveriet tīklam pievienotā datora tīmekļa pārlūkprogrammu un ierakstiet savas ierīces interneta protokola (IP) adresi. Atverot SyncThru™ Web Service, noklikšķiniet uz cilnes **Security** > **User Access Control** (sk. "Autorizētu lietotāju reģistrēšana" 247. lpp).
Stamp	Iestata pastmarkas funkciju, lai piekļūtu izvēlnei Admin Setup.
Change Admin. Password	Maina ierīces paroli, lai piekļūtu **Admin Setup**.
Firmware Upgrade	Lai atjauninātu jaunāko programmaparatūras versiju, ieslēdziet šo opciju pozīcijā "**On**" un lejupielādējiet programmaparatūras failu.

Elements	Apraksts
Image Overwrite	Varat atlasīt drošās energoneatkarīgās atmiņas pārrakstīšanas metodi. • **Custom:** Atlasiet, lai noteiktu, cik reizes atmiņa tiks pārrakstīta. Cietā diska saturs tiks pārrakstīts tik reižu, cik atlasījāt. • **German VSITR:** Atlasiet, lai pārrakstītu atmiņu 7 reizes. Kad pārrakstīšana veikta 6. reizi, diska satura pārrakstīšanai tiek izmantota opcija 0x00 un 0xff, bet 7. reizi diska saturs tiks pārrakstīts ar 0xAA. • **DoD5220.28-M:** Atlasiet, lai pārrakstītu atmiņu 3 reizes. Kad pārrakstīšana veikta trīs reizes, diska satura pārrakstīšanai tiks lietota opcija 0x35, 0xCA, 0x97. Šī diska satura pārrakstīšanas metodi nosaka US DoD. • **Australian ACSI33:** Atlasiet, lai pārrakstītu atmiņu 5 reizes. Kad saturs pārrakstīts 5 reizes, diska satura pārrakstīšanai tiks izmantota rakstzīme “C” un tās secīgs papildinājums. Kad pārrakstīšana veikta 2. reizi, notiek obligātā visu datu validācija. Pārrakstot 5. reizi, tiks lietoti nejauši izvēlēti dati.
Application	Ir iespējams instalēt un atinstalēt lietojumprogrammas. • **Application Management:** Varat atinstalēt vai iespējot/atspējot instalētās lietojumprogrammas. • **Install New Application:** Iespējams instalēt jaunu lietojumprogrammu, izmantojot USB.

Job Status

- Varat pārbaudīt pieejamās funkcijas Pamatfunkciju rokasgrāmatā (sk. "Izvēļņu pārskats" 32. lpp).
- Atkarībā no opcijām vai ierīces modeļa dažas izvēlnes, iespējams, displejā netiks parādītas.

- Pieskarieties (**Job Status**) un skārienekrānā atlasiet vajadzīgo izvēlnes elementu.

Elements	Apraksts
Current Job	Parāda pašreiz notiekošo un neizpildīto darbu sarakstu.
Complete Job	Parāda pabeigto darbu sarakstu.

Eco

- Varat pārbaudīt pieejamās funkcijas Pamatfunkciju rokasgrāmatā (sk. "Izvēļņu pārskats" 32. lpp).
- Atkarībā no opcijām vai ierīces modeļa dažas izvēlnes, iespējams, displejā netiks parādītas.

Lai mainītu izvēlnes opcijas

- Pieskarieties (**Eco**) un skārienekrānā atlasiet vajadzīgo izvēlnes elementu.

Elements	Apraksts
Eco-On vai Eco-Off	Atlasiet ekoloģisko režīmu un mainiet funkciju On/ Off vai opciju On-forced.
Settings	Iestata ar ekoloģisko režīmu saistītos iestatījumus un maina noklusējuma iestatījumus. • **Default Mode:** Atlasiet, lai ieslēgtu vai izslēgtu noklusējuma režīmu. • **Feature Configuration:** Atlasiet režīmu **Default** vai **Custom**.

Direct USB

- Varat pārbaudīt pieejamās funkcijas Pamatfunkciju rokasgrāmatā (sk. "Izvēļņu pārskats" 32. lpp).
- Atkarībā no opcijām vai ierīces modeļa dažas izvēlnes, iespējams, displejā netiks parādītas.

- Pieskarieties (**Direct USB**) un skārienekrānā atlasiet vajadzīgo izvēlnes elementu.

Elements	Apraksts
Print From	Parāda failu sarakstu no failu navigācijas. Atlasiet drukājamo failu.
Scan to USB	Kā skenēšanas galamērķi iestata USB. Skenējot oriģinālus, skenētie attēli tiek saglabāti USB ierīcē.
File Manage	Parāda failu sarakstu no failu navigācijas. Atlasiet dzēšamo failu. Varat formatēt USB ierīci.
Show Space	Parāda atlikušo vietu.

Document Box

- Varat pārbaudīt pieejamās funkcijas Pamatfunkciju rokasgrāmatā (sk. "Izvēļņu pārskats" 32. lpp).
- Atkarībā no opcijām vai ierīces modeļa dažas izvēlnes, iespējams, displejā netiks parādītas.

- Pieskarieties (**Document Box**) > **Next** un skārienekrānā atlasiet vajadzīgo izvēlnes elementu.

Opcija	Apraksts
System Boxes	Saglabā drukas datus vai drukā aizsargāto lapu. • **Stored Print:** Izdrukā saglabātos datus, neievadot paroli. • **Secured Print:** Izdrukā saglabātos datus pēc paroles ievadīšanas.
Shared Folder	Parādiet savā tīklā koplietotās mapes un saglabājiet tur arī darbus.

Scan to Cloud

- Varat pārbaudīt pieejamās funkcijas Pamatfunkciju rokasgrāmatā (sk. "Izvēļņu pārskats" 32. lpp).
- Atkarībā no opcijām vai ierīces modeļa dažas izvēlnes, iespējams, displejā netiks parādītas.

Lai mainītu izvēlnes opcijas:

- Skārienekrānā pieskarieties (**Setup**) > **Machine Setup** > **Next** > **Default Setting** > **Scan to Cloud Default**.
- Vai arī skārienekrānā pieskarieties (**Scan to Cloud**) > izvēlieties vajadzīgo izvēlnes elementu > **Next**.

Elements	Apraksts
Google Drive	Iestata skenēšanas galamērķi mākoņa pakalpojumā Google Drive, Dropbox. Ir iespējams skenēt oriģinālus un nosūtīt tos uz Google Drive, Dropbox (sk. "Skenēšana, izmantojot mākoņa pakalpojumu" 269. lpp).
Dropbox	

4. Īpašas iespējas

Šajā nodaļā ir izskaidrotas īpašas kopēšanas, skenēšanas, faksu nosūtīšanas un drukāšanas funkcijas.

- Augstuma pielāgošana 238
- E-pasta adreses saglabāšana 239
- Dažādu rakstzīmju ievadīšana 241
- Faksa adrešu grāmatas iestatīšana 244
- Autorizētu lietotāju reģistrēšana 247
- Drukāšanas funkcijas 248
- Skenēšanas funkcijas 264
- Faksa funkcijas 274
- Koplietotas mapes funkciju izmantošana 283
- Ierīces papildfunkciju izmantošana 284

Šajā nodaļā izklāstītās procedūras galvenokārt attiecas uz operētājsistēmu Windows 7.

Augstuma pielāgošana

Drukāšanas kvalitāti ietekmē atmosfēras spiediens, kas tiek noteikts, izmantojot ierīces atrašanās vietas augstumu virs jūras līmeņa. Tālāk sniegtā informācija ietver padomus par ierīces iestatīšanu, lai nodrošinātu labāko iespējamo drukāšanas kvalitāti.

Pirms iestatāt augstuma vērtību, nosakiet augstumu virs jūras līmeņa ierīces atrašanās vietā.

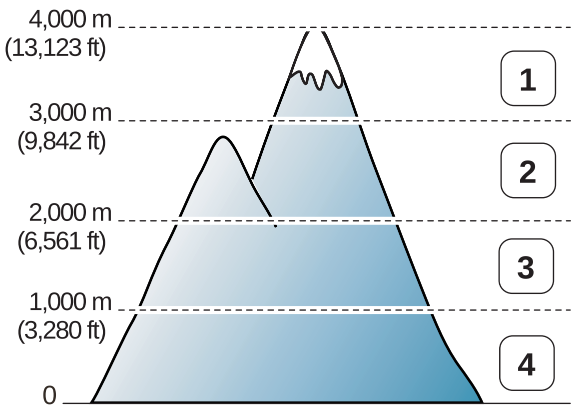

1 **High 3**
2 **High 2**
3 **High 1**
4 **Normal**

Programmas Samsung Easy Printer Manager sadaļā **Device Settings** varat iestatīt augstuma (virs jūras līmeņa) vērtību.

Sistēmas Windows un Mac lietotājiem jāiestata šādi: **Samsung Easy Printer Manager** > **(pārslēdzieties uz uzlaboto režīmu)** > **Device Settings**, sk. "Device Settings" 298. lpp.

- Ja ierīce ir savienota ar tīklu, augstumu var iestatīt, izmantojot SyncThru™ Web Service (sk. "Pakalpojuma SyncThru™ Web Service lietošana" 291. lpp.).

Augstumu var iestatīt arī ierīces displeja opcijā **Initial Setup** (sk. "Ierīces pamatiestatījumi" 38. lpp.).

- Skārienekrānā atlasiet **(Setup)** > **Machine Setup** > **Initial Setup** > **Altitude Adjustment**.

E-pasta adreses saglabāšana

Šī iespēja var nebūt pieejama atkarībā no modeļa vai papildiespējām (sk. "Atsevišķu modeļu funkcijas" 8. lpp).

Izmantojot pakalpojumu SyncThru™ Web Service, varat iestatīt adrešu grāmatu ar bieži lietotām e-pasta adresēm un pēc tam viegli un ātri ievadīt e-pasta adreses, ievadot atrašanās vietas numurus, kas tām piešķirtas adrešu grāmatā.

Saglabāšana ierīcē

Lai skenētu un sūtītu attēlu kā e-pasta pielikumu, ir jāiestata e-pasta adresi, izmantojot pakalpojumu SyncThru™ Web Service.

1 Atveriet programmu SyncThru™ Web Service (sk. "Pakalpojuma SyncThru™ Web Service lietošana" 291. lpp).

2 Noklikšķiniet uz **Login** vietnes SyncThru™ Web Service augšējā labajā stūrī.

3 Ievadiet **ID** un **Password**, pēc tam noklikšķiniet uz **Login**. Drošības apsvērumu dēļ ieteicams mainīt noklusējuma paroli.

- **ID: admin**
- **Password: sec00000**

4 Noklikšķiniet uz **Address Book** > **Individual** > **Add**.

5 Atlasiet **Speed No.** un ievadiet e-pasta adresi un faksa numuru.

Ja nepieciešams iestatīt SMB vai FTP servera informāciju, atzīmējiet SMB vai FTP un iestatiet informāciju.

6 Noklikšķiniet uz **Apply**.

Ja veidojat lietotāju grupu,

1. noklikšķiniet uz **Address Book** > **Group** > **Add Group**.
2. Atlasiet **Speed No.** un ievadiet **Group Name**.
   Atsevišķas adreses var viegli pievienot, opcijā **Add individual(s) after this group is created** atzīmējot **Yes**.
3. Noklikšķiniet uz **Apply**.

E-pasta adreses saglabāšana

E-pasta adreses meklēšana

Secīga meklēšana atmiņā

1 Skārienekrānā atlasiet (**Setup**) > **Machine Setup** > **Next** > **Address Book** > **Email** > **View List** > **Individual** vai **Group**.

2 Meklējiet visā atmiņā indeksa (skaitliskā) secībā un atlasiet vajadzīgo vārdu un adresi.

Meklēšana pēc konkrēta pirmā burta

1 Skārienekrānā atlasiet (**Setup**) > **Machine Setup** > **Next** > **Address Book** > **Email** > **View Lists** > **Individual** vai **Group**.

2 Atlasiet (**Options**) > **Search** un ievadiet attiecīgā vārda dažus pirmos burtus.

3 Pieskarieties bultiņām, līdz tiks parādīts vajadzīgais nosaukums un numurs.

Dažādu rakstzīmju ievadīšana

Veicot dažādus uzdevumus, iespējams, vajadzēs ievadīt arī vārdus un numurus. Piemēram, iestatot ierīci, jūs ievadāt savu vārdu vai uzņēmuma nosaukumu un faksa numuru. Kad ierīces atmiņā saglabājat faksa numurus vai e-pasta adreses, varat ievadīt arī atbilstošos vārdus un nosaukumus.

Izpratne par tastatūru

Nospiediet pogu, līdz displejā ir redzams pareizais burts. Piemēram, lai ievadītu burtu O, nospiediet pogu 6, uz kuras ir redzami burti MNO. Ikreiz nospiežot pogu 6, displejā tiks parādīts cits burts: M, N, O, m, n, o, un arī cipars 6.

- Divas reizes nospiežot pogu 1, var ievadīt atstarpi.
- Lai izdzēstu pēdējo ciparu vai rakstzīmi, nospiediet bultiņas.
- Īpašo rakstzīmju kopas jūsu ierīcē var būt atšķirīgas atkarībā no tās opcijām vai modeļa.
- Atkarībā no veicamā darba dažas tālāk minētās pamata vērtības var netikt parādītas.

Taustiņš	Piešķirtie cipari, burti vai simboli
1	@ / . ' 1
2	A B C a b c 2
3	D E F d e f 3
4	G H I g h i 4
5	J K L j k l 5
6	M N O m n o 6
7	P Q R S p q r s 7
8	T U V t u v 8
9	W X Y Z w x y z 9
0	& + - , 0

Dažādu rakstzīmju ievadīšana

Taustiņš	Piešķirtie cipari, burti vai simboli
*	* % ^ _ ~ ! # $ ( ) [ ] (Šie simboli ir pieejami, ievadot tekstu tīkla autentifikācijai.)
#	# = | ? " : { } < > ; (Šie simboli ir pieejami, ievadot tekstu tīkla autentifikācijai.)

Izpratne par uznirstošo tastatūru

Atkarībā no veicamā darba daži no tālāk minētajiem taustiņiem var netikt parādīti.

Varat ievadīt burtus, ciparus vai īpašos simbolus, izmantojot skārienekrānā uznirstošo tastatūru. Šajā tastatūrā ir izmantots standarta QWERTY izkārtojums ērtākai lietošanai.

Pieskaroties ievades zonai, ekrānā uznirst tastatūra. Tastatūrā sākotnēji redzami mazie burti.

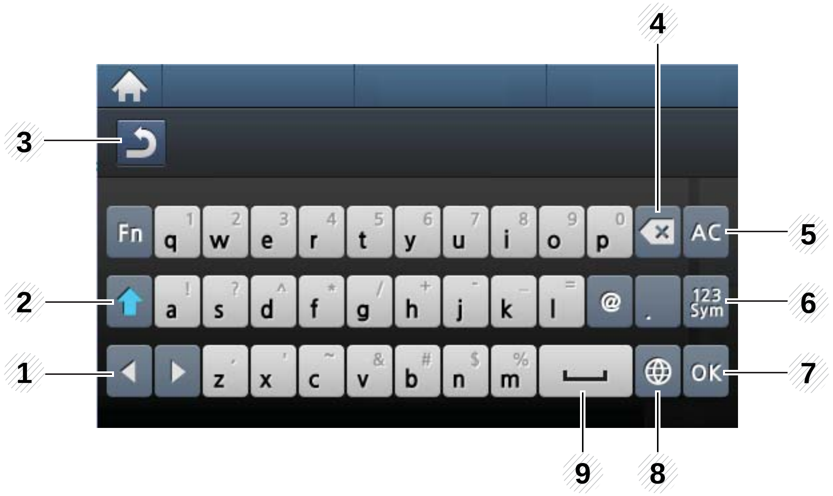

Nr.	Taustiņš	Apraksts
1		Pārvieto kursoru starp ievades zonā esošām rakstzīmēm.
2		Pārslēdzas uz mazajiem vai lielajiem burtiem.
3		Pārslēdzas uz augšējo izvēlni.
4		Dzēš rakstzīmi ievades zonā.
5		Dzēš visas ievades zonas rakstzīmes.

Dažādu rakstzīmju ievadīšana

Nr.	Taustiņš	Apraksts
6		Pārslēdzas no burtciparu tastatūras uz cipariem vai īpašo simbolu tastatūru.
7		Saglabā un aizver ievades rezultātu.
8		Pārslēdzas un diakritiskajām rakstzīmēm.
9	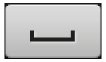	Ievada atstarpi starp rakstzīmēm. Varat ievadīt arī pauzi.

Faksa adrešu grāmatas iestatīšana

Izmantojot pakalpojumu SyncThru™ Web Service, bieži lietotiem faksa numuriem varat iestatīt ātros numurus un pēc tam viegli un ātri ievadīt faksa numurus, ievadot atrašanās vietas numurus, kas tiem piešķirti adrešu grāmatā.

Ātrās izsaukšanas numura reģistrēšana

1 Skārienekrānā izvēlieties (**Setup**) > **Machine Setup** > **Next** > **Address Book** > **Phone Book** > **View List** > **Individual** > (izvēlne) > **Add**.

2 Ievadiet vārdu, faksa numuru, e-pasta adresi un ātrās izsaukšanas numuru. Pieskarieties (atpakaļ), lai atvērtu iepriekšējo ekrānu.

3 Nospiediet pogu (**Stop**) vai sākuma ikonu ( ), lai atgrieztos gatavības režīmā.

Ātrās izsaukšanas numuru lietošana

Kad faksa nosūtīšanas laikā tiek prasīts ievadīt adresāta numuru, ievadiet ātrās izsaukšanas numuru, kurā saglabājāt vajadzīgo numuru.

- Lai ievadītu viena cipara (0–9) ātrās izsaukšanas numuru, nospiediet un turiet attiecīgā cipara pogu ciparu tastatūrā ilgāk nekā 2 sekundes.
- Lai ievadītu divu vai trīs ciparu ātrās izsaukšanas numuru, nospiediet pirmā cipara pogu(-as) un tad turiet nospiestu pēdējā cipara pogu vairāk nekā 2 sekundes.

1 Skārienekrānā atlasiet (**Fax**) > **Speed Dial Send** vai **Group Dial Send** > **Next**.

2 Atlasiet vajadzīgo numuru.

3 Pieskarieties **Send**.

Ātrās izsaukšanas numuru rediģēšana

1 Skārienekrānā atlasiet (**Setup**) > **Machine Setup** > **Next** > **Address Book** > **Phone Book** > **View List** > **Individual**.

2 Sameklējiet ātrās izsaukšanas numuru, kuru vēlaties rediģēt.

3 Nomainiet vārdu, faksa numuru, e-pasta adresi un ātrās izsaukšanas numuru. Pieskarieties (atpakaļ), lai atvērtu iepriekšējo ekrānu.

4 Nospiediet pogu (**Stop**) vai sākuma ikonu (), lai atgrieztos gatavības režīmā.

Grupas izsaukšanas numura reģistrēšana

1 Skārienekrānā atlasiet (**Setup**) > **Machine Setup** > **Next** > **Address Book** > **Phone Book** > **View List** > **Group**> (izvēlne) > **Add**.

2 Atlasiet **Group Members** > **Phone Book**.

3 Izvēlieties atsevišķu adresi un pieskarieties (atpakaļ).

4 Nospiediet pogu (**Stop**) vai sākuma ikonu (), lai atgrieztos gatavības režīmā.

Grupas izsaukšanas numuru rediģēšana

1 Skārienekrānā atlasiet (**Setup**) > **Machine Setup** > **Next** > **Address Book** > **Phone Book** > **View List** > **Group**.

2 Sameklējiet grupas izsaukšanas numuru, kuru vēlaties rediģēt.

3 Izvēlieties **Name** un rediģējiet grupas nosaukumu, izmantojot tastatūru.

4 Izvēlieties **Group Members** un pievienojiet vai izdzēsiet grupas numuru, izmantojot **Phone Book**.

5 Nospiediet pogu (**Stop**) vai sākuma ikonu (), lai atgrieztos gatavības režīmā.

Adrešu grāmatas izdrukāšana

Varat apskatīt savas **Address Book** iestatījumus, izdrukājot sarakstu.

1 Skārienekrānā atlasiet (**Setup**) > **Machine Setup** > **Next** > **Report** > **Address Book**.

2 Kad tiek parādīts apstiprinājuma logs, pieskarieties **Yes**.

Ierīce sāk drukāšanu.

Ieraksta meklēšana adrešu grāmatā

Ir divi veidi, kā meklēt numuru atmiņā. Varat secīgi meklēt no burta A līdz Z vai meklēt, ievadot attiecīgā numura nosaukuma pirmos burtus.

Faksa adrešu grāmatas iestatīšana

1 Skārienekrānā atlasiet (**Setup**) > **Machine Setup** > **Next** > **Address Book** > **Phone Book** > **View Lists** > **Group**> (izvēlne) > **Search**.

2 Ievadiet vārdu, numuru vai burtu, kuru vēlaties meklēt, un skārienekrāna tastatūrā nospiediet **OK**.

VAI

Nospiediet vārdu un numuru vai tastatūras pogu, kura apzīmēta ar vajadzīgo burtu.

Piemēram, ja vēlaties atrast nosaukumu "MOBILAIS", nospiediet pogu **6**, kas apzīmēta ar "MNO".

3 Nospiediet pogu (**Stop**) vai sākuma ikonu ( ), lai atgrieztos gatavības režīmā.

Autorizētu lietotāju reģistrēšana

Lai skenēto attēlu, nokopēto attēlu vai faksa datus droši nosūtītu, lietojot e-pastu vai tīklu, lokālajā ierīcē ir jāreģistrē autorizēto lietotāju konta informācija, izmantojot lietojumprogrammu SyncThru™ Web Service.

1 Atveriet programmu SyncThru™ Web Service (sk. "Pakalpojuma SyncThru™ Web Service lietošana" 291. lpp).

2 Noklikšķiniet uz **Login** vietnes SyncThru™ Web Service augšējā labajā stūrī.

3 Ievadiet **ID** un **Password**, pēc tam noklikšķiniet uz **Login**. Drošības apsvērumu dēļ ieteicams mainīt noklusējuma paroli.

•**ID: admin**

•**Password: sec00000**

4 Noklikšķiniet uz **Security** > **User Access Control** > **Authentication**.

5 Opcijā **Authentication Mode** atlasiet**Basic Authentication** un iespējā **AA Method** izvēlieties **Local Authentication**, tad noklikšķiniet.

6 Noklikšķiniet uz **Apply**.

7 Uznirstošajā apstiprināšanas logā noklikšķiniet uz **OK**.

8 Noklikšķiniet uz **User Profile** > **Add**.

9 Ievadiet **User Name**, **Login ID**, **Password**, **Confirm Password**, **E-mail Address**, un **Fax Number**.

Atsevišķas adreses var viegli pievienot, opcijā **Add individual(s) after this group is created** atzīmējot **Yes**.

10 Noklikšķiniet uz **Apply**.

Drukāšanas funkcijas

Lai iegūtu informāciju par drukāšanas pamatfunkcijām, skatiet Pamata rokasgrāmata (sk. "Parastā drukāšana" 53. lpp).

Drukāšanas noklusējuma iestatījumu maiņa

1 Noklikšķiniet uz sistēmas Windows izvēlnes **Sākt**.

•Izmantojot Windows 8, sadaļā **Charms(Pamatfunkciju)** atlasiet **Meklēt** > **Iestatījumi**.

2 Operētājsistēmā Windows XP/Server 2003 atlasiet **Printeri un faksi**.

•Operētājsistēmā Windows Server 2008/Vista atlasiet **Vadības panelis** > **Aparatūra un skaņa** > **Printeri**.

•Operētājsistēmā Windows Server 2008 R2 izvēlieties **Vadības panelis** > **Aparatūra** > **Ierīces un printeri**.

•Operētājsistēmā Windows 7/8 atlasiet **Vadības panelis** > **Ierīces un printeri**.

3 Ar peles labo pogu noklikšķiniet uz savas ierīces.

4 Operētājsistēmā Windows XP/Server 2003/Server 2008/Vista atlasiet **Drukāšanas preferences**.

Operētājsistēmas Windows 7/8 vai Windows Server 2008 R2 konteksta izvēlnēs atlasiet **Drukāšanas preferences**.

Ja sadaļai **Drukāšanas preferences** ir pievienota zīme ?, var atlasīt citus ar izvēlēto printeri saistītus printera draiverus.

5 Mainiet iestatījumus katrā cilnē.

6 Noklikšķiniet uz **OK**.

Ja vēlaties mainīt katra drukāšanas darba iestatījumus, dariet to logā **Drukāšanas preferences**.

Ierīces iestatīšana par noklusējuma ierīci

1 Noklikšķiniet uz sistēmas Windows izvēlnes **Sākt**.

•Izmantojot Windows 8, sadaļā **Charms(Pamatfunkciju)** atlasiet **Meklēt** > **Iestatījumi**.

2 Operētājsistēmā Windows XP/Server 2003 atlasiet **Printeri un faksi**.

•Operētājsistēmā Windows Server 2008/Vista atlasiet **Vadības panelis** > **Aparatūra un skaņa** > **Printeri**.

•Operētājsistēmā Windows Server 2008 R2 izvēlieties **Vadības panelis** > **Aparatūra** > **Ierīces un printeri**.

- Operētājsistēmā Windows 7/8 atlasiet **Vadības panelis** > **Ierīces un printeri**.

3 Atlasiet savu ierīci.

4 Ar peles labo pogu noklikšķiniet uz savas ierīces ikonas un atlasiet **Iestatīt kā noklusējuma printeri**.

Ja operētājsistēmā Windows 7 vai Windows Server 2008 R2 vienumam **Iestatīt kā noklusējuma printeri** ir pievienota zīme ►, var atlasīt citus ar izvēlēto printeri saistītus printera draiverus.

Papildu drukāšanas funkciju izmantošana

XPS printera draiveris: tiek izmantots, lai izdrukātu XPS faila formātu.

- Sk. "Atsevišķu modeļu funkcijas" 8. lpp.
- XPS printera draiveri var instalēt tikai Windows Vista vai jaunākā operētājsistēmā.
- Ja XPS darbs netiek drukāt, jo printerim trūkst atmiņas, uzstādiet papildu atmiņu.
- Printera draiveri un programmatūru varat instalēt, ievietojot programmatūras kompaktdisku CD-ROM diskdzinī. Ja lietojat Windows operētājsistēmu, printera XPS draiveri varat atlasīt logā **Select Software to Install**.

Drukāšana failā (PRN)

Dažreiz drukas dati būs jāsaglabā kā fails.

1 Logā **Drukāt** atzīmējiet izvēles rūtiņu **Drukāt failā**.

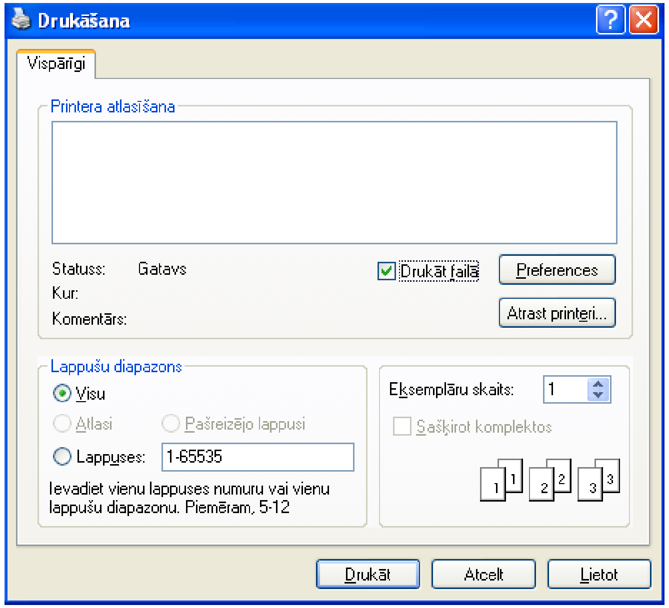

2 Noklikšķiniet uz **Drukāt**.

3 Ievadiet mērķa ceļu un faila nosaukumu, tad noklikšķiniet uz **OK**.

Piemēram, **c:\Temp\file name**.

Drukāšanas funkcijas

Ja ierakstīsiet tikai faila nosaukumu, fails tiks automātiski saglabāts mapē **Mani dokumenti**, **Dokumenti un iestatījumi** vai **Lietotāji**. Saglabātā mape var atšķirties atkarībā no operētājsistēmas vai lietojumprogrammas, kuru lietojat.

Informācija par īpašām printera funkcijām

Lietojot ierīci, varat izmantot papildu drukāšanas funkcijas.

Lai izmantotu printera draivera nodrošināto funkciju priekšrocības, noklikšķiniet uz **Rekvizīti** vai uz **Preferences** lietojumprogrammas logā **Drukāt**, lai mainītu drukāšanas iestatījumus. Ierīces nosaukums, kas tiek parādīts printera rekvizītu logā, var atšķirties atkarībā no izmantotās ierīces.

- Atkarībā no opcijām vai modeļiem dažas izvēlnes, iespējams, displejā netiks parādītas. Ja tā ir, tās neattiecas uz jūsu ierīci.
- Atlasiet izvēlni **Help** vai logā noklikšķiniet uz pogas ?, vai arī nospiediet tastatūras pogu **F1** un noklikšķiniet uz opcijas, par kuru vēlaties iegūt informāciju (sk. "Palīdzības izmantošana" 56. lpp).

Drukāšanas funkcijas

Elements	Apraksts
Multiple Pages per Side 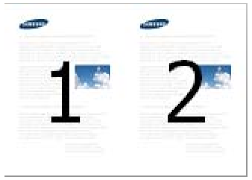	Atlasa lappušu skaitu, ko drukāt uz vienas papīra loksnes. Lai uz vienas loksnes drukātu vairāk nekā vienu lapu, tiek samazināts lapu lielums un tās tiek izkārtotas jūsu norādītajā secībā. Varat izdrukāt līdz pat 16 lappusēm uz vienas lapas.
Poster Printing 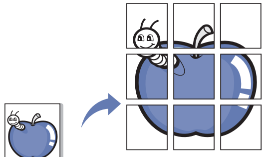 ▲ 3x3	Drukā vienas lapas dokumentu uz 4 (Poster 2x2), 9 (Poster 3x3) vai 16 (Poster 4x4) papīra loksnēm ar mērķi salīmēt tās kopā un izveidot vienu plakāta formāta dokumentu. Atlasiet vērtību **Poster Overlap**. Norādiet **Poster Overlap** milimetros vai collās, atlasot radiopogu cilnes **Basic** augšējā labajā stūrī, lai atvieglotu lapu salīmēšanu. 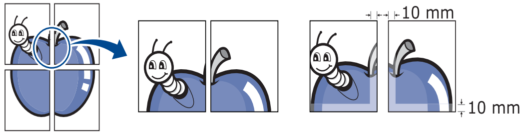
Booklet Printing[a] 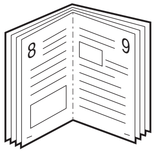	Drukā dokumentu uz abām papīra loksnes pusēm un izkārto lapas tā, lai pēc izdrukas papīru varētu salocīt uz pusēm un izveidot brošūru. • Ja vēlaties izveidot brošūru, jādrukā uz Letter, Legal, A4, US Folio vai Oficio formāta apdrukājamā materiāla. • **Booklet Printing** opcija nav pieejama visiem papīra izmēriem. Lai skatītu pieejamos papīra formātus, cilnē **Paper** atlasiet pieejamo papīra formāta opciju **Size**. • Ja atlasīsiet nepieejamu papīra izmēru, šī opcija var tikt automātiski atcelta. Atlasiet tikai pieejamu papīru (papīru bez zīmes ⚠ vai ✖).

Drukāšanas funkcijas

Elements	Apraksts
• **Double-sided Printing** • **Double-sided Printing (Manual)**[a]	Drukā uz abām papīra loksnes pusēm (abpusējā drukāšana). Pirms drukāšanas izlemiet, kādu dokumenta izvietojumu vēlaties. • Šo funkciju var lietot ar Letter, Legal, A4, US Folio vai Oficio formāta papīru. • Ja ierīcei nav divpusējās drukāšanas bloka, drukas darbs jāveic manuāli. Ierīce vispirms izdrukā katru otro dokumenta lapu. Pēc tam datorā parādās ziņojums. • Funkcija **Skip Blank Pages** nedarbojas, ja atlasāt abpusējās drukas opciju **Double-sided Printing (Manual)**.
• **Double-sided Printing** • **Double-sided Printing (Manual)**[a]	• **Printer Default:** Ja ir izvēlēta šī opcija, funkcijas darbību nosaka ierīces vadības panelī atlasītie iestatījumi. • **None:** šī funkcija tiek atspējota. • **Long Edge:** šī opcija ir parastais izkārtojums, ko izmanto grāmatu iesiešanai. 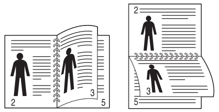 • **Short Edge:** šī opcija ir parastais izkārtojums, ko izmanto kalendāriem. 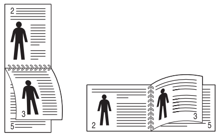 • **Reverse Double-Sided Printing:** Kad drukājat uz abām pusēm, atzīmējiet šo opciju, lai drukātu apgrieztā secībā. Šī opcija nav pieejama, ja izmantojat iespēju **Double-sided Printing (Manual)**.
Paper Options 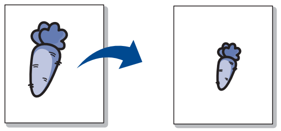	Maina dokumenta lielumu, lai tas uz drukātās lapas būtu lielāks vai mazāks, ievadot procentuālu attiecību, pār kādu palielināt vai samazināt dokumentu.

Drukāšanas funkcijas

Elements	Apraksts
Watermark 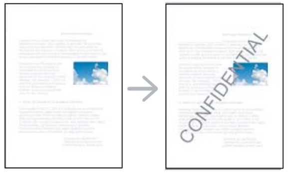 	Ūdenszīmju opcija ļauj drukāt tekstu pāri esošam dokumentam. Piemēram, izmantojiet to, kad vēlaties, lai uz dokumenta pirmās lappuses vai uz visām lappusēm šķērsām pa diagonāli ar lieliem pelēkiem burtiem būtu uzdrukāts “**DRAFT**” (Melnraksts) vai “**CONFIDENTIAL**” (Slepeni).
Watermark **(Ūdenszīmes izveide)**	**a**Lai lietojumprogrammā mainītu drukāšanas iestatījumus, atveriet **Drukāšanas preferences**. **b**Noklikšķiniet uz cilnes **Advanced**, atlasiet opciju **Edit** nolaižamajā sarakstā **Watermark**. Parādās logs **Edit Watermarks**. **c**Ievadiet teksta ziņojumu lodziņā **Watermark Message**. Varat ievadīt līdz pat 256 rakstzīmēm. Ziņojums parādās priekšskatījuma logā.
Watermark **(Ūdenszīmes rediģēšana)**	**a**Lai lietojumprogrammā mainītu drukāšanas iestatījumus, atveriet **Drukāšanas preferences**. **b**Noklikšķiniet uz cilnes **Advanced**, atlasiet opciju **Edit** nolaižamajā sarakstā **Watermark**. Parādās logs **Edit Watermarks**. **c**Atlasiet rediģējamo ūdenszīmi sarakstā **Current Watermarks** un mainiet ūdenszīmes ziņojumu un opcijas. **d**Noklikšķiniet uz **Update**, lai saglabātu izmaiņas. **e**Klikšķiniet uz **OK** vai **Drukāt**, līdz logs **Print** tiek aizvērts.
Watermark **(Ūdenszīmes dzēšana)**	**a**Lai lietojumprogrammā mainītu drukāšanas iestatījumus, atveriet **Drukāšanas preferences**. **b**Noklikšķiniet uz cilnes **Advanced**, atlasiet opciju **Edit** nolaižamajā sarakstā **Watermark**. Parādās logs **Edit Watermarks**. **c**Atlasiet dzēšamo ūdenszīmi **Current Watermarks** sarakstā un noklikšķiniet uz **Delete**. **d**Noklikšķiniet uz **OK** vai **Drukāt**, līdz logs **Print** tiek aizvērts.

Drukāšanas funkcijas

Elements	Apraksts
Overlay[a] 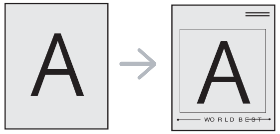	Šī opcija ir pieejama tikai tad, ja izmantojat PCL/XPS printera draiveri (sk. "Programmatūra" 8. lpp). Pārklājums ir teksts un/vai attēli, kas tiek glabāti datora cietajā diskā (HDD) īpašā failu formātā un ko var drukāt uz jebkura dokumenta. Pārklājumus bieži izmanto veidlapu papīra vietā. Tā vietā, lai izmantotu, iepriekš apdrukātu veidlapu, varat izveidot pārklājumu, kas ietver precīzi to pašu informāciju, kas norādīta veidlapā. Lai izdrukātu vēstuli ar uzņēmuma iespiedveidlapu, ierīcē nav jāievieto iepriekš izdrukātas iespiedveidlapas loksne — vienkārši drukājiet iespiedveidlapas pārklājumu uz sava dokumenta. Lai izmantotu lappuses pārklājumu, jāizveido jauns lappuses pārklājums ar jūsu logotipu vai attēlu. • Pārklājuma dokumenta izmēram jābūt tādam pašam kā ar pārklājumu apdrukājamā dokumenta izmēram. Neizveidojiet pārklājumu ar ūdenszīmi. • Pārklājuma dokumenta izšķirtspējai ir jābūt tādai pašai kā dokumentam, kuru drukāsit ar pārklājumu.
Overlay[a] **(Jauna lappuses pārklājuma izveide)**	**a**Lai saglabātu dokumentu kā pārklājumu, atveriet **Drukāšanas preferences** **b**Noklikšķiniet uz cilnes **Advanced** un atlasiet opciju **Edit** nolaižamajā sarakstā **Text**. Parādās logs **Edit Overlay**. **c**Logā **Edit Overlay** noklikšķiniet uz **Create**. **d**Loga **Saglabāt kā** lodziņā **File name** ievadiet nosaukumu, kurā ir līdz astoņām rakstzīmēm. Vajadzības gadījumā atlasiet galamērķa ceļu (noklusējums ir C:\Formover). **e**Noklikšķiniet uz **Save**. Nosaukums parādās sarakstā **Overlay List**. **f**Klikšķiniet uz **OK** vai **Drukāt**, līdz logs **Print** tiek aizvērts. Fails netiek drukāts. Tas tiek saglabāts datora cietajā diskā.

Drukāšanas funkcijas

Elements	Apraksts
Overlay[a] **(Lappuses pārklājuma lietošana)**	**a**Noklikšķiniet uz cilnes **Advanced**. **b**Atlasiet vēlamo pārklājumu nolaižamajā sarakstā **Text**. **c**Ja vajadzīgais pārklājuma fails neparādās nolaižamajā sarakstā **Text**, sarakstā izvēlieties **Edit...** un noklikšķiniet uz **Load**. Atlasiet pārklājuma failu, ko vēlaties izmantot. Ja vajadzīgo pārklājuma failu esat saglabājis ārējā avotā, varat arī ielādēt failu, kad piekļūstat logam **Atvērt**. Kad esat izvēlējies failu, noklikšķiniet uz **Atvērt**. Fails parādās lodziņā **Overlay List** un ir pieejams drukāšanai. Atlasiet pārklājumu lodziņā **Overlay List**. **d**Vajadzības gadījumā atzīmējiet lodziņu **Confirm Page Overlay When Printing**. Ja šī izvēles rūtiņa ir atzīmēta, katru reizi, kad iesniedzat dokumentu drukāšanai, parādās paziņojuma logs, kurā tiek prasīts apstiprināt pārklājuma drukāšanu uz šī dokumenta. Ja šī izvēles rūtiņa nav atzīmēta un ir izvēlēts pārklājums, tas automātiski tiek drukāts ar dokumentu. **e**Klikšķiniet uz **OK** vai **Drukāt**, līdz logs **Drukāt** tiek aizvērts.
Overlay[a] **(Lappuses pārklājuma dzēšana)**	**a**Logā **Drukāšanas preferences** noklikšķiniet uz cilnes **Advanced**. **b**Atlasiet opciju **Edit** nolaižamajā sarakstā **Text**. **c**Atlasiet dzēšamo pārklājumu lodziņā **Overlay List**. **d**Noklikšķiniet uz **Delete**. **e**Kad parādās apstiprinājuma ziņojuma logs, noklikšķiniet uz **Yes**. **f**Noklikšķiniet uz **OK** vai **Drukāt**, līdz logs **Print** tiek aizvērts. Varat dzēst lappušu pārklājumus, ko vairs neizmantojat.

<table>
<tr><th>Elements</th><th>Apraksts</th></tr>
<tr><td>Print Mode</td><td>

Šī funkcija ir pieejama tikai tad, ja ir uzstādīta lielapjoma atmiņas ierīce vai papildu atmiņa (sk. "Iespēju daudzveidība" 10. lpp).
Atkarībā no opcijām vai modeļiem dažas izvēlnes, iespējams, displejā netiks parādītas. Ja tā ir, tās neattiecas uz jūsu ierīci.
Lai iespējotu šo funkciju, apskatiet Storage Options (sk. "Funkcijas Device Options iestatīšana" 88. lpp).
Bez lielapjoma atmiņas ierīces uzstādīšanas printerī, funkcija RAM disks nodrošina tikai 3 opcijas: Normal, Proof un Confidential.

Print Mode: Noklusējuma drukāšanas režīms (Print Mode) ir Normal, kas ir paredzēts drukāšanai, nesaglabājot drukāšanas failu atmiņā.
- Normal: šis režīms drukā, nesaglabājot dokumentu papildu atmiņā.
- Proof: šis režīms ir noderīgs, ja tiek drukāta vairāk kā viena kopija. Vispirms var izdrukāt vienu kopiju pārbaudei un pēc tam var izdrukāt pārējās kopijas.
- Confidential: šis režīms tiek izmantots, lai drukātu konfidenciālus dokumentus. Lai drukātu, ir jāievada parole.
- Store: Atlasiet šo iestatījumu, lai saglabātu dokumentu lielapjoma atmiņas ierīcē, to nedrukājot.
- Store and Print: Šis režīms tiek izmantots, kad dokuments tiek vienlaikus drukāts un saglabāts.
- Spool: šī opcija var būt noderīga, apstrādājot lielu datu daudzumu. Atlasot šo iestatījumu, printeris dokumenta spolēšanu veic lielapjoma atmiņas ierīcē un pēc tam to izdrukā no lielapjoma atmiņas ierīces rindas, samazinot datora darba slodzi.
- Print Schedule: atlasiet šo iestatījumu, lai dokumentu drukātu noteiktā laikā.

Job Name: Šī opcija tiek izmantota, kad nepieciešams atrast saglabātu failu, izmantojot vadības paneli.
User ID: Šī opcija tiek izmantota, kad nepieciešams atrast saglabātu failu, izmantojot vadības paneli. Tiek automātiski parādīts lietotājvārds, ar kuru piesakāties sistēmā Windows.
Enter Password: Ja atlasītā dokumentu lodziņa opcija Property ir Secured, lodziņā jāievada parole. Šī opcija tiek izmantota saglabāta faila ielādēšanai, izmantojot vadības paneli.
Confirm Password: Vēlreiz ievadiet paroli, lai to apstiprinātu.

</td></tr>
</table>

Drukāšanas funkcijas

Elements	Apraksts
Job Accounting	Šī opcija ļauj drukāt, izmantojot piešķirto atļauju. • **User permission**: Atzīmējot šo opciju, drukāšanas darbu varēs veikt tikai lietotāji ar lietotāja atļaujām. • **Group permission**: Atzīmējot šo opciju, drukāšanas darbu varēs veikt tikai lietotāju grupas ar grupu atļaujām. • Loga augšējā labajā stūrī noklikšķiniet uz jautājuma zīmes (?) un tad uz jebkuras opcijas, par kuru vēlaties saņemt informāciju. • Administratori var iespējot darbu uzskaiti un konfigurēt atļaujas vadības panelī vai programmā SyncThru™ Web Service.
Job Encryption	Vispirms šifrē drukāšanas datus un pārraida tos uz ierīci. Šī funkcija aizsargā drukāšanas informāciju, pat ja dati tīklā tiek pārtverti. Funkcija **Job Encryption** ir iespējota tikai tad, ja uzstādīta lielapjoma atmiņas ierīce. Lielapjoma atmiņas ierīce tiek lietota drukāšanas datu atšifrēšanai (sk. "Iespēju daudzveidība" 10. lpp).

a. Šī opcija nav pieejama, izmantojot XPS draiveri.

Drukāšanas funkcijas

Direct Printing Utility izmantošana

- Pieejama tikai Windows operētājsistēmas lietotājiem.
- Iespēja Direct Printing Utility var nebūt pieejama atkarībā no modeļa vai papildiespējām (sk. "Programmatūra" 8. lpp).

Informācija par utilītu Direct Printing Utility

Direct Printing Utility ir programma, kas nosūta PDF failus tieši uz ierīci, lai veiktu drukāšanu, tos neatverot.

Lai instalētu šo programmu:

Lejupielādējiet programmatūru Samsung vietnē, pēc tam atveriet tās pakotni un instalējiet programmatūru: (http://www.samsung.com > atrast savu produktu > Atbalsts un lejupielādes).

- Lai drukātu failus, izmantojot šo programmu, ierīcē vajadzētu būt uzstādītai papildu atmiņai vai lielapjoma atmiņas ierīcei. (sk. "Iespēju daudzveidība" 10. lpp).
- Nevar drukāt ierobežotas lietošanas PDF failus. Deaktivizējiet drukāšanas ierobežojuma funkciju un atkārtojiet drukāšanu.
- Jūs nevarat izdrukāt PDF failus, kuri ir aizsargāti ar paroli. Deaktivizējiet paroles funkciju un atkārtojiet drukāšanu.
- Tas, vai PDF failu var vai nevar izdrukāt, izmantojot programmu Direct Printing Utility ir atkarīgs no veida, kādā PDF fails ticis izveidots.
- Programma Direct Printing Utility atbalsta PDF versiju 1.7 un vecākas versijas. Lai izdrukātu jaunāku versiju failu, tas jāatver.

Drukāšana

Ir vairāki veidi, kā drukāt, izmantojot Direct Printing Utility.

1. Izvēlnē **Sākt** atlasiet **Programmas** vai **Visas programmas** > **Samsung Printers** > **Direct Printing Utility**.

   Tiek atvērts logs Direct Printing Utility.

2. Nolaižamajā sarakstā **Select Printer** izvēlieties savu ierīci un noklikšķiniet uz **Browse**.

3. Atlasiet jebkurus failus, kurus vēlaties izdrukāt, un noklikšķiniet uz **Open**.

   Fails tiek pievienots sadaļai **Select Files**.

4. Pielāgojiet ierīces iestatījumus atbilstoši savām vajadzībām.

5. Noklikšķiniet uz **Print**. Izvēlētais PDF fails tiek nosūtīts uz ierīci.

Drukāšanas funkcijas

Kontekstizvēlnes lietošana

1 Ar peles labo taustiņu noklikšķiniet uz drukājamā PDF faila un izvēlieties **Direct Printing**.

Tiek atvērts logs Direct Printing Utility, kurā ir pievienots PDF fails.

2 Atlasiet ierīci, kuru izmantot.

3 Pielāgojiet ierīces iestatījumus.

4 Noklikšķiniet uz **Print**. Izvēlētais PDF fails tiek nosūtīts uz ierīci.

Drukāšana sistēmā Mac

Atkarībā no modeļa vai opcijām dažas funkcijas, iespējams, nebūs pieejams. Tas nozīmē, ka šīs funkcijas netiek atbalstītas.

Dokumenta drukāšana

Ja drukājat, izmantojot sistēmu Mac, jāpārbauda printera draivera iestatījumi katrā izmantotajā lietojumprogrammā. Lai veiktu drukāšanu, izmantojot sistēmu Mac, veiciet tālāk minētās darbības:

1 Atveriet drukājamo dokumentu.

2 Atveriet izvēlni **File** un noklikšķiniet uz **Page Setup** (dažās lietojumprogrammās **Document Setup**).

3 Izvēlieties papīra formātu, orientāciju, mērogu un citas opcijas, un pārliecinieties, vai ir izvēlēta jūsu ierīce. Noklikšķiniet uz **OK**.

4 Atveriet izvēlni **File** un noklikšķiniet uz **Print**.

5 Izvēlieties eksemplāru skaitu un norādiet, kuras lappuses izdrukāt.

6 Noklikšķiniet uz **Print**.

Printera iestatījumu maiņa

Lietojot ierīci, varat izmantot papildu drukāšanas funkcijas.

Atveriet lietojumprogrammu un atlasiet opciju **Print** izvēlnē **File**. Ierīces nosaukums, kas tiek parādīts printera rekvizītu logā, var atšķirties atkarībā no lietotās ierīces. Izņemot nosaukumu, printera rekvizītu loga struktūra ir līdzīga tālāk parādītajai.

Vairāku lappušu drukāšana uz vienas loksnes

Varat izdrukāt vairāk nekā vienu lappusi uz vienas papīra lapas. Šī funkcija nodrošina izdevīgu veidu, kā drukāt melnraksta kopijas.

Drukāšanas funkcijas

1 Atveriet lietojumprogrammu un atlasiet opciju **Print** izvēlnē **File**.

2 Nolaižamajā sarakstā zem **Orientation** izvēlieties **Layout**. Nolaižamajā sarakstā **Pages per Sheet** atlasiet lappušu skaitu, ko vēlaties izdrukāt uz vienas papīra lapas.

3 Atlasiet citas opcijas, kuras izmantot.

4 Noklikšķiniet uz **Print**.

Ierīce drukā izvēlēto drukājamo lappušu skaitu uz vienas papīra loksnes.

Drukāšana uz abām papīra pusēm

Atkarībā no modeļa vai opcijām dažas funkcijas, iespējams, nebūs pieejams. Tas nozīmē, ka šīs funkcijas netiek atbalstītas (sk. "Iespēju daudzveidība" 10. lpp).

Pirms drukāšanas abpusējās drukāšanas režīmā izvēlieties, kura beigu dokumenta mala būs paredzēta iesiešanai. Ir pieejamas šādas iesiešanas opcijas:

- **Long-Edge Binding:** šī opcija ir parastais izkārtojums, ko izmanto grāmatu iesiešanai.
- **Short-Edge Binding:** šī opcija ir tips, ko bieži izmanto kalendāros.

1 Mac lietojumprogrammas izvēlnē **File** atlasiet **Print**.

2 Nolaižamajā sarakstā zem **Orientation** izvēlieties **Layout**.

3 Opcijā **Two-Sided** atlasiet iesiešanas orientāciju.

4 Atlasiet citas opcijas, kuras izmantot.

5 Noklikšķiniet uz **Print**, un ierīce drukās uz abām papīra pusēm.

Ja drukājat vairāk kā 2 kopijas, iespējams, pirmā un otrā kopija tiks izdrukāta uz vienas papīra loksnes. Ja drukājat vairāk kā 1 kopiju, nedrukājiet uz abām papīra lapas pusēm.

Drukāšanas funkcijas

Palīdzības izmantošana

Noklikšķiniet uz jautājuma zīmes loga apakšējā kreisajā stūrī un pēc tam uz jebkuras tēmas, par kuru vēlaties saņemt informāciju. Tiek parādīts uznirstošs logs ar informāciju par tās opcijas funkcijām, ko nodrošina draiveris.

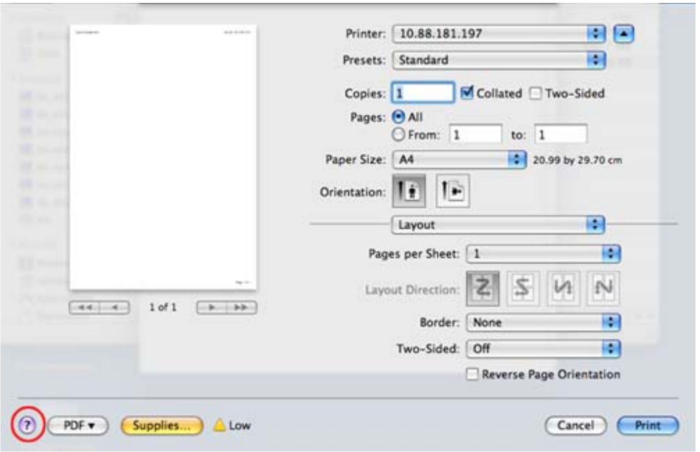

Drukāšana, izmantojot Linux

Atkarībā no modeļa vai opcijām dažas funkcijas, iespējams, nebūs pieejams. Tas nozīmē, ka šīs funkcijas netiek atbalstītas.

Drukāšana no lietojumprogrammām

Ir daudzas sistēmas Linux lietojumprogrammas, kas ļauj drukāt, izmantojot kopējo UNIX drukāšanas sistēmu (CUPS). Varat drukāt no jebkuras šādas lietojumprogrammas.

1. Atveriet drukājamo dokumentu.
2. Atveriet izvēlni **File** un noklikšķiniet uz **Page Setup** (**Print Setup** dažām programmām).
3. Izvēlieties papīra izmēru, orientāciju un pārliecinieties, vai ir jūsu atlasīta ierīce. Noklikšķiniet uz **Apply**.
4. Atveriet izvēlni **File** un noklikšķiniet uz **Print**.
5. Lai drukātu, izvēlieties savu ierīci.
6. Izvēlieties eksemplāru skaitu un norādiet, kuras lappuses izdrukāt.
7. Ja nepieciešams, katrā cilnē mainiet drukas opcijas.
8. Noklikšķiniet uz **Print**.

Atkarībā no modeļa automātiskā/manuālā abpusējā druka var nebūt pieejama. Varat alternatīvi izmantot lpr drukas sistēmu vai citas lietojumprogrammas pāra-nepāra drukāšanai (sk. "Atsevišķu modeļu funkcijas" 8. lpp).

Datņu drukāšana

Varat ar savu ierīci drukāt tekstu, attēlu, pdf failus, izmantojot standardCUPS, tieši no komandu līnijas interfeisa. Šo iespēju nodrošina CUPS lp vai lpr utilīta. Varat izdrukāt šo failus, izmantojot turpmāk norādīto komandas formātu.

"**lp -d <printera nosaukums> -o <opcija> <faila nosaukums>**"

Plašāku informāciju, lūdzu, skatiet savas sistēmas lp vai lpr norādījumu lapā.

Printera rekvizītu konfigurēšana

Ir iespējams mainīt noklusējuma drukāšanas iespējas vai savienojuma veidu, izmantojot operētājsistēmas nodrošināto drukāšanas utilītu.

1. Palaidiet drukāšanas utilītu (atveriet **System** > **Administration** > **Printing** izvēlni vai programmā Terminal izpildiet komandu "**system-config-printer**").
2. Izvēlieties savu printeri un veiciet dubultklikšķi uz tā.
3. Mainiet noklusējuma drukāšanas iestatījumus vai savienojuma veidu.
4. Noklikšķiniet uz **Apply**.

Drukāšana operētājsistēmā Unix

Atkarībā no modeļa vai opcijām dažas funkcijas, iespējams, nebūs pieejams. Tas nozīmē, ka šīs funkcijas netiek atbalstītas (sk. "Atsevišķu modeļu funkcijas" 8. lpp).

Drukas darba izpilde

Pēc printera instalēšanas izvēlieties kādu attēla, teksta vai PS failu, kas jādrukā.

1. Izpildiet komandu "**printui <file_name_to_print>**".

   Piemēram, ja drukājat "**document1**"

   printui dokuments1

   Tiks atvērts UNIX printeru draiveru pārvaldnieks **Print Job Manager**, kurā lietotājs var atlasīt dažādas drukāšanas opcijas.
2. Atlasiet jau pievienotu printeri.
3. Logā atlasiet drukāšanas opcijas, piemēram **Page Selection**.
4. Sadaļā **Number of Copies** atlasiet, cik daudz kopiju nepieciešams.

Drukāšanas funkcijas

Lai izmantotu printera draivera nodrošinātās printera funkcijas, nospiediet **Properties**.

5 Lai sāktu drukas darbu, nospiediet **OK**.

Ierīces iestatījumu maiņa

UNIX printeru draiveru pārvaldnieks **Print Job Manager**, kurā printera rekvizītu sadaļā **Properties** lietotājs var atlasīt dažādas drukāšanas opcijas.

Var arī izmantot šādus karstos taustiņus: “H”, lai atvērtu palīdzību (**Help**), “O”, lai apstiprinātu (**OK**), “A”, lai lietotu (**Apply**), un “C”, lai atceltu (**Cancel**).

Cilne General

- **Paper Size:** iestatiet nepieciešamo papīra formātu kā A4, Letter vai citu papīra formātu.
- **Paper Type:** izvēlieties papīra tipu. Sarakstlodziņā pieejamās opcijas ir **Printer Default**, **Plain** un **Thick**.
- **Paper Source:** atlasiet, no kuras teknes papīrs tiek izmantots. Pēc noklusējuma ir atlasīts **Auto Selection**.
- **Orientation:** atlasa virzienu, kādā uz lapas tiek drukāta informācija.
- **Duplex:** lai ietaupītu papīru, drukājiet uz abām papīra pusēm.
- **Multiple pages:** drukājiet vairākas lappuses uz vienas papīra lapas puses.
- **Page Border:** izvēlieties kādu no apmaļu stiliem (piemēram, **Single-line hairline**, **Double-line hairline**).

Cilne Image

Šajā cilnē var mainīt dokumenta spilgtumu, izšķirtspēju un vai attēla novietojumu.

Cilne Text

Iestatiet faktiskās izdrukas rakstzīmju piemales, atstarpi starp rindiņām vai kolonnām.

Cilne Margins

- **Use Margins:** iestatiet dokumenta piemales. Pēc noklusējuma piemales nav iespējotas. Lietotājs var mainīt piemaļu iestatījumus, mainot vērtības attiecīgajos laukos. Šīs vērtības tiek iestatītas pēc noklusējuma atkarībā no atlasītā lapas formāta.
- **Unit:** mainiet mērvienības uz punktiem, collām vai centimetriem.

Cilne Printer-Specific Settings

Lai pielāgotu dažādus iestatījumus, atlasiet dažādas opcijas rāmjos **JCL** un **General**. Šīs opcijas attiecas uz printeri un ir atkarīgas no PPD faila.

Skenēšanas funkcijas

- Lai iegūtu informāciju par skenēšanas pamatfunkcijām, skatiet Pamata rokasgrāmata (sk. "Skenēšanas pamatdarbības" 64. lpp).
- Šī iespēja var nebūt pieejama atkarībā no modeļa vai papildiespējām (sk. "Atsevišķu modeļu funkcijas" 8. lpp).
- Maksimālā iegūstamā izšķirtspēja ir atkarīga no dažādiem faktoriem, tostarp datora darbības ātruma, pieejamās diska vietas, atmiņas, skenētā attēla lieluma un bitu dziļuma iestatījumiem. Līdz ar to atkarībā no sistēmas un skenējamā materiāla, iespējams, nevarēsit skenēt, izmantojot noteiktu izšķirtspēju, it īpaši — uzlaboto dpi.

Skenēšanas pamatmetode

Šī iespēja var nebūt pieejama atkarībā no modeļa vai papildiespējām (sk. "Iespēju daudzveidība" 10. lpp).

Varat noskenēt oriģinālus ar ierīci, izmantojot USB kabeli vai tīklu. Dokumentu skenēšanai var izmantot tālāk minētās metodes:

- **Scan to PC:** Skenējiet oriģinālus no vadības paneļa. Pēc tam noskenētie dati tiks saglabāti pievienotajos datoros mapē **Mani dokumenti** (sk. "Skenēšanas pamatdarbības" 64. lpp).
- **TWAIN:** TWAIN ir viena no sākotnēji iestatītajām attēlveidošanas lietojumprogrammām. Skenējot attēlu, tiek palaista atlasītā lietojumprogramma, ļaujot vadīt skenēšanas procesu. Šī funkcija ir pieejama, izmantojot vietējo pieslēgumu vai tīkla pieslēgumu (sk. "Skenēšana no attēlu rediģēšanas programmas" 270. lpp).
- **Samsung Easy Document Creator:** Varat izmantot šo programmu attēlu vai dokumentu skenēšanai. **Ieteicams izmantot skenēšanas funkcijas kopā ar programmatūras kompaktdiskā iekļauto programmu Samsung Easy Document Creator.**

  -Sk. "Programmas Samsung Easy Document Creator izmantošana" 295. lpp.
- **WIA:** WIA nozīmē Windows Images Acquisition. Lai izmantotu šo funkciju, datoram jābūt tieši pievienotam ierīcei, izmantojot USB kabeli (sk. "Skenēšana, izmantojot WIA draiveri" 270. lpp).
- **USB atmiņa:** Varat skenēt dokumentu un skenēto attēlu saglabāt USB atmiņas ierīcē.
- **Email:** Varat sūtīt skenēto attēlu kā e-pasta pielikumu (sk. "Skenēšana e-pasta ziņojumā" 266. lpp).
- **FTP/SMB:** Varat skenēt attēlu un augšupielādēt to FTP/SMB serverī (sk. "Skenēšana FTP/SMB serverī" 267. lpp).

Skenēšanas funkcijas

Skenēšanas iestatījumu iestatīšana datorā

Šī iespēja var nebūt pieejama atkarībā no modeļa vai papildiespējām (sk. "Atsevišķu modeļu funkcijas" 8. lpp).

1 Atveriet **Samsung Easy Printer Manager** (sk. "Samsung Easy Printer Manager lietošana" 296. lpp).

2 Sarakstā **Printer List** atlasiet vajadzīgo ierīci.

3 Atlasiet izvēlni **Scan to PC Settings**.

4 Atlasiet vajadzīgo opciju.

- **Scan Activation:** Nosaka, vai ierīcē skenēšana ir iespējota vai atspējot.
- Cilne **Basic:** Satur iestatījumus, kas saistīti ar vispārīgiem skenēšanas un ierīces iestatījumiem.
- Cilne **Image:** Satur iestatījumus, kas saistīti ar attēla pārveidošanu.

5 Spiediet **Save** > **OK**.

Skenēšana no ierīces, kas savienota tīklā

Šī funkcija nav pieejama ierīcē, kas neatbalsta tīkla interfeisu (sk. "Atsevišķu modeļu funkcijas" 8. lpp).

Pārliecinieties, ka printera draiveris datorā ir instalēts, izmantojot programmatūras kompaktdisku, jo printera draiverī iekļauta skenēšanas programma (sk. "Draivera lokāla instalēšana" 27. lpp).

1 Novietojiet vienu dokumenta lapu ar apdrukāto pusi uz leju uz dokumentu stikla vai ievietojiet dokumentus dokumentu padevējā ar apdrukāto pusi uz augšu (sk. "Oriģināleksemplāru ielāde" 50. lpp).

2 Skārienekrānā atlasiet (**Scan**) > **Network PC** > **Next** un izvēlieties skenēto failu galamērķi.

Ja redzat paziņojumu **Not Available**, pārbaudiet porta savienojumu.

3 Izvēlieties sava datora reģistrēto **ID** un, ja nepieciešams, iestatījumā **Password** ievadiet paroli.

Skenēšanas funkcijas

- **ID** ir tas pats kā **Samsung Easy Printer Manager** reģistrētais skenēšanas ID > Switch to advanced mode > **Scan to PC Settings**.
- **Password** ir 4 ciparu numura reģistrēta parole, kas paredzēta **Samsung Easy Printer Manager** > Switch to advanced mode > **Scan to PC Settings**.

4 Skārienekrānā pieskarieties (**Options**) > ar bultiņu palīdzību izvēlieties vajadzīgo opciju > poga **Start**.

5 Sākas skenēšana.

Skenētais attēls tiek saglabāts datora mapē **C:\Lietotāji\users name\Mani dokumenti**. Saglabātā mape var atšķirties atkarībā no operētājsistēmas vai lietojumprogrammas, kuru lietojat.

Skenēšana e-pasta ziņojumā

Šī iespēja var nebūt pieejama atkarībā no modeļa vai papildiespējām (sk. "Atsevišķu modeļu funkcijas" 8. lpp).

E-pasta konta iestatīšana

1 Atveriet programmu SyncThru™ Web Service (sk. "Pakalpojuma SyncThru™ Web Service lietošana" 291. lpp).

2 Atlasiet **Settings** > **Network Settings** un **Outgoing Mail Server(SMTP)**.

3 Ievadiet IP adresi, izmantojot decimālo apzīmējumu sistēmu ar punktiem, vai ievadiet to kā resursdatora nosaukumu.

4 Ievadiet servera porta numuru no 1 līdz 65535.

5 Lai pieprasītu autentifikāciju, atzīmējiet izvēles rūtiņu blakus opcijai **SMTP Requires Authentication**.

6 Ievadiet SMTP servera pieteikšanās vārdu un paroli.

7 Nospiediet **Apply**.

- Ja SMTP servera autentifikācijas metode ir POP3 pirms SMTP, atzīmējiet izvēles rūtiņu **SMTP Requires POP Before SMTP Authentication**.
- Ievadiet IP adresi un porta numuru.

Skenēšanas funkcijas

Skenēšana un e-pasta nosūtīšana

1 Novietojiet vienu dokumenta lapu ar apdrukāto pusi uz leju uz dokumentu stikla vai ievietojiet dokumentus dokumentu padevējā ar apdrukāto pusi uz augšu (sk. "Oriģināleksemplāru ielāde" 50. lpp).

2 Skārienekrānā atlasiet (**Scan**) > **Email** > **Next**.

3 Ievadiet pieteikšanās vārdu un paroli, ja tādu konfigurējāt programmā SyncThru™ Web Service (sk. "Pakalpojuma SyncThru™ Web Service lietošana" 291. lpp).

4 Ievadiet sūtītāja un adresāta e-pasta adresi.

> Jūs varat pats sev nosūtīt e-pastu, programmas SyncThru™ Web Service sadaļā **Settings Scan** > **Scan To E-mail** > aktivizējot opciju **Auto Send To Self**.

5 Izvēlieties **Direct Input** vai **Address Book** un ievadiet e-pasta adresi, izmantojot skārienekrāna ciparu tastatūru.

6 Skārienekrānā pieskarieties (**Options**) > ar bultiņu palīdzību izvēlieties vajadzīgo opciju > poga **Start**.

7 Ierīce sāk skenēšanu un pēc tam nosūta e-pasta ziņojumu.

Skenēšana FTP/SMB serverī

> Šī iespēja var nebūt pieejama atkarībā no modeļa vai papildiespējām (sk. "Atsevišķu modeļu funkcijas" 8. lpp).

FTP/SMB servera iestatīšana

1 Atveriet programmu SyncThru™ Web Service (sk. "Pakalpojuma SyncThru™ Web Service lietošana" 291. lpp).

2 Atlasiet **Address Book** > **Individual** > **Add**.

3 Atzīmējiet rūtiņu blakus **Add FTP** vai **Add SMB**.

4 Ievadiet IP adresi, izmantojot decimālo apzīmējumu sistēmu ar punktiem, vai ievadiet to kā resursdatora nosaukumu.

5 Ievadiet servera porta numuru no 1 līdz 65535.

6 Atzīmējiet rūtiņu blakus **Anonymous** — tad serveris nodrošinās piekļuvi neautorizētām personām.

7 Ievadiet pieteikšanās vārdu un paroli.

8 Ievadiet domēna nosaukumu, ja serveris ir pievienots noteiktam domēnam. Ja tā nav, vienkārši ievadiet sava SMB serverī reģistrētā datora nosaukumu.

9 Ievadiet skenētā attēla saglabāšanas ceļu.

- Mapei, kurā saglabāt skenēto attēlu, jāatrodas saknes mapē.
- Mapes rekvizītos tā jāiestata kā koplietota mape.
- Jūsu lietotājvārdam jābūt ar tiesībām lasīt un rakstīt mapē.

10 Nospiediet **Apply**.

Skenēšana un nosūtīšana uz FTP/SMB serveri

1 Pārliecinieties, vai ierīce ir savienota ar tīklu.

2 Novietojiet vienu dokumenta lapu ar apdrukāto pusi uz leju uz dokumentu stikla vai ievietojiet dokumentus dokumentu padevējā ar apdrukāto pusi uz augšu (sk. "Oriģinmāleksemplāru ielāde" 50. lpp).

3 Skārienekrānā atlasiet (**Scan**) > **SMB** vai **FTP** > **Next** un izvēlieties skenēto failu galamērķi.

4 Skārienekrānā pieskarieties (**Options**) > ar bultiņu palīdzību izvēlieties vajadzīgo opciju > poga **Start**.

5 Ierīce sāk skenēt un pēc tam nosūta skenēto attēlu uz norādīto serveri.

Scanning to WSD

Skenē oriģinālus un saglabā skenētos datus pievienotā datorā, ja tas atbalsta funkciju WSD (Web Service for Device — Tīmekļa pakalpojums ierīcei). Lai varētu izmantot WSD funkciju, datorā ir jāinstalē WSD printera draiveris. Ja lietojat Windows 7, varat instalēt WSD draiveri, dodoties uz **Vadības panelis** > **Ierīces un printeri** > **Pievienot printeri**. Vednī noklikšķiniet uz **Pievienot tīkla, bezvadu vai Bluetooth printeri**.

- WSD funkcija darbojas tikai Windows Vista® vai jaunākā operētājsistēmas versijā, kas atbalsta WSD.
- Tālāk norādītie instalēšanas soļi attiecas uz datoriem, kam instalēta Windows 7 operētājsistēma.

WSD printera draivera instalēšana

1 SpiedietSākt > **Vadības panelis** > **Ierīces un printeri** > **Pievienot printeri**.

2 Vednī noklikšķiniet uz **Pievienot tīkla, bezvadu vai Bluetooth printeri**.

3 Printeru sarakstā izvēlieties printeri, kuru vēlaties lietot, un spiediet **Tālāk**.

- WSD printera IP adrese ir http://IP adrese/ws/ (piemērs: http://111.111.111.111/ws/).
- Ja sarakstā neparādās WSD printeris, spiediet **The printer that I want isn't listed** > **Pievienot printeri, lietojot TCP/IP adresi vai resursdatora nosaukumu** un pie **Ierīces tips** izvēlieties **Web pakalpojumu ierīce**. Pēc tam ievadiet printera IP adresi.

4 Izpildiet instalēšanas logā redzamos norādījumus.

Skenēšana, izmantojot WSD funkciju

1 Pārliecinieties, ka ierīce ir pievienota datoram un ieslēgta.

2 Novietojiet vienu dokumenta lapu ar apdrukāto pusi uz leju uz dokumentu stikla vai ievietojiet dokumentus dokumentu padevējā ar apdrukāto pusi uz augšu (sk. "Oriģināleksemplāru ielāde" 50. lpp).

3 Skārienekrānā atlasiet (**Scan**) > **WSD** > **Next** un izvēlieties skenēto failu galamērķi.

Ja redzat paziņojumu **Not Available**, pārbaudiet porta savienojumu. Vai arī pārbaudiet, vai printera WSD draiveris ir korekti instalēts.

4 Skārienekrānā pieskarieties **Start**.

Skenēšana, izmantojot mākoņa pakalpojumu

Lai izmantotu šo funkciju, jums jābūt reģistrētam **Google Drive** un **Dropbox** kontam.

Pieteikšanās Google Drive un Dropbox

Google Drive un **Dropbox** ievēro katra mākoņa pieteikšanās politiku.

1 Skārienekrānā pieskarieties (**Scan to Cloud**).

2 Atlasiet to mākoņa pakalpojumu, uz kuru vēlaties sūtīt skenētos datus.

3 Ievadiet mākoņa pakalpojuma kontu un paroli, lai piekļūtu atlasītajam mākoņa pakalpojumam.

Lai pieteiktos automātiski, atzīmējiet izvēles rūtiņu **Enable Auto Login** un nospiediet **OK**.

Lai pieteiktos, lietojot citu kontu, skārienekrānā nospiediet **Logout**, un piesakieties ar citu kontu.

4 Nospiediet pogu **OK**.

Skenēšanas funkcijas

Skenēšana uz Google Drive un Dropbox

1. Pārliecinieties, ka ierīce ir pievienota datoram un ieslēgta.
2. Novietojiet vienu dokumenta lapu ar apdrukāto pusi uz leju uz dokumentu stikla vai ievietojiet dokumentus dokumentu padevējā ar apdrukāto pusi uz augšu (sk. "Oriģināleksemplāru ielāde" 50. lpp).
3. Skārienekrānā pieskarieties (**Scan to Cloud**).
4. Atlasiet mākoņa pakalpojumu, uz kuru vēlaties sūtīt skenētos datus.
5. Atlasiet mapi, uz kuru vēlaties skenēt.
6. Ja nepieciešams, pieskarieties (**Options**) un atlasiet vajadzīgos skenēšanas iestatījumus.
7. Skārienekrānā pieskarieties **Start**.

   Sākas skenēšana.

Skenēšana no attēlu rediģēšanas programmas

Dokumentus var skenēt un importēt attēlu rediģēšanas programmā, piemēram, Adobe Photoshop, ja vien programmatūra ir saderīga ar TWAIN. Izpildiet tālāk aprakstītās darbības, lai skenētu, izmantojot ar TWAIN saderīgu programmatūru:

1. Pārliecinieties, ka ierīce ir pievienota datoram un ieslēgta.
2. Novietojiet vienu dokumenta lapu ar apdrukāto pusi uz leju uz dokumentu stikla vai ievietojiet dokumentus dokumentu padevējā ar apdrukāto pusi uz augšu (sk. "Oriģināleksemplāru ielāde" 50. lpp).
3. Atveriet lietojumprogrammu, piemēram, Adobe Photoshop.
4. Noklikšķiniet uz **Drukāt** > **Importēt** un atlasiet skenera ierīci.
5. Iestatiet skenēšanas opcijas.
6. Noskenējiet attēlu un saglabājiet to.

Skenēšana, izmantojot WIA draiveri

Ierīce atbalsta Windows Image Acquisition (WIA) draiveri attēlu skenēšanai. WIA ir viens no standarta komponentiem, ko nodrošina Microsoft Windows 7, un tas ir saderīgs ar ciparu kamerām un skeneriem. Atšķirībā no TWAIN draivera WIA draiveris ļauj skenēt un vienkārši koriģēt attēlus, neizmantojot papildu programmatūru.

WIA draiveris darbojas tikai operētājsistēmā Windows ar USB portu.

1 Pārliecinieties, ka ierīce ir pievienota datoram un ieslēgta.

2 Novietojiet vienu dokumenta lapu ar apdrukāto pusi uz leju uz dokumentu stikla vai ievietojiet dokumentus dokumentu padevējā ar apdrukāto pusi uz augšu (sk. "Oriģināleksemplāru ielāde" 50. lpp).

3 Noklikšķiniet uz **Sākt** > **Vadības panelis** > **Aparatūra un skaņa** > **Ierīces un printeri**.

4 Sadaļā **Printeri un faksa aparāti** > **Sākt skenēšanu** noklikšķiniet ar labo pogu uz ierīces draivera ikonas.

5 Parādās lietojumprogramma **Jauna skenēšana**.

6 Izvēlieties skenēšanas preferences un noklikšķiniet uz **Priekšskatīt**, lai aplūkotu, kā preferences ietekmē attēlu.

7 Noskenējiet attēlu un saglabājiet to.

Skenēšana, izmantojot Samsung Easy Document Creator

Samsung Easy Document Creator ir lietojumprogramma, kas palīdz lietotājiem skenēt, apkopot un saglabāt dokumentus dažādos formātos, tostarp .epub formātā.

- Pieejama tikai Windows operētājsistēmas lietotājiem.
- Programmas Samsung Easy Document Creator izmantošanai vajadzīga vismaz operētājsistēma Windows XP vai jaunāka versija, kā arī pārlūkprogramma Explorer 6.0 vai jaunāka tās versija.
- Instalējot ierīces programmatūru, programma Samsung Easy Document Creator tiek instalēta automātiski (sk. "Programmas Samsung Easy Document Creator izmantošana" 295. lpp).

1 Novietojiet vienu dokumenta lapu ar apdrukāto pusi uz leju uz dokumentu stikla vai ievietojiet dokumentus dokumentu padevējā ar apdrukāto pusi uz augšu (sk. "Oriģināleksemplāru ielāde" 50. lpp).

2 Izvēlnē **Sākt** atlasiet **Programmas** vai **Visas programmas**.

3 Noklikšķiniet uz **Samsung Printers** un palaidiet Samsung Easy Document Creator.

Sākuma ekrānā noklikšķiniet uz **Scan** ( ).

4 Atlasiet skenēšanas veidu vai iestatījumu izlasi, tad noklikšķiniet uz **Start**.

5 Pielāgojiet attēlu (**Scan Settings** un **More Options**).

6 Noklikšķiniet uz **Scan**, lai skenētu galīgo attēlu, vai uz **Prescan**, lai iegūtu cita attēla priekšskatījumu.

7 Atlasiet opciju **Save to Location**, **Send to E-mail** vai **Send to SNS**.

8. Noklikšķiniet uz **Save** (skenējuma saglabāšanai), uz **Send** (skenējuma sūtīšanai pa e-pastu) vai uz **Share** (augšupielādēšanai).

Ja uz dokumentu stikla pietiek vietas, vienlaikus var skenēt vairākus dokumentus. Lai izveidotu vairākus izvēles apgabalus, izmantojiet rīku .

Skenēšana sistēmā Mac

Skenēšana no ierīces, kas savienota ar USB

1. Pārliecinieties, ka ierīce ir pievienota datoram un ieslēgta.
2. Novietojiet vienu dokumenta lapu ar apdrukāto pusi uz leju uz dokumentu stikla vai ievietojiet dokumentus dokumentu padevējā ar apdrukāto pusi uz augšu (sk. "Oriģināleksemplāru ielāde" 50. lpp).
3. Startējiet **Applications** un noklikšķiniet uz **Image Capture**.

Ja parādās ziņojums **No Image Capture device connected**, atvienojiet USB kabeli un atkārtoti pievienojiet to. Ja problēma netiek atrisināta, meklējiet informāciju **Image Capture** palīdzībā.

4. Atlasiet vajadzīgo opciju.
5. Noskenējiet attēlu un saglabājiet to.

Ja skenēšana nenotiek, izmantojot programmu Image Capture, atjauniniet sistēmu Mac OS uz jaunāko versiju.

Skenēšana no ierīces, kas savienota tīklā

Tikai tīkla vai bezvadu sistēmas modelim (sk. "Atsevišķu modeļu funkcijas" 8. lpp).

1. Pārliecinieties, vai ierīce ir savienota ar tīklu.
2. Novietojiet vienu dokumenta lapu ar apdrukāto pusi uz leju uz dokumentu stikla vai ievietojiet dokumentus dokumentu padevējā ar apdrukāto pusi uz augšu (sk. "Oriģināleksemplāru ielāde" 50. lpp).
3. Startējiet **Applications** un noklikšķiniet uz **Image Capture**.
4. Veiciet tālāk aprakstītās darbības, ņemot vērā attiecīgo operētājsistēmu.

•Operētājsistēmai 10.5

-Izvēlnes joslā noklikšķiniet uz **Devices** > **Browse Devices**.

-Pārliecinieties, vai sadaļā **Bonjour Devices** blakus jūsu ierīcei ir atzīmēta izvēles rūtiņa **Connected**.

•Sistēmā 10.6-10,9 atlasiet savu ierīci, kas norādīta zem **SHARED**.

5 Iestatiet skenēšanas opcijas šai programmai.

6 Noskenējiet attēlu un saglabājiet to.

- Ja skenēšana nenotiek, izmantojot programmu Image Capture, atjauniniet sistēmu Mac OS uz jaunāko versiju.
- Papildinformāciju skatiet programmas **Image Capture** palīdzībā.
- Varat izmantot arī ar TWAIN saderīgu programmatūru, piemēram, Adobe Photoshop.
- Varat skenēt, izmantojot programmatūru Samsung Scan Assistant. Atveriet mapi **Applications** > **Samsung**, mapi > **Samsung Scan Assistant**.

Skenēšana sistēmā Linux

1 Pārliecinieties, ka ierīce ir pievienota datoram un ieslēgta.

2 Palaidiet tādu skenēšanas programmu kā xsane vai vienkāršo skenēšanu. (Ja programma nav instalēta, instalējiet to manuāli, lai varētu izmantot skenēšanas funkcijas. Piemēram, varat izmantot "yum install xsane" rpm pakešu sistēmām un "apt-get install xsane" deb pakešu sistēmām, lai instalētu xsane.)

3 Sarakstā izvēlieties savu ierīci un iestatiet lietošanai paredzētās opcijas.

4 Noklikšķiniet uz pogas **Scan**.

Faksa funkcijas

Lai iegūtu informāciju par faksa izmantošanas pamatfunkcijām, skatiet Pamata rokasgrāmata (sk. "Faksu sūtīšanas pamatdarbības" 65. lpp).

Nosūtīšanas apstiprinājums

Kad oriģināla pēdējā lapa ir veiksmīgi nosūtīta, ierīce atskaņo īsu skaņas signālu un atgriežas gaidīšanas režīmā.

Ja faksa nosūtīšanas laikā kaut kas notiek nepareizi, displejā tiek parādīts kļūdas paziņojums. Ja saņemat kļūdas paziņojumu, nospiediet ⊗ (**Stop**), lai notīrītu paziņojumu un mēģinātu nosūtīt faksu vēlreiz.

Ierīci var iestatīt automātiski izdrukāt apstiprinājuma atskaiti katru reizi, kad faksa nosūtīšana ir pabeigta.

Skārienekrānā atlasiet (**Setup**) > **Machine Setup** > **Next** > **Fax Setup** > **Fax Confirmation**.

Faksa sūtīšana datorā

- Šī iespēja var nebūt pieejama atkarībā no modeļa vai papildiespējām (sk. "Atsevišķu modeļu funkcijas" 8. lpp).

Varat nosūtīt faksu no datora, neatrodoties pie ierīces.

Lai nosūtītu faksu no datora, ir jābūt instalētai programmai **Samsung Network PC Fax**. Šī programma tiks instalēta, kad instalēsiet printera draiveri.

1. Atveriet nosūtāmo dokumentu.
2. Izvēlnē **Drukāt** atlasiet **Drukāt**.

   Tiek parādīts logs **Drukāt**. Atkarībā no lietojumprogrammas tas var izskatīties mazliet citādāks.
3. Logā **Drukāt** atlasiet **Samsung Network PC Fax**.
4. Noklikšķiniet uz **Drukāt** vai **OK**.
5. Ievadiet adresātu numurus un izvēlieties vajadzīgo opciju.

Faksa funkcijas

Izvēlnē atlasiet **Help** vai logā noklikšķiniet uz ?, un tad noklikšķiniet uz opcijas, par kuru vēlaties iegūt informāciju.

6 Noklikšķiniet uz **Send**.

Faksa nosūtīšanas atlikšana

Ierīci var iestatīt nosūtīt faksu vēlāk, kad nebūsit klāt. Izmantojot šo funkciju, nevar nosūtīt krāsainu faksu.

1 Novietojiet vienu dokumenta lapu ar apdrukāto pusi uz leju uz dokumentu stikla vai ievietojiet dokumentus dokumentu padevējā ar apdrukāto pusi uz augšu.

2 Skārienekrānā atlasiet (**Fax**) > **Delayed Send**.

3 Pieskarieties (**Options**), lai pielāgotu faksa izšķirtspēju un spilgtumu.

4 Pieskarieties (atpakaļ), lai atgrieztos iepriekšējā ekrānā, un pēc tam pieskarieties **Next**, lai dotos uz ekrānu **Delayed Time Set**.

5 Ievadiet laiku > **Next** > izvēlieties **Direct Input** vai **Fax List** un ievadiet faksa numuru, izmantojot skārienekrāna ciparu tastatūru.

Ja esat iestatījis laiku, kas ir agrāks par pašreizējo, fakss tiks nosūtīts norādītajā laikā nākamajā dienā.

6 Pirms nosūtīšanas oriģināls tiek ieskenēts atmiņā.

Ierīce atgriežas gatavības režīmā. Displejs atgādina, ka ierīce jau ir gatavības režīmā un ka ir iestatīta atlikta faksa sūtīšana.

Varat apskatīt atlikto faksu sarakstu.

Skārienekrānā atlasiet (**Setup**) > **Machine Setup** > **Next** > **Reports** > **Fax Schedule Jobs**.

Rezervēta faksa darba atcelšana

1 Skārienekrānā atlasiet (**Job Status**) > **Current Job** > **Next** .

2 Skārienekrānā pieskarieties attiecīgajam faksa uzdevumam (**atcelt**).

3 Kad tiek parādīts apstiprinājuma logs, pieskarieties **Yes**.

4 Nospiediet pogu (**Stop**) vai sākuma ikonu ( ), lai atgrieztos gatavības režīmā.

Nosūtīta faksa pārsūtīšana uz citu galamērķi

Ierīci var iestatīt, lai tā, izmantojot faksu, e-pastu vai serveri, pārsūtītu saņemto vai nosūtīto faksu uz citu galamērķi. Šī funkcija var būt noderīga, ja neatrodaties birojā, bet jums ir jāsaņem fakss.

- Pārsūtot faksu pa e-pastu, pakalpojumā SyncThru™ Web Service vispirms jāiestata pasta serveris un IP adrese (sk. "Pakalpojuma SyncThru™ Web Service lietošana" 291. lpp).
- Lai gan ir nosūtīts vai saņemts krāsains fakss, dati tiek pārsūtīti pelēktoņu režīmā.

1 Novietojiet vienu dokumenta lapu ar apdrukāto pusi uz leju uz dokumentu stikla vai ievietojiet dokumentus dokumentu padevējā ar apdrukāto pusi uz augšu.

2 Skārienekrānā atlasiet (**Setup**) > **Machine Setup** > **Next** > **Fax Setup** > **Send Forward** > **Forward to Fax**, **Forward to Email** vai **Forward to Server**.

Opcija **Forward** var nebūt pieejama atkarībā no modeļa vai papildiespējām (sk. "Iespēju daudzveidība" 10. lpp).

3 Ieslēdziet šo opciju, spiežot "**On**", un tad ievadiet pārsūtīšanas numuru.

4 Nospiediet pogu (**Stop**) vai sākuma ikonu ( ), lai atgrieztos gatavības režīmā.

Nākamie nosūtītie faksi tiks pārsūtīti uz norādīto faksa aparātu.

Saņemta faksa pārsūtīšana

Ierīci var iestatīt, lai tā, izmantojot faksu, e-pastu vai serveri, pārsūtītu saņemto vai nosūtīto faksu uz citu galamērķi. Šī funkcija var būt noderīga, ja neatrodaties birojā, bet jums ir jāsaņem fakss.

Lai gan ir nosūtīts vai saņemts krāsains fakss, dati tiek pārsūtīti pelēktoņu režīmā.

1 Skārienekrānā atlasiet (**Setup**) > **Machine Setup** > **Next** > **Fax Setup** > **Receive Forward** > **Forward to Fax**, **Forward to PC**, **Forward to Email** vai **Forward to Server**.

Lai iestatītu ierīci izdrukāt faksu, kad pārsūtīšana ir pabeigta, izvēlieties **Forward&Print**.

2 Ieslēdziet šo opciju, spiežot "**On**", un tad ievadiet pārsūtīšanas numuru.

3 Nospiediet pogu (**Stop**) vai sākuma ikonu ( ), lai atgrieztos gatavības režīmā.

Nākamie nosūtītie faksi tiks pārsūtīti uz norādīto faksa aparātu.

Faksu sūtīšana uz lapas abām pusēm

- Šī funkcija ir pieejama tikai tad, ja oriģinālus ievietojat dokumentu padevējā.
- Šī iespēja var nebūt pieejama atkarībā no modeļa vai papildiespējām (sk. "Atsevišķu modeļu funkcijas" 8. lpp).

1 Novietojiet vienu dokumenta lapu ar apdrukāto pusi uz leju uz dokumentu stikla vai ievietojiet dokumentus dokumentu padevējā ar apdrukāto pusi uz augšu.

2 Skārienekrānā atlasiet (**Fax**) > izvēlieties vajadzīgo izvēlni > (**Options**) > **Duplex**.

•**1 Sided:** Oriģināliem, kas drukāti tikai uz vienas puses.

•**2 Sided:** Oriģināliem, kas drukāti uz abām pusēm.

•**2 Sided Rotated:** Oriģināliem, kas tiek drukāti uz abām pusēm, taču aizmugurējā daļa tiek pagriezta par 180°.

Lai izmantotu **2 Sided** un **2 Sided Rotated**, ievietojiet oriģinālus DADF. Ja ierīce nevar noteikt DADF ievietoto oriģinālu, tiek automātiski izvēlēta opcija **1 Sided**.

3 Pieskarieties (atpakaļ), lai atvērtu iepriekšējo ekrānu.

Faksa saņemšana datorā

- Šī iespēja var nebūt pieejama atkarībā no modeļa vai papildiespējām (sk. "Atsevišķu modeļu funkcijas" 8. lpp).
- Lai izmantotu šo funkciju, iestatiet vadības panelī opciju:

  Skārienekrānā atlasiet (**Setup**) > **Machine Setup** > **Next** > **Fax Setup** > **Receive Forward** > **Forward to PC** > **Forward**.

1 Atveriet programmu Samsung Easy Printer Manager.

2 Sarakstā **Printer List** atlasiet vajadzīgo ierīci.

3 Atlasiet izvēlni **Fax to PC Settings**.

Faksa funkcijas

4. Izmantojiet opciju **Enable Fax Receiving from Device**, lai mainītu faksa aparāta iestatījumus.

   - **Image Type:** Pārvērš saņemtos faksus PDF vai TIFF formātā.
   - **Save Location:** Atlasa pārvērsto faksu saglabāšanas vietu.
   - **Prefix:** Atlasiet prefiksu.
   - **Print received fax:** Iestatiet, lai tiktu izdrukāta informācija par saņemto faksu, kad tas tiek saņemts.
   - **Notify me when complete:** Iestatiet, lai parādītu uznirstošu logu, kas informē par faksa saņemšanu.
   - **Open with default application:** Pēc faksa saņemšanas atver to ar noklusējuma lietojumprogrammu.
   - **None:** Pēc faksa saņemšanas ierīce neinformē lietotāju nedz atver lietojumprogrammu.

5. Spiediet **Save** > **OK**.

Saņemšanas režīmu maiņa

1. Skārienekrānā atlasiet (**Setup**) > **Machine Setup** > **Next** > **Fax Setup** > **Receive Mode**.

2. Atlasiet vajadzīgo opciju.

   - **Fax:** atbild uz ienākošu faksa zvanu un nekavējoties pāriet uz faksa saņemšanas režīmu.
   - **Tel:** Fakss tiek saņemts, nospiežot (**On Hook Dial**) un tad (**Start**).
   - **Ans/Fax:** Šī opcija ir paredzēta gadījumiem, kad ierīcei ir pievienots automātiskais atbildētājs. Ierīce atbild uz ienākošo zvanu un zvanītājs var atstāt paziņojumu automātiskajā atbildētājā. Ja faksa aparāts nosaka līnijā faksa signālus, ierīce automātiski pārslēdzas uz režīmu Fax, lai saņemtu faksu.

Lai lietotu režīmu **Ans/Fax**, pievienojiet automātisko atbildētāju papildu tālruņa ligzdai (EXT) ierīces aizmugurē.

   - **DRPD:** Varat saņemt zvanu izmantojot funkciju Atšķirīgu zvanu noteikšana (DRPD). Atšķirīgu zvanu noteikšana ir tālruņa sakaru uzņēmuma pakalpojums, kas lietotājam ļauj vienā tālruņa līnijā izmantot vairākus atšķirīgus tālruņa numurus. Lai iegūtu detalizētu informāciju, skatiet sadaļu "Faksu saņemšana, izmantojot režīmu Atšķirīgu zvanu noteikšana (DRPD)" 280. lpp.

Faksa funkcijas

Atkarībā no jūsu valsts šis iestatījums, iespējams, nebūs pieejams.

3 Pieskarieties (atpakaļ), lai atvērtu iepriekšējo ekrānu.

4 Nospiediet pogu (**Stop**) vai sākuma ikonu (), lai atgrieztos gatavības režīmā.

Manuāla saņemšana režīmā Tel

Faksa zvanu var saņemt, nospiežot pogu (**On Hook Dial**) un tad nospiežot (**Start**), kad izdzirdat faksa signālu. Ja jūsu ierīcei ir klausule, varat atbildēt uz zvaniem, izmantojot klausuli (sk. "Atsevišķu modeļu funkcijas" 8. lpp).

Saņemšana automātiskā atbildētāja/faksa režīmā

Lai lietotu šo režīmu, papildu tālruņa ligzdai (EXT) ierīces aizmugurē ir jāpievieno automātiskais atbildētājs. Ja zvanītājs atstāj ziņojumu, automātiskais atbildētājs to saglabā. Ja ierīce līnijā nosaka faksa signālu, tā automātiski sāk saņemt faksu.

- Ja esat iestatījis ierīci šajā režīmā un automātiskais atbildētājs ir izslēgts vai EXT ligzdai nav pievienots neviens automātiskais atbildētājs, ierīce automātiski pēc iepriekš noteiktā zvana signālu skaita pārslēdzas uz režīmu Fax.
- Ja automātiskajam atbildētājam ir lietotāja iestatāms zvana signālu skaitītājs, iestatiet ierīci, lai tā atbildētu pēc 1 zvana signāla.
- Ja ierīce darbojas tālruņa režīmā, atvienojiet vai izslēdziet faksa ierīces automātisko atbildētāju. Citādi izejošais ziņojums no automātiskā atbildētāja pārtrauks tālruņa sarunu.

Faksu saņemšana ar papildu tālruņa aparātu

Ja izmantojat EXT kontaktligzdai pievienotu papildu tālruni, varat saņemt faksu no cilvēka, ar kuru runājat pa papildu tālruni, neejot pie faksa ierīces.

Ja papildu tālruņa aparātā saņemat zvanu un izdzirdat faksa signālus, nospiediet papildu tālruņa aparāta taustiņus ***9***. Ierīce saņem faksu.

9 ir rūpnīcā iestatīts attālās saņemšanas kods. Pirmā un pēdējā zvaigznīte ir fiksētas, bet vidējo skaitli varat mainīt pēc saviem ieskatiem.

Runājot pa tālruni, kas pievienots EXT kontaktligzdai, kopēšanas un skenēšanas funkcijas nav pieejamas.

Faksu saņemšana, izmantojot režīmu Atšķirīgu zvanu noteikšana (DRPD)

Atkarībā no jūsu valsts šis iestatījums, iespējams, nebūs pieejams. Atšķirīgu zvanu noteikšana ir tālruņa sakaru uzņēmuma pakalpojums, kas lietotājam ļauj vienā tālruņa līnijā izmantot vairākus atšķirīgus tālruņa numurus. Šo funkciju bieži izmanto klientu apkalpošanas dienesti, kas atbild uz zvaniem no dažādiem klientiem un kuriem ir jāzina, uz kuru numuru kāds zvana, lai pareizi atbildētu uz zvanu.

Atkarībā no jūsu valsts šis iestatījums, iespējams, nebūs pieejams.

1. Skārienekrānā atlasiet (**Setup**) > **Machine Setup** > **Next** > **Fax Setup** > **Receive Mode** > **DRPD**.
2. Piezvaniet uz sava faksa numuru no cita tālruņa.
3. Kad ierīce sāk zvanīt, neatbildiet uz zvanu. Ierīcei ir nepieciešami pāris zvana signāli, lai apgūtu šo zvana signāla veidu.

   Kamēr tiek ierakstīts zvana signāla veids, ierīcē parādās **Waiting Ring**. Kad zvana signāla veids ir apgūts, ekrānā parādās **Successful End DRPD Setup**.

   Ja režīma Atšķirīgu zvanu noteikšana (DRPD) iestatīšana neizdodas, parādās paziņojums **DRPD Ring Error**.

- Ja faksa aparātam piešķirat citu numuru vai pievienojat ierīci citai tālruņa līnijai, režīms Atšķirīgu zvanu noteikšana (DRPD) ir jāiestata no jauna.
- Kad režīms Atšķirīgu zvanu noteikšana (DRPD) ir iestatīts, vēlreiz piezvaniet uz savu faksa numuru, lai pārbaudītu, vai ierīce atbild ar faksa signālu. Pēc tam veiciet zvanu uz citu numuru, kas ir piešķirts tai pašai līnijai, lai pārliecinātos, ka zvani tiek pāradresēti un papildu tālruņa aparātu vai automātisko atbildētāju, kas ir pievienots papildu tālruņa aparāta (EXT) ligzdai.

Saņemšana drošas saņemšanas režīmā

Šī iespēja var nebūt pieejama atkarībā no modeļa vai papildiespējām (sk. "Atsevišķu modeļu funkcijas" 8. lpp).

Var būt nepieciešams, lai saņemtajiem faksiem nepiekļūtu neautorizētas personas. Ieslēdziet drošas saņemšanas režīmu — pēc tam visi ienākošie faksi tiek saglabāti atmiņā. Ienākošos faksus var izdrukāt, ievadot paroli.

Lai varētu izmantot drošas saņemšanas režīmu, dodieties uz (**Setup**) > **Machine Setup** > **Next** > **Fax Setup** > **Secure Receive**.

Saņemto faksu drukāšana

1 Skārienekrānā atlasiet (**Setup**) > **Machine Setup** > **Next** > **Fax Setup** > **Secure Receive**.

2 Izmantojot bultiņas, izvēlieties **Configuration** > **Print**.

3 Ievadiet četru ciparu ieejas kodu un pieskarieties **Print**.

4 Ierīce izdrukā visus atmiņā saglabātos faksus.

Faksu drukāšana uz abām papīra pusēm

1 Novietojiet vienu dokumenta lapu ar apdrukāto pusi uz leju uz dokumentu stikla vai ievietojiet dokumentus dokumentu padevējā ar apdrukāto pusi uz augšu.

2 Skārienekrānā atlasiet (**Setup**) > **Machine Setup** > **Next** > **Fax Setup** > **Duplex Print**.

•**Off:** Drukā parastajā režīmā.

•**Long Edge:** drukā lapas, kuras var lasīt kā grāmatu.

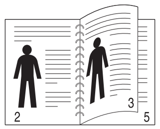

•**Short Edge:** drukā lapas, kuras var lasīt, pāršķirot kā piezīmjbloku.

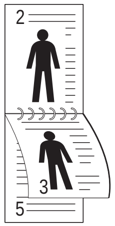

3 Pieskarieties (atpakaļ), lai atvērtu iepriekšējo ekrānu.

Faksa funkcijas

Faksu saņemšana atmiņā

Tā kā jūsu ierīce ir vairākuzdevumu ierīce, tā var saņemt faksus, kamēr veicat kopēšanu vai drukāšanu. Ja saņemat faksu kopēšanas vai drukāšanas laikā, ierīce saglabā ienākošo faksu savā atmiņā. Pēc tam, kolīdz kopēšana vai drukāšana ir pabeigta, ierīce automātiski izdrukā šo faksu.

Ja fakss tiek saņemts un izdrukāts, vienlaikus nevar veikt citus kopēšanas un drukas darbus.

Koplietotas mapes funkciju izmantošana

Šī funkcija ļauj izmantot ierīces atmiņu kā koplietotu mapi. Šīs funkcijas priekšrocības ir tā, ka koplietoto mapi var ērti izmantot sava datora logā.

- Šī iespēja var nebūt pieejama atkarībā no modeļa vai papildiespējām (sk. "Atsevišķu modeļu funkcijas" 8. lpp).
- Šo funkciju var izmantot modeļos, kuriem ir lielapjoma atmiņas ierīce (sk. "Iespēju daudzveidība" 10. lpp).
- Administrators var iestatīt ID un paroli, lai ierobežotu lietotāju piekļuvi, un arī iestatīt vienlaicīgu lietotāju maksimālo skaitu.

Koplietotas mapes izveide

1 Atveriet datorā Windows Explorer logu.

2 Ievadiet printera **\\[IP adresi]** (piemēram, \\169.254.133.42) un nospiediet taustiņu Enter vai noklikšķiniet uz **Aiziet**.

3 Izveidojiet jaunu mapi direktorijā **nfsroot**.

Koplietotas mapes izmantošana

Koplietotu mapi var izmantot tieši tādā pašā veidā kā parastā datorā. Izveidojiet, rediģējiet un dzēsiet mapi vai failu tāpat kā parastā operētājsistēmas Windows mapē. Koplietošanas mapē var arī saglabāt skenētos datus. Varat tieši drukāt koplietojamajā mapē saglabātos failus. Varat izdrukāt TIFF, JPEG un PRN failus.

Ierīces papildfunkciju izmantošana

Atkarībā no modeļa vai opcijām dažas funkcijas, iespējams, nebūs pieejams. Tas nozīmē, ka šīs funkcijas netiek atbalstītas (sk. "Iespēju daudzveidība" 10. lpp).

No printera draivera

Ja pievienojat papildu ierīci, varat izmantot drukāšanas papildfunkcijas, piemēram, darba pārbaudi un privāta darba drukāšanas norādīšanu logā **Drukāt**. Sadaļā **Device Options** apskatiet lielapjoma atmiņas vai RAM diska opciju, un pēc tam iespējā **Print Mode** varēsit atlasīt dažādas opcijas (sk. "Funkcijas Device Options iestatīšana" 88. lpp).

1 Atveriet drukājamo dokumentu.

2 Izvēlnē **Drukāt** atlasiet **Drukāt**. Tiek parādīts logs **Drukāt**.

3 Sarakstā **Printera atlasīšana** atlasiet savu printeri.

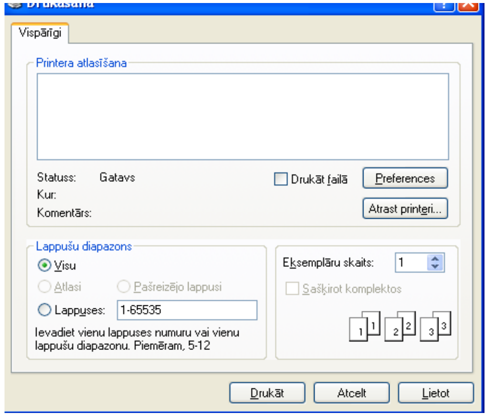

4 Noklikšķiniet uz **Rekvizīti** vai **Preferences**.

5 Noklikšķiniet uz katras cilnes, tad atlasiet **Print Mode**.

6 Atlasiet vajadzīgo opciju (sk. "Informācija par īpašām printera funkcijām" 250. lpp).

7 Izvēlieties **OK**.

5. Noderīgi pārvaldības rīki

Šajā nodaļā ir sniegta informācija par pārvaldības rīkiem, kas nodrošināti, lai palīdzētu pilnībā izmantot visas ierīces funkcijas.

- **Piekļūšana pārvaldības rīkiem 286**
- **Easy Capture Manager 287**
- **Samsung Easy Color Manager 288**
- **Samsung AnyWeb Print 289**
- **Easy Eco Driver 290**
- **Pakalpojuma SyncThru™ Web Service lietošana 291**
- **Programmas Samsung Easy Document Creator izmantošana 295**
- **Samsung Easy Printer Manager lietošana 296**
- **Samsung Printer Status lietošana 299**
- **Samsung Printer Experience izmantošana 301**

Piekļūšana pārvaldības rīkiem

Samsung nodrošina dažādus Samsung printeriem paredzētus pārvaldības rīkus.

1. Pārliecinieties, ka ierīce ir pievienota datoram un ieslēgta.
2. Izvēlnē **Sākt** atlasiet **Programmas** vai **Visas programmas**.

   •Izmantojot Windows 8, sadaļā **Charms(Pamatfunkciju)** atlasiet **Meklēt** > **Apps(Lietotne)**.
3. Atrodiet **Samsung Printers**.
4. Sadaļā **Samsung Printers** varēsit redzēt instalētos pārvaldības rīkus.
5. Noklikšķiniet uz izmantojamā pārvaldības rīka.

- Pēc draivera instalēšanas dažiem pārvaldības rīkiem varat piekļūt tieši izvēlnē **Sākt** > **Programmas** vai **Visas programmas**.
- Sistēmā Windows 8: pēc draivera instalēšanas dažiem pārvaldības rīkiem varat piekļūt tieši no ekrāna **Sākt**, noklikšķinot uz attiecīgās rūts.

Easy Capture Manager

- Pieejama tikai Windows operētājsistēmas lietotājiem.
- Šī iespēja var nebūt pieejama atkarībā no modeļa vai papildiespējām (sk. "Programmatūra" 8. lpp).

Veiciet ekrānuzņēmumu un palaidiet Easy Capture Manager, vienkārši nospiežot taustiņu Print Screen. Tagad jūs varat viegli izdrukāt savu ekrānuzņēmumu tvertā vai rediģētā veidā.

Samsung Easy Color Manager

Samsung Easy Color Manager ļauj regulēt datora monitorā redzamā attēla krāsu balansu, spilgtumu, kontrastu un piesātinājumu. Šī programma nodrošina arī papildu efektus, kas bez papildu zināšanām ļauj uzlabot attēlu pirms tā izdrukāšanas.

Lai izveidotu personalizētu krāsu profilu, varat izmantot arī Samsung Easy Color Manager. Šo krāsu profilu var pievienot printera draiverim kā krāsu iespēju vai arī varat aizstāt noklusējuma krāsu profilu, pārsūtot uz ierīci jaunu krāsu profilu.

- Pieejama tikai Windows un Mac operētājsistēmu lietotājiem.
- Šī iespēja var nebūt pieejama atkarībā no modeļa vai papildiespējām (sk. "Programmatūra" 8. lpp).

Lejupielādējiet programmatūru Samsung vietnē, pēc tam atveriet tās pakotni un instalējiet programmatūru: (http://www.samsung.com > atrast savu produktu > Atbalsts un lejupielādes).

Samsung AnyWeb Print

- Pieejama tikai Windows operētājsistēmas lietotājiem.
- Šī iespēja var nebūt pieejama atkarībā no modeļa vai papildiespējām (sk. "Programmatūra" 8. lpp).

Ar šo rīku var tvert ekrānu, priekšskatīt, izgriezt un izdrukāt Windows Internet Explorer lapas daudz vieglāk nekā ar parastu programmu.

Lejupielādējiet programmatūru Samsung vietnē, pēc tam atveriet tās pakotni un instalējiet programmatūru: (http://www.samsung.com > atrast savu produktu > Atbalsts un lejupielādes).

Easy Eco Driver

Pieejama tikai operētājsistēmas Windows lietotājiem (sk. "Programmatūra" 8. lpp).

Ar Easy Eco Driver var izmantot ekoloģiskā režīma funkcijas, lai pirms drukāšanas ietaupītu papīru un toneri.

Easy Eco Driver arī ļauj veikt vienkāršu rediģēšanu, piemēram, noņemt attēlus un tekstu, kā arī veikt citas darbības. Bieži lietotus iestatījumus var saglabāt kā sākotnējos iestatījumus.

Kā lietot:

1. Atveriet drukājamo dokumentu.
2. Atveriet drukāšanas preferenču logu (sk. "Drukāšanas preferenču atvēršana" 55. lpp).
3. Cilnē **Favorites** atlasiet **Eco Printing Preview**.
4. Logā noklikšķiniet uz **OK** > **Print**. Parādās priekšskatījuma logs.
5. Atlasiet opcijas, kuras vēlaties lietot dokumentā.

   Lietotās funkcijas var redzēt priekšskatījumā.
6. Noklikšķiniet uz **Drukāt**.

Ja vēlaties palaist Easy Eco Driver katru reizi, kad veicat drukāšanu, atķeksējiet **Start Easy Eco Driver before printing job** izvēles rūtiņu, kas atrodas drukāšanas iestatījumu loga **Basic** cilnē.

Pakalpojuma SyncThru™ Web Service lietošana

- Lai lietotu pakalpojumu SyncThru™ Web Service, minimālā prasība ir programma Internet Explorer 6.0 vai jaunāka versija.
- SyncThru™ Web Service skaidrojums šajā lietotāja rokasgrāmatā var atšķirties no jūsu ierīces atkarībā no tās opcijām vai modeļa.
- Tikai tīkla modelim (sk. "Programmatūra" 8. lpp.).

Piekļuve programmai SyncThru™ Web Service

1. Sistēmā Windows piekļūstiet tīmekļa pārlūkprogrammai, piemēram, Internet Explorer.

   Adrešu laukā ievadiet printera IP adresi (http://xxx.xxx.xxx.xxx) un nospiediet taustiņu Enter vai noklikšķiniet uz **Aiziet**.

2. Tiek atvērta ierīces iegultā tīmekļa vietne.

Pieteikšanās pakalpojumā SyncThru™ Web Service

Pirms pakalpojuma SyncThru™ Web Service konfigurācijas, jums jāpiesakās kā administratoram. Varat lietot SyncThru™ Web Service arī nepiesakoties, taču tādā gadījumā netiks nodrošināta piekļuve cilnei **Settings** un **Security**.

1. Noklikšķiniet uz **Login** vietnes SyncThru™ Web Service augšējā labajā stūrī.

2. Ievadiet **ID** un **Password**, pēc tam noklikšķiniet uz **Login**. Drošības apsvērumu dēļ ieteicams mainīt noklusējuma paroli.

   •ID: admin

   •Password: sec00000

SyncThru™ Web Service pārskats

Atkarībā no ierīces modeļa dažas cilnes, iespējams, netiks parādītas.

Cilne Information

Šī cilne sniedz vispārīgu informāciju par ierīci. Varat pārbaudīt ierīces parametrus, piemēram, atlikušo tonera līmeni. Varat arī drukāt atskaites, piemēram, kļūdu atskaites.

- **Active Alerts:** Parāda ierīces brīdinājumus un to nopietnību.
- **Supplies:** Parāda izdrukāto lapu skaitu un kasetnē atlikušo tonera daudzumu.

- **Usage Counters:** Parāda lietošanas intensitāti pēc drukas veidiem: drukāšana no vienas puses, abpusējā drukāšana.
- **Current Settings:** Parāda informāciju par ierīci un tīklu.
- **Security Information:** Parāda ierīces drošības informāciju.
- **Print information:** Izdrukā atskaites, piemēram, ar sistēmu saistītas atskaites, e-pasta adreses un atskaites par fontiem.

Cilne Settings

Šī cilne ļauj iestatīt konfigurācijas, ko nodrošina ierīce un tīkls. Lai skatītu šo cilni, jums jāpiesakās kā administratoram.

- Cilne **Machine Settings:** Iestata opcijas, ko nodrošina ierīce.
- Cilne **Network Settings:** Parāda tīkla vides opcijas. Iestata tādas opcijas kā TCP/IP un tīkla protokolus.

Cilne Security

Šī cilne ļauj iestatīt sistēmas un tīkla drošības informāciju. Lai skatītu šo cilni, jums jāpiesakās kā administratoram.

- **System Security:** Iestata sistēmas administratora informāciju, kā arī iespējo vai atspējo ierīces funkcijas.
- **Network Security:** Iestata HTTP, IPSec, IPv4/IPv6 filtrēšanai, 802.1x un autentifikācijas serveriem paredzētus iestatījumus.
- **User Access Control:** Klasificē lietotājus vairākās grupās saskaņā ar katra lietotāja lomu. Grupas lomas definīcija kontrolēs katra lietotāja autorizāciju, autentifikāciju un uzskaiti.
- **System Log:** Opcijā System Log ir ar ierīces notikumu žurnāliem saistīti iestatījumi.

  -Log Configuration: Sadaļā Log Configuration ir žurnālu saglabāšanas iestatījumi.

  -Log Viewer: Sadaļā Log Viewer ir opcijas ierīcē lokāli saglabāto žurnālu skatīšanai.

Cilne Maintenance

Šī cilne ļauj uzturēt ierīci, jauninot programmaparatūru un iestatot e-pasta ziņojumu sūtīšanai paredzētu kontaktinformāciju. Varat arī apmeklēt Samsung vietni vai, izvēloties izvēlni **Link**, lejupielādēt draiverus.

- **Firmware Upgrade:** Jaunina ierīces programmaparatūru.
- **Contact Information:** Parāda kontaktinformāciju.
- **Link:** Parāda saites uz noderīgām vietnēm, kur var lejupielādēt vai skatīt informāciju.
- **License Management:** Licences pārvaldība nodrošina instalēto lietojumprogrammu un lietojumprogrammu licences iestatījumus.
- **Cloning:** Varat importēt vai eksportēt (pārsūtīt) dažādus iestatījumus (ierīces iestatījumus, tīkla informāciju, adrešu grāmatu, u.c.) uz ierīcēm, kurām ir programmas SyncThru™ Web Service funkcija **Cloning**.

E-pasta paziņojumu iestatīšana

Iestatot šo opciju, varat saņemt e-pasta ziņojumus par ierīces statusu. Iestatot, piemēram, IP adresi, resursdatora nosaukumu, e-pasta adresi un SMTP servera informāciju, uz konkrētas personas e-pasta adresi tiks automātiski nosūtīta informācija par ierīces statusu (tonera kasetnes līmeņa nepietiekamību vai ierīces kļūdu). Šo opciju, iespējams, biežāk lietos ierīces administrators.

Atkarībā no opcijām vai ierīces modeļa dažas izvēlnes, iespējams, displejā netiks parādītas. Ja tā ir, tās neattiecas uz jūsu ierīci.

1 Sistēmā Windows startējiet tīmekļa pārlūkprogrammu, piemēram, Internet Explorer.

   Adrešu laukā ievadiet ierīces IP adresi (http://xxx.xxx.xxx.xxx) un nospiediet taustiņu Enter vai noklikšķiniet uz **Aiziet**.

2 Tiek atvērta ierīces iegultā tīmekļa vietne.

3 Cilnē **Settings** atlasiet **Machine Settings** > **E-mail Notification**.

Ja neesat konfigurējis izejošā servera vidi, dodieties uz **Settings** > **Network Settings** > **Outgoing Mail Server(SMTP)**, lai pirms e-pasta paziņojumu iestatīšanas konfigurētu tīkla vidi.

4 Atzīmējiet izvēles rūtiņu **Enable**, lai lietotu opciju **E-mail Notification**.

5 Lai pievienotu e-pasta paziņojumu lietotāju, noklikšķiniet uz **Add**.

   Iestatiet adresāta vārdu un e-pasta adresi(-es), kā arī paziņojumus, par kuriem vēlaties saņemt brīdinājumus.

6 Noklikšķiniet uz **Apply**.

Ja ir aktivizēts ugunsmūris, e-pasta ziņojums, iespējams, netiks veiksmīgi nosūtīts. Šādā gadījumā sazinieties ar tīkla administratoru.

Sistēmas administratora informācijas iestatīšana

Šis iestatījums ir nepieciešams, lai lietotu e-pasta paziņojumu opciju.

Atkarībā no opcijām vai ierīces modeļa dažas izvēlnes, iespējams, displejā netiks parādītas. Ja tā ir, tās neattiecas uz jūsu ierīci.

Pakalpojuma SyncThru™ Web Service

1. Sistēmā Windows startējiet tīmekļa pārlūkprogrammu, piemēram, Internet Explorer.

   Adrešu laukā ievadiet ierīces IP adresi (http://xxx.xxx.xxx.xxx) un nospiediet taustiņu Enter vai noklikšķiniet uz **Aiziet**.

2. Tiek atvērta ierīces iegultā tīmekļa vietne.

3. Cilnē **Security** atlasiet **System Security** > **System Administrator**.

4. Ievadiet administratora vārdu, tālruņa numuru, atrašanās vietu un e-pasta adresi.

5. Noklikšķiniet uz **Apply**.

Programmas Samsung Easy Document Creator izmantošana

Samsung Easy Document Creator ir lietojumprogramma, kas palīdz lietotājiem skenēt, apkopot un saglabāt dokumentus dažādos formātos, tostarp .epub formātā. Šos dokumentus var koplietot sociālo tīklu vietnēs vai nosūtīt pa faksu. Neatkarīgi no tā, vai esat students, kuram jāveic izpētes darbs bibliotēkā, vai arī mājās bērnus audzinoša mājsaimniece, kas vēlas parādīt skenētos pēdējās dzimšanas dienas attēlus, programma Samsung Easy Document Creator nodrošinās nepieciešamos rīkus.

Samsung Easy Document Creator sniedz šādas funkcijas:

- **Image Scanning:** Šī funkcija tiek izmantota viena vai vairāku attēlu skenēšanai.
- **Document Scanning:** Šī funkcija tiek izmantota tādu dokumentu skenēšanai, kuros ir teksts vai teksts un attēli.
- **Text Converting:** Šī funkcija tiek izmantota tādu dokumentu skenēšanai, kas jāsaglabā rediģējamā teksta formātā.
- **Book Scanning:** Šī funkcija tiek izmantota grāmatu skenēšanai ar plakanvirsmasskeneri.
- **SNS Upload:** Sniedz ērtu un ātru veidu, kā augšupielādēt skenētu attēlu vai esošos attēlus dažādās sociālo tīklu vietnēs (SNS).
- **E-Book Conversion:** Sniedz iespēju skenēt vairākus dokumentus vienā e-grāmatā vai konvertēt esošos failus e-grāmatas formātā.
- **Plug-in:** Skenē un nosūta faksu tieši no Microsoft Office programmas.

Logā noklikšķiniet uz pogas **Help** (?) un pēc tam noklikšķiniet uz opcijas, par kuru vēlaties iegūt informāciju.

Samsung Easy Printer Manager lietošana

- Šī iespēja var nebūt pieejama atkarībā no modeļa vai papildiespējām (sk. "Programmatūra" 8. lpp).
- Pieejama tikai operētājsistēmas Windows un Mac lietotājiem (sk. "Programmatūra" 8. lpp).
- Operētājsistēmā Windows pārlūkprogramma Internet Explorer® 6.0 vai jaunāka versija ir minimālā prasība programmas Samsung Easy Printer Manager lietošanai.

Samsung Easy Printer Manager ir lietojumprogramma, kurā vienuviet ir apvienoti Samsung ierīces iestatījumi. Samsung Easy Printer Manager apvieno ierīces iestatījumus, kā arī drukāšanas vides, iestatījumus/darbības un palaišanu. Visas šīs funkcijas nodrošina iespējas ērti izmantot savu Samsung ierīci. Samsung Easy Printer Manager nodrošina iespēju izvēlēties divus dažādus lietotāja interfeisus: pamata lietotāja interfeisu un papildu lietotāja interfeisu. Pārslēgties starp abiem interfeisiem ir vienkārši: vienkārši noklikšķiniet pogu.

Informācija par Samsung Easy Printer Manager

Programmas atvēršana:

Operētājsistēmai Windows:

Atlasiet **Sākt** > **Programmas** vai **Visas programmas** > **Samsung Printers** > **Samsung Easy Printer Manager** > **Samsung Easy Printer Manager**.

Sistēmā Mac

Atveriet mapi **Applications** > mapi **Samsung** > **Samsung Easy Printer Manager**.

Samsung Easy Printer Manager interfeisu veido dažādas pamatsadaļas, kas aprakstītas turpmākajā tabulā:

Atkarībā no izmantotās operētājsistēmas ekrānuzņēmums var atšķirties.

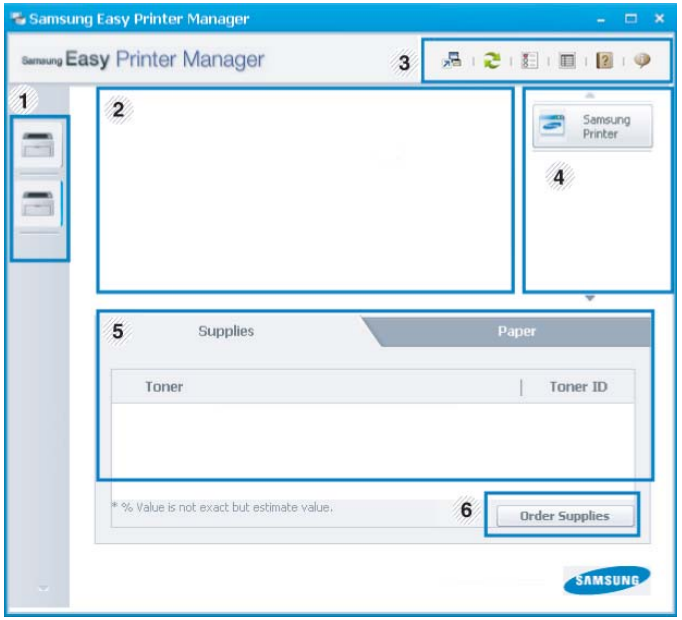

1	Printeru saraksts	Printeru saraksts parāda datorā instalētos printerus un ar tīkla meklēšanas funkciju atrastos tīkla printerus (tikai sistēmā Windows).

Samsung Easy Printer Manager lietošana

2	Informācija par printeri	Šajā apgabalā ir sniegta vispārīga informācija par ierīci. Šeit var pārbaudīt informāciju par ierīci, piemēram, modeļa nosaukumu, IP adresi (vai porta nosaukumu), kā arī ierīces statusu. Varat skatīt tiešsaistes **User's Guide**. **Poga Troubleshooting:** Ja rodas kļūda, šī poga atver problēmu novēršanas rokasgrāmatu **Troubleshooting Guide**. Tādējādi lietotāja rokasgrāmatā var tieši atvērt nepieciešamo sadaļu.
3	Informācija par lietojumprogrammu	Ietver saites uz papildu iestatījumiem (lietotāja interfeisa pārslēgšana), atsvaidzināšanu, preferences iestatījumiem, kopsavilkumu, palīdzību un papildinformāciju. Poga tiek izmantota, lai mainītu lietotāja interfeisu uz **papildu iestatījumu lietotāja interfeisu** (sk. "Papildu iestatījumu lietotāja interfeisa pārskats" 297. lpp).
4	Ātrās saites	Parāda ātrās saites (**Quick links**) uz ierīces funkcijām. Šajā sadaļā ir arī ietvertas saites uz lietojumprogrammām papildu iestatījumos. Pievienojot ierīci tīklam, tiek iespējota pakalpojuma SyncThru™ Web Service ikona.
5	Satura apgabals	Parāda informāciju par atlasīto ierīci, atlikušo tonera līmeni un papīru. Šī informācija atšķirsies atkarībā no atlasītās ierīces. Dažām ierīcēm šī funkcija nav pieejama.
6	Izejmateriālu pasūtīšana	Izejmateriālu pasūtīšanas logā noklikšķiniet uz pogas **Order**. Varat pasūtīt maiņas tonera kasetni(-es) tiešsaistē.

Izvēlnē atlasiet **Help** vai logā noklikšķiniet uz ?, un tad noklikšķiniet uz opcijas, par kuru vēlaties iegūt informāciju.

Papildu iestatījumu lietotāja interfeisa pārskats

Papildu lietotāja interfeisu ir paredzēts izmantot personai, kas ir atbildīga par tīkla un ierīču pārvaldību.

Atkarībā no opcijām vai ierīces modeļa dažas izvēlnes, iespējams, displejā netiks parādītas. Ja tā ir, tās neattiecas uz jūsu ierīci.

Device Settings

Var konfigurēt dažādus ierīces iestatījumus, piemēram, ierīces iestatījumus, papīra, izkārtojuma, emulācijas, tīkla un drukāšanas informāciju.

Scan to PC Settings

Šajā izvēlnē ir iestatījumi, lai izveidotu vai dzēstu profilus skenēšanai datorā.

- **Scan Activation:** Nosaka, vai ierīcē skenēšana ir iespējota vai atspējot.
- Cilne **Basic:** Satur iestatījumus, kas saistīti ar vispārīgiem skenēšanas un ierīces iestatījumiem.
- Cilne **Image:** Satur iestatījumus, kas saistīti ar attēla pārveidošanu.

Fax to PC Settings

Šajā izvēlnē ir iestatījumi, kas saistīti ar atlasītās ierīces faksa pamatfunkcijām.

- **Disable:** Ja opcija **Disable** ir ieslēgta (**On**), šajā ierīcē netiks saņemti ienākošie faksi.
- **Enable Fax Receiving from Device:** Ļauj nosūtīt faksu uz ierīci un ļauj iestatīt citas opcijas.

Alert Settings (tikai Windows)

Šajā izvēlnē ir iekļauti iestatījumi, kas saistīti ar brīdinājumiem par kļūdām.

- **Printer Alert:** Nodrošina iestatījumus saistībā ar to, kad saņemt brīdinājumus.
- **Email Alert:** Nodrošina opcijas saistībā ar brīdinājumu saņemšanu pa e-pastu.
- **Alert History:** Parāda ar ierīci un toneri saistītu brīdinājumu vēsturi.

Job Accounting

Nodrošina vaicājumu veikšanu par noteiktā darbu uzskaites lietotāja kvotas informāciju. Šo kvotas informāciju var izveidot un lietot ierīcēm, izmantojot darbu uzskaites programmatūru, piemēram, administratora programmatūru SyncThru™ vai CounThru™.

Samsung Printer Status lietošana

Samsung Printer Status ir programma, kas pārrauga ierīces statusu un informē par to.

- Samsung Printer Status logs un tā saturs, kas norādīts šajā lietotāja rokasgrāmatā, var atšķirties atkarībā no izmantotās ierīces vai operētājsistēmas.
- Uzziniet, kāda(-s) operētājsistēma(-s) ir saderīga(-s) ar jūsu ierīci (sk. "Specifikācijas" 127. lpp).
- Pieejama tikai operētājsistēmas Windows lietotājiem (sk. "Programmatūra" 8. lpp).

Samsung Printer Status pārskats

Ja darbības laikā rodas kļūda, to var pārbaudīt programmā Samsung Printer Status. Instalējot ierīces programmatūru, programma Samsung Printer Status tiek instalēta automātiski.

Programmu Samsung Printer Status var palaist arī manuāli. Dodieties uz **Drukāšanas preferences**, noklikšķiniet uz cilnes **Basic** > pogas **Printer Status**.

Windows uzdevumjoslā parādās šādas ikonas:

Ikona	Nozīme	Apraksts
	Normāls	Ierīce ir gatavības režīmā, un tai nav kļūdu vai brīdinājumu.
	Brīdinājums	Ierīce ir tādā stāvoklī, kas rada kļūdas iespēju turpmāk. Piemēram, tai var būt nepietiekama tonera statuss, kas var izraisīt tukša tonera statusu.
	Kļūda	Ierīce ir vismaz viena kļūda.

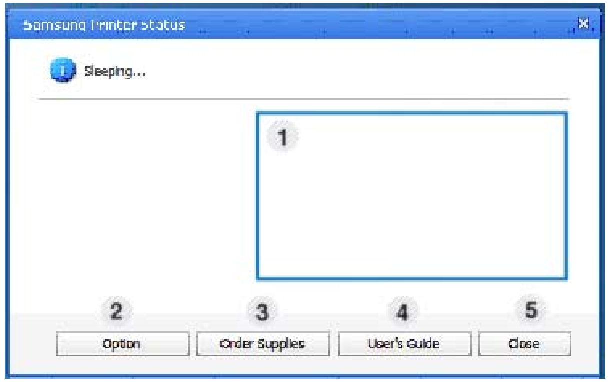

1	**Tonera līmenis**	Varat skatīt atlikušā tonera līmeni tonera kasetnē(-s). Iepriekšējā logā norādītā ierīce un tonera kasetnes(-ņu) numuri var atšķirties atkarībā no izmantotās ierīces. Dažām ierīcēm šī iespēja nav pieejama.
2	**Option**	Varat iestatīt ar drukāšanas darba brīdinājumu saistītus iestatījumus.

3	**Order Supplies**	Varat pasūtīt maiņas tonera kasetni(-es) tiešsaistē.
4	**User's Guide**	Varat skatīt tiešsaistes Lietotāja rokasgrāmata. Ja rodas kļūda, šī poga atver problēmu novēršanas rokasgrāmatu **Troubleshooting Guide**. Tādējādi lietotāja rokasgrāmatā var tieši atvērt problēmu novēršanas sadaļu.
5	**Close**	Aizveriet logu.

Samsung Printer Experience izmantošana

Samsung Printer Experience ir Samsung lietojumprogramma, kas apvieno Samsung ierīces iestatījumus un ierīces pārvaldību vienā vietā. Varat veikt ierīces iestatīšanu, pasūtīt materiālus, atvērt problēmu novēršanas pamācības, apmeklēt Samsung tīmekļa vietni un apskatīt informāciju par pieslēgto ierīci. Šī lietojumprogramma tiks automātiski lejupielādēta no pakalpojuma Windows **Store(Veikals)**, ja ierīce pievienota datoram, kurā ir interneta pieslēgums.

Kas ir Samsung Printer Experience

Lai atvērtu lietojumprogrammu

Sākuma ekrānā atlasiet rūti **Samsung Printer Experience** ( ).

Samsung Printer Experience interfeisā ir dažādas noderīgas funkcijas, kas aprakstītas šajā tabulā:

Atkarībā no izmantotā modeļa ekrānuzņēmums var atšķirties.

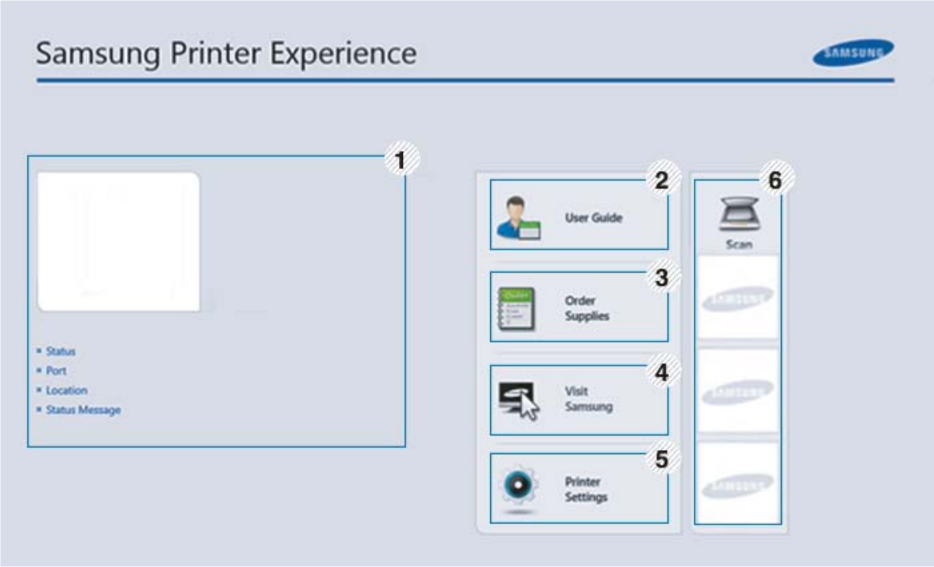

1	**Informācija par printeri**	Š?ajā apgabalā ir sniegta vispārīga informācija par ierīci. Šeit var apskatīt informāciju par ierīci, piemēram, ierīces statusu, atrašanās vietu, IP adresi, kā arī atlikušā tonera līmeni.

2	**User Guide**	Varat skatīt tiešsaistes Lietotāja rokasgrāmata. Lai lietotu šo funkciju, nepieciešams interneta pieslēgums. Ja rodas kļūda, šī poga atver problēmu novēršanas rokasgrāmatu **Troubleshooting Guide**. Tādējādi lietotāja rokasgrāmatā var tieši atvērt problēmu novēršanas sadaļu.
3	**Order Supplies**	Noklikšķiniet uz šīs pogas, lai tiešsaistē pasūtītu jaunas tonera kasetnes. Lai lietotu šo funkciju, nepieciešams interneta pieslēgums.
4	**Visit Samsung**	Atver Samsung printera tīmekļa vietni. Lai lietotu šo funkciju, nepieciešams interneta pieslēgums.
5	**Printer Settings**	Var konfigurēt dažādus ierīces iestatījumus, piemēram, ierīces iestatījumus, papīra, izkārtojuma, emulācijas, tīkla un drukāšanas informāciju, izmantojot **SyncThru™ Web Service**. Ierīcei jābūt pieslēgtai internetam. Ja ierīce pieslēgta, izmantojot USB kabeli, šī poga tiks atspējota.
6	**Ierīču saraksts** un **Pēdējais skenētais attēls**	Skenēšanas saraksts parāda ierīces, kas atbalsta **Samsung Printer Experience**. Ierīces izvēlnē varat redzēt pēdējos skenētos attēlus. Lai skenētu šeit, ierīcei jābūt pieslēgtai internetam. Šī sadaļa paredzēta lietotājiem, kuriem ir daudzfunkcionāli printeri.

Printeru pievienošana/dzēšana

Ja lietojumprogrammā **Samsung Printer Experience** neesat pievienojis nevienu printeri vai arī vēlaties pievienot vai dzēst printeri, izpildiet tālāk minētos norādījumus.

Varat pievienot/dzēst tikai tīklā pievienotus printerus.

Printera pievienošana

1. Sadaļā **Charms(Pamatfunkciju)** atlasiet **Iestatījumi**.

   Vai arī ar labo peles pogu noklikšķiniet **Samsung Printer Experience** lapā un atlasiet **Iestatījumi**.

2. Atlasiet **Printera pievienošana**.
3. Atlasiet printeri, kas jāpievieno.

   Tiks parādīts pievienotais printeris.

Ja redzēsit atzīmi ⊕, varat noklikšķināt arī uz atzīmes ⊕, lai pievienotu printerus.

Samsung Printer Experience izmantošana

Printera dzēšana

1 Sadaļā **Charms(Pamatfunkciju)** atlasiet **Iestatījumi**.

Vai arī ar labo peles pogu noklikšķiniet **Samsung Printer Experience** lapā un atlasiet **Iestatījumi**.

2 Atlasiet **Noņemt printeri**.

3 Atlasiet printeri, kas jāizdzēš.

4 Noklikšķiniet uz **Jā**.

Varēsit redzēt, ka izdzēstais printeris noņemts no ekrāna.

Drukāšana, izmantojot Windows 8

Šajā sadaļā izskaidroti parastie drukāšanas uzdevumi ekrānā **Sākt**.

Parastā drukāšana

1 Atveriet drukājamo dokumentu.

2 Sadaļā **Charms(Pamatfunkciju)** atlasiet **Ierīce**.

3 Sarakstā atlasiet savu printeri.

4 Atlasiet printera iestatījumus, piemēram, eksemplāru skaitu un orientāciju.

5 Lai sāktu drukas darbu, noklikšķiniet uz **Drukāt**.

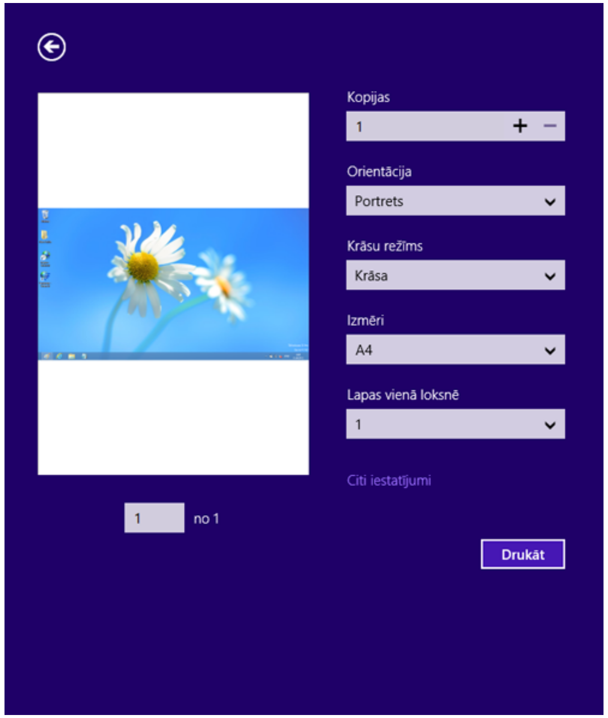

Drukas darba atcelšana

Ja drukas darbs gaida drukas rindā vai drukas spolētājā, atceliet darbu šādi:

- Šim logam var piekļūt, vienkārši veicot dubultklikšķi uz ierīces ikonas ( ) operētājsistēmas Windows uzdevumjoslā.
- Varat arī atcelt pašreizējo darbu, vadības panelī nospiežot pogu (**Stop/Clear**).

Papildu iestatījumu atvēršana

Ekrāns var būt atšķirīgs atkarībā no ierīces modeļa vai opcijām.

Varat iestatīt papildu drukas parametrus.

1. Atveriet drukājamo dokumentu.
2. Sadaļā **Charms(Pamatfunkciju)** atlasiet **Ierīce**.
3. Sarakstā atlasiet savu printeri.
4. Noklikšķiniet uz **Citi iestatījumi**.

Cilne Basic

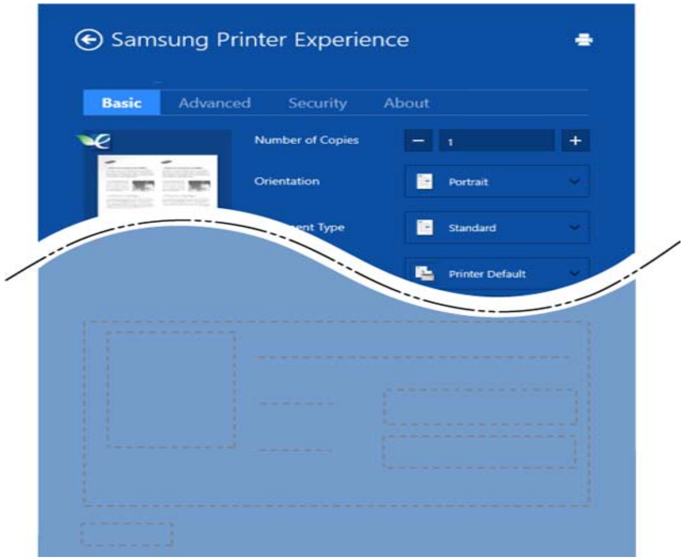

Basic

Šī opcija ļauj izvēlēties drukāt vairākas lapas vienā lappusē, ietaupot materiālu.

Eco settings

Šī opcija ļauj izvēlēties vairākas lapas vienā pusē, ietaupot materiālu.

Samsung Printer Experience izmantošana

Cilne Advanced

Paper settings

Šī opcija ļauj iestatīt papīra izmantošanas pamata parametrus.

Layout settings

Šī opcija nodrošina dažādas dokumentu izkārtojuma izveides iespējas.

Cilne Security

Atkarībā no modeļa vai opcijām dažas funkcijas, iespējams, nebūs pieejams. Ja šī cilne nav redzama vai ir atspējota, tas nozīmē, ka funkcijas netiek atbalstītas.

Job Accounting

Šī opcija ļauj drukāt, izmantojot piešķirto atļauju.

Confidential Printing

Šī opcija tiek izmantota, lai drukātu konfidenciālus dokumentus. Lai drukātu, lietojot šo opciju, ir jāievada parole.

Skenēšana, izmantojot Windows 8

Šī sadaļa paredzēta lietotājiem, kuriem ir daudzfunkcionāli printeri.

Skenēšana, izmantojot šo ierīci, ļauj pārveidot attēlus un tekstu digitālos failus, ko var saglabāt datorā.

Skenēšana, izmantojot Samsung Printer Experience

Lai veiktu ātru drukāšanu, tiek parādītas biežāk izmantotās drukāšanas izvēlnes.

1. Novietojiet vienu dokumenta lapu ar apdrukāto pusi uz leju uz dokumentu stikla vai ievietojiet dokumentus dokumentu padevējā ar apdrukāto pusi uz augšu.
2. Ekrānā **Sākt** noklikšķiniet uz rūts **Samsung Printer Experience**.
3. Noklikšķiniet uz **Scan** ( ).
4. Iestatiet skenēšanas parametrus, piemēram, attēla veids, dokumenta lielums un izšķirtspēja.
5. Noklikšķiniet uz **Prescan** ( ), lai apskatītu attēlu.
6. Pielāgojiet priekšskenēto attēlu, izmantojot skenēšanas funkcijas, piemēram, pagriešanu un apvēršanu (spoguļattēlu).
7. Noklikšķiniet uz **Scan** ( ) un saglabājiet attēlu.

- Novietojot oriģinālus automātiskās dokumentu padeves ierīcē (ADF — Automatic Document Feeder) (vai DADF), funkcija **Prescan** ( ) nav pieejama.
- Ja ir atlasīta priekšskenēšanas opcija, varat izlaist 5. darbību.

6. Traucējummeklēšana

Šajā nodaļā ir sniegta noderīga informācija par to, kā rīkoties kļūdu gadījumā.

- Papīra padeves problēmas 308
- Ar barošanu un kabeļa pievienošanu saistītas problēmas 309
- Drukāšanas problēmas 310
- Drukāšanas kvalitātes problēmas 314
- Problēmu novēršana 322
- Skenēšanas problēmas 323
- Faksa problēmas 325
- Operētājsistēmas problēmas 327

Lai saņemtu informāciju par kļūdām, kas rodas, instalējot un iestatot programmatūru bezvadu režīmā, skatiet problēmu novēršanas sadaļu bezvadu režīma iestatījumu nodaļā (sk. "Bezvadu tīkla problēmu novēršana" 191. lpp).

Papīra padeves problēmas

Stāvoklis	Ieteiktie risinājumi
Papīrs iesprūst drukāšanas laikā.	Izņemiet iestrēgušo papīru
Papīrs līp kopā.	• Pārbaudiet papīra maksimālo ietilpību teknē • Pārliecinieties, vai izmantojat pareizo papīra tipu. • Izņemiet papīru no teknes un pārbaudiet, vai tas ir atbilstošā stāvoklī un nav salipis. • Mitri apstākļi var izraisīt papīra salipšanu.
Netiek padotas vairākas papīra loksnes.	Teknē, iespējams, ir ievietots dažāda tipa papīrs. Ievietojiet tikai viena tipa, formāta un svara papīru.
Papīrs netiek padots iekšā ierīcē.	• Izņemiet šķēršļus no ierīces iekšpuses. • Papīrs nav ievietots pareizi. Izņemiet papīru no teknes un ievietojiet to pareizi. • Teknē ir pārāk daudz papīra. Izņemiet no teknes lieko papīru. • Papīrs ir pārāk biezs. Izmantojiet tikai tādu papīru, kas atbilst ierīces specifikācijām.
Papīrs joprojām iestrēgst.	• Teknē ir pārāk daudz papīra. Izņemiet no teknes lieko papīru. Ja drukājat uz īpašiem materiāliem, izmantojiet manuālās padeves tekni. • Tiek izmantots nepareizs papīra tips. Izmantojiet tikai tādu papīru, kas atbilst ierīces specifikācijām. • Ierīces iekšpusē var būt gruži. Atveriet priekšējo pārsegu un izņemiet jebkādus gružus.
Aploksnes sagriežas šķībi vai netiek padotas pareizi.	Nodrošiniet, ka papīra vadotnes ir pretim abām aploksnes malām.

Ar barošanu un kabeļa pievienošanu saistītas problēmas

Noklikšķiniet uz šīs saites, lai atvērtu animāciju par problēmu risināšanu, kas saistītas ar barošanu.

Stāvoklis	Ieteiktie risinājumi
Ierīce nesaņem strāvu, **vai arī datora un ierīces savienojuma kabelis nav savienots pareizi.**	• Vispirms pieslēdziet ierīci elektrotīklam. Ja ierīcei ir poga (**Power/Wake Up**), nospiediet to. • Atvienojiet ierīces kabeli un pievienojiet to no jauna.

Drukāšanas problēmas

<table>
<tr><th>Stāvoklis</th><th>Iespējamais cēlonis</th><th>Ieteiktie risinājumi</th></tr>
<tr><td rowspan="6">Ierīce nedrukā.</td><td>Ierīce nesaņem strāvu.</td><td>Vispirms pieslēdziet ierīci elektrotīklam. Ja ierīcei ir poga (Power/Wake Up), nospiediet to.</td></tr>
<tr><td>Ierīce netiek atlasīta kā noklusējuma ierīce.</td><td>Atlasiet savu ierīci kā noklusējuma ierīci operētājsistēmā Windows.</td></tr>
<tr><td colspan="2">Pārbaudiet, vai ierīcē:
• Nav aizvērts pārsegs. Aizveriet to.
• Iesprūdis papīrs. Atbrīvojiet iesprūdušo papīru (sk. "Papīra atbrīvošana iesprūšanas gadījumā" 108. lpp).
• Nav ievietots papīrs. Ievietojiet papīru (sk. "Papīra ievietošana teknē" 40. lpp).
• Nav uzstādīta tonera kasetne. Ievietojiet tonera kasetni (sk. "Tonera kasetnes maiņa" 83. lpp).
• Pārliecinieties, ka no tonera kasetnes ir noņemts aizsargpārsegs un loksnes (sk. "Tonera kasetnes maiņa" 83. lpp).
Ja rodas sistēmas kļūda, sazinieties ar klientu apkalpošanas centra pārstāvi.</td></tr>
<tr><td>Datora un ierīces savienojuma kabelis nav savienots pareizi.</td><td>Atvienojiet ierīces kabeli un pievienojiet to no jauna (sk. "Skats no aizmugures" 23. lpp).</td></tr>
<tr><td>Datora un ierīces savienojuma kabelis ir bojāts.</td><td>Ja iespējams, pievienojiet kabeli citam datoram, kas darbojas pareizi, un izdrukājiet darbu. Varat arī pamēģināt izmantot citu ierīces kabeli.</td></tr>
<tr><td>Porta iestatījums ir nepareizs.</td><td>Pārbaudiet Windows printera iestatījumus, lai pārliecinātos, ka drukāšanas darbs tiek nosūtīts uz pareizo portu. Ja datoram ir vairāk nekā viens ports, pārliecinieties, vai ierīce ir pievienota pareizajam portam.</td></tr>
</table>

Drukāšanas problēmas

Stāvoklis	Iespējamais cēlonis	Ieteiktie risinājumi
Ierīce nedrukā.	Ierīce var būt konfigurēta nepareizi.	Pārbaudiet **Drukāšanas preferences**, lai pārliecinātos, vai visi drukāšanas iestatījumi ir pareizi.
	Printera draiveris, iespējams, nav pareizi instalēts.	Atinstalējiet un pārinstalējiet ierīces draiveri.
	Ierīce nedarbojas pareizi.	Pārbaudiet displeja ziņojumu vadības panelī, lai uzzinātu, vai ierīce uzrāda sistēmas kļūdu. Sazinieties ar klientu apkalpošanas centra pārstāvi.
	Dokuments ir tik liels, ka datora cietajā diskā nepietiek vietas, lai piekļūtu drukāšanas darbam.	Nodrošiniet vairāk vietas cietajā diskā un drukājiet dokumentu vēlreiz.
	Izvades tekne ir pilna.	Kad papīrs ir izņemts no izvades teknes, ierīce atsāk drukāšanu.
Ierīce izvēlas drukāšanas materiālus no nepareiza papīra avota.	Iespējams, logā **Drukāšanas preferences** nav izvēlēta pareiza papīra opcija.	Daudzās lietojumprogrammās papīra avota izvēle ir atrodama loga **Drukāšanas preferences** cilnē **Paper** (sk. "Drukāšanas preferenču atvēršana" 55. lpp). Atlasiet pareizo papīra avotu. Skatiet printera draivera palīdzības ekrānu (sk. "Palīdzības izmantošana" 56. lpp).
Drukas darbs norit ļoti lēni.	Darbs, iespējams, ir ļoti sarežģīts.	Samaziniet sarežģītību vai pamēģiniet pielāgot drukāšanas kvalitātes iestatījumus.
Puse lapas ir tukša.	Lapas orientācijas iestatījums, iespējams, ir nepareizs.	Mainiet lapas orientāciju savā lietojumprogrammā (sk. "Drukāšanas preferenču atvēršana" 55. lpp). Skatiet printera draivera palīdzības ekrānu (sk. "Palīdzības izmantošana" 56. lpp).
	Papīra izmērs neatbilst papīra izmēra iestatījumiem.	Pārliecinieties, ka papīra formāts printera draivera iestatījumos atbilst papīram paplātē. Tāpat pārliecinieties, ka papīra formāts printera draivera iestatījumos atbilst papīra izvēlei jūsu lietotās lietojumprogrammas iestatījumos (sk. "Drukāšanas preferenču atvēršana" 55. lpp).

Drukāšanas problēmas

Stāvoklis	Iespējamais cēlonis	Ieteiktie risinājumi
Ierīce drukā, bet teksts ir nepareizs, izkropļots vai nepilnīgs.	Ierīces kabelis ir vaļīgs vai bojāts.	Atvienojiet un no jauna pievienojiet ierīces kabeli. Mēģiniet drukas darbu, ko esat jau sekmīgi izdrukājis. Ja iespējams, pievienojiet kabeli un ierīci citam datoram, par kuru zināt, ka tas darbojas, un pamēģiniet izpildīt drukāšanas darbu. Visbeidzot, izmēģiniet jaunu ierīces kabeli.
	Tika atlasīts nepareizs printera draiveris.	Pārbaudiet lietojumprogrammas printera izvēles izvēlni, lai pārliecinātos, vai ir izvēlēta jūsu ierīce.
	Lietojumprogramma nedarbojas pareizi.	Mēģiniet drukāšanas darbu, izmantojot citu lietojumprogrammu.
	Operētājsistēma nedarbojas pareizi.	Izejiet no Windows un atsāknējiet datoru. Izslēdziet ierīci un ieslēdziet to no jauna.
Lapas tiek drukātas, taču ir tukšas.	Tonera kasetne ir bojāta vai arī izbeidzies toneris.	Ja nepieciešams, atkārtoti izkliedējiet toneri. Ja nepieciešams, nomainiet tonera kasetni. • Sk. "Tonera atkārtota izkliedēšana" 81. lpp. • Sk. "Tonera kasetnes maiņa" 83. lpp.
	Failā var būt tukšas lapas.	Pārbaudiet, vai fails nesatur tukšas lapas.
	Dažas daļas, piemēram, vadības ierīce vai panelis, iespējams, ir bojātas.	Sazinieties ar klientu apkalpošanas centra pārstāvi.
Ierīce nedrukā pareizi PDF failus. Trūkst grafikas, teksta vai ilustrāciju daļu.	Nesaderība starp PDF failu un Acrobat izstrādājumiem.	Faila izdrukāšana var būt iespējama, drukājot PDF failu kā attēlu. Programmas Acrobat drukāšanas opcijās izvēlieties iespēju **Drukāt kā attēlu**. Drukājot PDF failu kā attēlu, drukāšana aizņems vairāk laika.

Drukāšanas problēmas

Stāvoklis	Iespējamais cēlonis	Ieteiktie risinājumi
Fotoattēlu drukāšanas kvalitāte nav laba. Attēli nav skaidri.	Fotoattēla izšķirtspēja ir ļoti zema.	Samaziniet fotoattēla izmēru. Lietojumprogrammā palielinot fotoattēlu lielumu, tiek samazināta izšķirtspēja.
Pirms drukāšanas izvades teknes tuvumā no ierīces izdalās tvaiks.	Tvaika [baltu dūmu] izdalīšanos drukāšanas laikā var izraisīt mitra papīra izmantošana.	Tā nav kļūme. Turpiniet drukāšanu. Ja vēlaties turpināt drukāšanu bez dūmu [tvaiku] parādīšanās, nomainiet papīru per jaunu no vēl neatvērtas pakas.
Ierīce nedrukā uz speciāla formāta papīra, piemēra, pavadzīmju-rēķinu papīra.	Neatbilst papīra formāts un papīra formāta iestatījumi.	Iestatiet pareizo papīra formātu, izmantojot loga **Drukāšanas preferences** cilnes **Paper** sadaļu **Custom** (sk. "Drukāšanas preferenču atvēršana" 55. lpp).
Izdrukātais rēķinu papīrs ir salocījies.	Neatbilst papīra tipa iestatījums.	Mainiet printera opciju un mēģiniet vēlreiz. Dodieties uz **Printing Preferences**, noklikšķiniet uz cilnes **Paper** un iestatiet tipu **Thin** (sk. "Drukāšanas preferenču atvēršana" 55. lpp).

Drukāšanas kvalitātes problēmas

Ja ierīces iekšpuse ir netīra vai papīrs nav pareizi ievietots, var pasliktināties drukāšanas kvalitāte. Skatiet tālāk esošo tabulu, lai atrisinātu problēmu.

Stāvoklis	Ieteiktie risinājumi
Gaiša vai pabalējusi druka 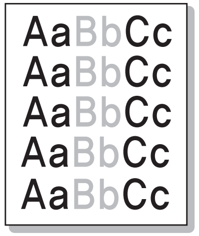	• Ja lapā redzamas vertikālas baltas svītras vai blāvi apgabali, kasetnē ir maz tonera. Ievietojiet jaunu tonera kasetni (sk. "Tonera kasetnes maiņa" 83. lpp). • Papīrs, iespējams, neatbilst papīra specifikācijām; piemēram, papīrs var būt pārāk mitrs vai raupjš. • Ja visa lapa ir gaiša, ir pārāk zems drukāšanas izšķirtspējas iestatījums vai ir ieslēgts tonera taupīšanas režīms. Pielāgojiet drukāšanas izšķirtspēju un izslēdziet tonera taupīšanas režīmu. Skatiet printera draivera palīdzības ekrānu. • Izbalējumu un izsmērējumu defektu kombinācija var norādīt, ka nepieciešams tīrīt tonera kasetni. Iztīriet ierīces iekšpusi (sk. "Ierīces tīrīšana" 94. lpp). • LSU daļas virsma ierīces iekšpusē var būt netīra. Iztīriet ierīces iekšpusi (sk. "Ierīces tīrīšana" 94. lpp). Ja ar šīm darbībām problēma netiek novērsta, sazinieties ar servisa pārstāvi.
Papīra augšpuse ir izdrukāta gaišāka nekā pārējā papīra daļa 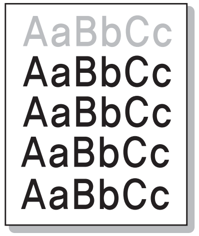	**Toneri, iespējams, nevar cieši uzklāt uz šī tipa papīra.** • Mainiet printera opciju un mēģiniet vēlreiz. Atveriet logu **Drukāšanas preferences**, noklikšķiniet uz cilnes **Paper** un iestatiet papīra tipu uz **Recycled** (sk. "Drukāšanas preferenču atvēršana" 55. lpp).

Drukāšanas kvalitātes problēmas

Stāvoklis	Ieteiktie risinājumi
Tonera plankumi 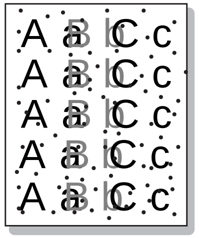	• Papīrs, iespējams, neatbilst specifikācijām; piemēram, tas var būt pārāk mitrs vai raupjš. • Pārneses rullītis, iespējams, ir netīrs. Iztīriet ierīces iekšpusi (sk. "Ierīces tīrīšana" 94. lpp). • Iespējams, ir jātīra papīra ceļš. Sazinieties ar klientu apkalpošanas centra pārstāvi (sk."Ierīces tīrīšana" 94. lpp).
Iztrūkstošās vietas 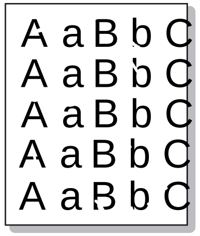	Ja lapai ik pa laikam ir pabalējušas, parasti apaļas, zonas: • Var būt bojāta atsevišķa papīra lapa. Pamēģiniet vēlreiz izdrukāt darbu. • Papīra mitrums ir nevienmērīgs vai uz papīra virsmas ir mitras vietas. Pamēģiniet citu papīra marku. • Papīra partijai ir slikta kvalitāte. Ražošanas procesu dēļ uz dažiem laukumiem var netikt uzklāts toneris. Izmēģiniet cita veida vai zīmola papīru. • Mainiet printera opciju un mēģiniet vēlreiz. Atveriet logu **Drukāšanas preferences**, noklikšķiniet uz cilnes **Paper** un iestatiet tipu **Thick** (sk. "Drukāšanas preferenču atvēršana" 55. lpp). Ja ar šīm darbībām problēma netiek novērsta, sazinieties ar servisa pārstāvi.
Balti punkti 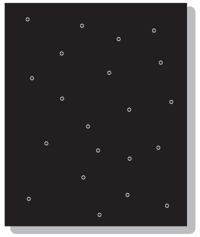	Ja uz lapas parādās balti punkti: • Papīrs ir pārāk raupjš un no papīra krīt pārāk daudz netīrumu uz ierīces iekšējiem komponentiem, tāpēc attēla pārneses rullītis var būt netīrs. Iztīriet ierīces iekšpusi (sk. "Ierīces tīrīšana" 94. lpp). • Iespējams, jātīra papīra ceļš. Iztīriet ierīces iekšpusi (sk. "Ierīces tīrīšana" 94. lpp). Ja ar šīm darbībām problēma netiek novērsta, sazinieties ar servisa pārstāvi.

Drukāšanas kvalitātes problēmas

Stāvoklis	Ieteiktie risinājumi
Vertikālas līnijas 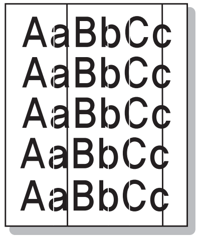	Ja uz lapas parādās melnas vertikālas svītras: • Tonera kasetnes virsma (cilindra daļa) ierīces iekšpusē, iespējams, ir saskrāpēta. Izņemiet tonera kasetni un ievietojiet jaunu (sk. "Tonera kasetnes maiņa" 83. lpp). Ja uz lapas parādās baltas vertikālas svītras: • LSU daļas virsma ierīces iekšpusē var būt netīra. Iztīriet ierīces iekšpusi (sk. "Ierīces tīrīšana" 94. lpp). Ja ar šīm darbībām problēma netiek novērsta, sazinieties ar servisa pārstāvi.
Melns vai krāsains fons 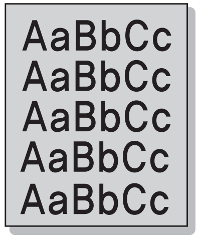	Ja fona ēnojuma apjoms kļūst nepieņemams: • Lietojiet vieglāku papīru. • Pārbaudiet vides apstākļus: ļoti sausa vai ļoti mitra vide (vairāk par 80% RH) var palielināt fona ēnojuma apjomu. • Izņemiet veco tonera kasetni un ievietojiet jaunu (sk. "Tonera kasetnes maiņa" 83. lpp). • Rūpīgi izkliedējiet toneri (sk. "Tonera atkārtota izkliedēšana" 81. lpp).
Tonera traipi 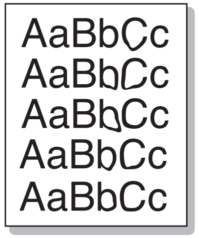	• Iztīriet ierīces iekšpusi (sk. "Ierīces tīrīšana" 94. lpp). • Pārbaudiet papīra tipu un kvalitāti. • Izņemiet tonera kasetni un ievietojiet jaunu (sk. "Tonera kasetnes maiņa" 83. lpp).

Drukāšanas kvalitātes problēmas

Stāvoklis	Ieteiktie risinājumi
Vertikāli periodiski defekti 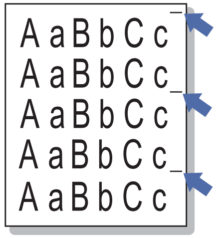	Ja uz lapas apdrukātās puses atkārtoti, vienādos intervālos parādās zīmes: • Var būt bojāta tonera kasetne. Ja problēma joprojām atkārtojas, izņemiet tonera kasetni un ievietojiet jaunu (sk. "Tonera kasetnes maiņa" 83. lpp). • Uz noteiktām ierīces daļām var būt toneris. Ja defekti parādās lapas aizmugurē, problēma, visticamāk, izzudīs pēc pāris lapu izdrukāšanas. • Var būt bojāts fiksēšanas bloks. Sazinieties ar klientu apkalpošanas centra pārstāvi.
Fona izkliede 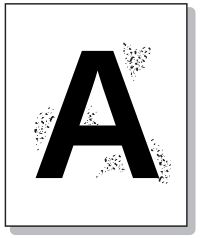	Fona izkliede rodas no tonera druskām, kas tiek nejauši sadalītas pa drukāto lapu. • Iespējams, papīrs, ir pārāk mitrs. Mēģiniet drukāt, izmantojot citu papīra partiju. Neatveriet papīra iepakojumu, līdz tas nav nepieciešams, tādējādi neļaujot papīram uzsūkt pārāk daudz mitruma. • Ja daļiņu izkliede fonā parādās uz aploksnes, mainiet drukāšanas izkārtojumu, lai izvairītos no drukāšanas uz apgabaliem, kas sakrīt ar savienojuma vietām otrā pusē. Drukāšana uz savienojuma vietām var radīt problēmas. Var arī logā **Drukāšanas preferences** atlasiet **Thick** (sk. "Drukāšanas preferenču atvēršana" 55. lpp). • Ja daļiņu izkliede fonā noklāj visu drukātās lapas virsmu, pielāgojiet drukāšanas izšķirtspēju, izmantojot lietojumprogrammatūru vai logu **Drukāšanas preferences** (sk. "Drukāšanas preferenču atvēršana" 55. lpp). Nodrošiniet, lai tiktu atlasīts pareizais papīra tips. Piemēram: Ja ir atlasīts biezāks papīrs (Thicker Paper), bet faktiski tiek izmantots parastais papīrs (Plain Paper), var rasties pārlāde, izraisot šīs kopijas kvalitātes problēmas. • Ja tiek izmantota jauna tonera kasetne, vispirms veiciet tonera izkliedēšanu (sk. "Tonera atkārtota izkliedēšana" 81. lpp).

Drukāšanas kvalitātes problēmas

Stāvoklis	Ieteiktie risinājumi
Tonera daļiņas ir redzamas apkārt rakstzīmēm treknrakstā vai attēliem 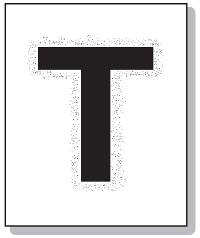	Toneri, iespējams, nevar cieši uzklāt uz šī tipa papīra. • Mainiet printera opciju un mēģiniet vēlreiz. Atveriet logu **Drukāšanas preferences**, noklikšķiniet uz cilnes **Paper** un iestatiet papīra tipu uz **Recycled** (sk. "Drukāšanas preferenču atvēršana" 55. lpp). • Nodrošiniet, lai tiktu atlasīts pareizais papīra tips. Piemēram: Ja ir atlasīts biezāks papīrs (Thicker Paper), bet faktiski tiek izmantots parastais papīrs (Plain Paper), var rasties pārlāde, izraisot šīs kopijas kvalitātes problēmas.
Kropļotas rakstzīmes 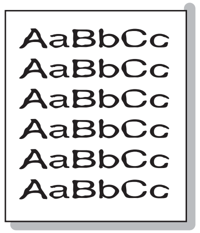	• Ja rakstzīmju forma ir kropļota un tiek veidoti attēli ar tukšu vidu, papīra veids var būt pārāk slīdīgs. Pamēģiniet citu papīru.
Lapa sagriežas šķībi 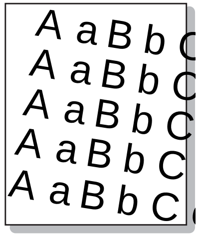	• Pārliecinieties, ka papīrs ir ievietots pareizi. • Pārbaudiet papīra tipu un kvalitāti • Pārliecinieties, vai vadotnes nav pārāk cieši pie papīra kaudzes vai pārāk tālu no tās.

Drukāšanas kvalitātes problēmas

Stāvoklis	Ieteiktie risinājumi
Izliekums vai viļņveidīgs raksts 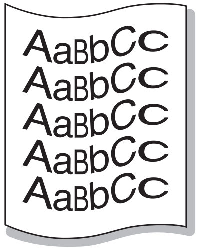	• Pārliecinieties, ka papīrs ir ievietots pareizi. • Pārbaudiet papīra tipu un kvalitāti Gan augsta temperatūra, gan mitrums var likt lapai izliekties. • Apgrieziet papīra kaudzi teknē otrādi. Pamēģiniet arī pagriezt papīru teknē par 180°.
Nelīdzenumi un krokas 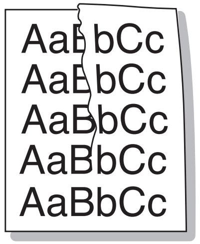	• Pārliecinieties, ka papīrs ir ievietots pareizi. • Pārbaudiet papīra tipu un kvalitāti • Apgrieziet papīra kaudzi teknē otrādi. Pamēģiniet arī pagriezt papīru teknē par 180°.
Izdruku mugurpuse ir netīra 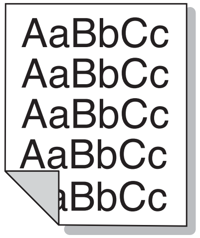	• Pārbaudiet, vai nav tonera noplūdes. Iztīriet ierīces iekšpusi (sk. "Ierīces tīrīšana" 94. lpp).

Drukāšanas kvalitātes problēmas

Stāvoklis	Ieteiktie risinājumi
Tīrtoņa krāsu vai melnas lapas	• Tonera kasetne var būt uzstādīta nepareizi. Izņemiet kasetni un ievietojiet to atkārtoti. • Var būt bojāta tonera kasetne. Izņemiet tonera kasetni un ievietojiet jaunu (sk. "Tonera kasetnes maiņa" 83. lpp). • Iespējams, jāveic ierīces remonts. Sazinieties ar klientu apkalpošanas centra pārstāvi.
Izplūdis toneris 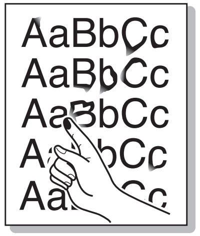	• Iztīriet ierīces iekšpusi (sk. "Ierīces tīrīšana" 94. lpp). • Pārbaudiet papīra veidu, biezumu un kvalitāti. • Izņemiet tonera kasetni un uzstādiet jaunu (sk. "Tonera kasetnes maiņa" 83. lpp). Ja problēmu neizdodas novērst, ierīcei, iespējams, ir nepieciešams remonts. Sazinieties ar klientu apkalpošanas centra pārstāvi.
Rakstzīmju tukšumi 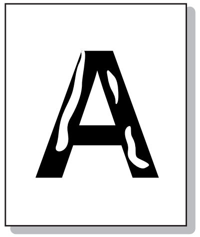	Tukšas vietas rakstzīmēs ir balti apgabali rakstzīmju daļās, kurām vajadzētu būt melnā krāsā: • Iespējams, jūs drukājat uz nepareizās papīra virsmas. Izņemiet papīru un apgrieziet to otrādi. • Iespējams, papīrs neatbilst papīra specifikācijām.

Drukāšanas kvalitātes problēmas

Stāvoklis	Ieteiktie risinājumi
Horizontālās svītras 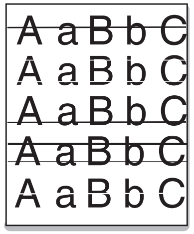	Ja parādās horizontālas melnas svītras vai smērējumi: • Tonera kasetne var būt uzstādīta nepareizi. Izņemiet kasetni un ievietojiet to atkārtoti. • Var būt bojāta tonera kasetne. Izņemiet tonera kasetni un ievietojiet jaunu (sk. "Tonera kasetnes maiņa" 83. lpp). Ja problēma joprojām pastāv, iespējams, jāveic ierīces remonts. Sazinieties ar klientu apkalpošanas centra pārstāvi.
Izliekums 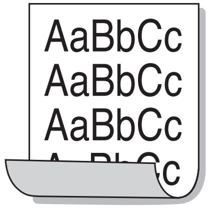	Ja drukātais papīrs ir saliecies vai papīrs netiek padots iekšā ierīcē: • Apgrieziet papīra kaudzi teknē otrādi. Pamēģiniet arī pagriezt papīru teknē par 180°. • Nomainiet printera papīra opcijas un mēģiniet vēlreiz. Atveriet logu **Drukāšanas preferences**, noklikšķiniet uz cilnes **Paper** un iestatiet tipu **Thin** (sk. "Drukāšanas preferenču atvēršana" 55. lpp).
• Uz vairākām lapām atkārtoti parādās nezināms attēls • Izplūdis toneris • Izdrukas ir gaišas vai ar traipiem	Iespējams, ierīce tiek izmantota 1 000 m (3 281 pēdu) vai lielākā augstumā virs jūras līmeņa. Lielais augstums virs jūras līmeņa var ietekmēt drukāšanas kvalitāti, piemēram, izraisīt tonera noplūdes vai gaišus attēlus. Mainiet ierīces augstuma iestatījumus (sk. "Augstuma pielāgošana" 238. lpp).

Problēmu novēršana

Stāvoklis	Ieteiktie risinājumi
Kopijas ir pārāk gaišas vai pārāk tumšas.	Pielāgojiet kopēšanas funkcijas tumšuma opciju, lai padarītu gaišākus vai tumšākus kopiju fonus (sk. "Iestatījumu maiņa katram eksemplāram" 60. lpp).
Uz kopijām parādās izsmērējumi, līnijas, plankumi vai punkti.	• Ja defekti ir oriģinālam, izmantojiet kopēšanas funkcijas tumšuma opciju, lai padarītu gaišākus kopiju fonus. • Ja oriģinālam nav defektu, iztīriet skenēšanas bloku (sk. "Skenēšanas bloka tīrīšana" 98. lpp).
Kopijas attēls ir sagriezts šķībi.	• Nodrošiniet, lai oriģināls būtu pielīdzināts reģistrēšanas vadotnei. • Pārneses rullītis, iespējams, ir netīrs. Iztīriet ierīces iekšpusi (sk. "Ierīces tīrīšana" 94. lpp).
Tiek izdrukātas tukšas kopijas.	Pārliecinieties, vai oriģināls uz skenera stikla ir novietots ar vajadzīgo pusi uz leju, bet dokumentu padevējā — uz augšu. Ja ar šīm darbībām problēma netiek novērsta, sazinieties ar servisa pārstāvi.
Kopijas attēls ir viegli noberžams.	• Nomainiet papīru teknē ar jauna iepakojuma papīru. • Vietās ar lielu mitrumu neatstājiet papīru ierīcē ilgstoši.
Bieži iesprūst kopēšanas papīrs.	• Izirdiniet papīru un pēc tam apgrieziet to otrādi teknē. Nomainiet papīru teknē ar jaunu. Ja nepieciešams, pārbaudiet/ pielāgojiet papīra vadotnes. • Nodrošiniet, lai būtu ievietots atbilstoša veida un svara papīrs (sk. "Drukas materiāla specifikācijas" 129. lpp). • Pārbaudiet, vai kopēšanas papīrs vai tā daļas nav palikušas ierīcē pēc tam, kad iesprūdušais papīrs ir atbrīvots.
Tonera kasetne nodrošina mazāk kopiju nekā paredzēts, pirms izbeidzas toneris.	• Oriģinālos varbūt ir attēli, aizkrāsoti laukumi vai biezas līnijas. Piemēram, oriģināli var būt veidlapas, informatīvi izdevumi, grāmatas vai citi dokumenti, kuru kopēšanai ir jāpatērē vairāk tonera. • Kopēšanas laikā, iespējams, ir bijis atvērts skenera pārsegs. • Izslēdziet ierīci un ieslēdziet to no jauna.

Skenēšanas problēmas

Stāvoklis	Ieteiktie risinājumi
Skeneris nedarbojas.	• Pārliecinieties, ka skenējamais oriģināls uz skenera stikla ir novietots ar skenējamo virsmu uz leju, bet dokumentu padevējā — uz augšu (sk. "Oriģināleksemplāru ielāde" 50. lpp). • Iespējams, nav pieejama pietiekami liela atmiņa, lai aizturētu skenējamo dokumentu. Mēģiniet izmantot funkciju Prescan un skatiet, vai tā darbojas. Pamēģiniet samazināt skenēšanas izšķirtspējas pakāpi. • Pārbaudiet, vai ierīces printera kabelis ir pievienots pareizi. • Pārliecinieties, vai ierīces printera kabelis nav bojāts. Nomainiet printera kabeli ar zināmu labu kabeli. Ja nepieciešams, nomainiet printera kabeli. • Pārbaudiet, vai skeneris ir konfigurēts pareizi. Pārbaudiet izmantojamās lietojumprogrammas skenēšanas iestatījumu, lai pārliecinātos, ka skenēšanas darbs tiek sūtīts uz pareizo portu (piemēram, USB001).
Ierīce skenē ļoti lēni.	• Pārbaudiet, vai ierīce drukā saņemtos datus. Ja tā ir, skenējiet dokumentu pēc tam, kad saņemtie dati ir izdrukāti. • Attēli tiek skenēti daudz lēnāk nekā teksts. • Skenēšanas režīmā sakaru ātrums samazinās, jo nepieciešama liela atmiņa, lai analizētu un reproducētu skenēto attēlu. Iestatiet savu datoru ECP printera režīmā, izmantojot BIOS iestatījumu. Tas palīdzēs palielināt ātrumu. Detalizētu informāciju, kā iestatīt BIOS, skatiet datora lietotāja rokasgrāmatā.

Skenēšanas problēmas

Stāvoklis	Ieteiktie risinājumi
Datora ekrānā parādās ziņojums: • Ierīcē nevar iestatīt vajadzīgo aparatūras režīmu. • Portu izmanto cita programma. • Ports ir atspējots. • Skeneris ir aizņemts, jo saņem vai drukā datus. Mēģiniet vēlreiz, kad tiks pabeigts pašreizējais darbs. • Neatbilstoša lietošana. • Skenēšana neizdevās.	• Iespējams, ka pašreiz noris kopēšanas vai drukāšanas darbs. Mēģiniet veikt darbu vēlreiz, kad šis darbs ir pabeigts. • Atlasītais ports pašreiz tiek izmantots. Restartējiet datoru un mēģiniet vēlreiz. • Ierīces printera kabelis var būt nepareizi pievienots vai var būt atslēgta barošana. • Skenera draiveris nav instalēts vai darba vide nav iestatīta pareizi. • Pārliecinieties, vai ierīce ir pareizi pievienota un barošana ir ieslēgta, pēc tam restartējiet datoru. • Iespējams, ir nepareizi pievienots printera kabelis vai atslēgta strāvas padeve.

Faksa problēmas

Stāvoklis	Ieteiktie risinājumi
Ierīce nedarbojas, displejā nekas netiek parādīts, vai nedarbojas pogas.	• Atvienojiet un pievienojiet strāvas vadu. • Pārliecinieties, vai elektrības kontaktligzdai tiek pievadīta strāva. • Pārbaudiet, vai ir ieslēgta strāvas padeve.
Nav numura sastādīšanas signāla.	• Pārbaudiet, vai tālruņa līnija ir pievienota pareizi (sk. "Skats no aizmugures" 23. lpp). • Pārbaudiet, vai tālruņa sienas ligzda darbojas, pievienojot tai citu tālruni.
Atmiņā saglabātie numuri tiek izsaukti nepareizi.	Pārbaudiet, vai numuri atmiņā ir saglabāti pareizi. Lai to pārbaudītu, izdrukājiet adrešu grāmatas sarakstu.
Oriģināls netiek padots ierīcē.	• Pārliecinieties, vai papīrs nav saburzīts un vai ievietojat to pareizi. Pārbaudiet, vai oriģinālam ir pareizie izmēri, vai tas nav pārāk biezs vai pārāk plāns. • Pārliecinieties, vai dokumentu padevējs ir kārtīgi aizvērts. • Iespējams, jāmaina dokumentu padevēja gumijas paliktnis. Sazinieties ar klientu apkalpošanas centra pārstāvi (sk."Pieejamās apkopes detaļas" 78. lpp).
Fakss netiek saņemts automātiski.	• Jāiestata faksa saņemšanas režīms (sk. "Saņemšanas režīmu maiņa" 278. lpp). • Pārliecinieties, ka teknē ir papīrs (sk. "Drukas materiāla specifikācijas" 129. lpp). • Pārbaudiet, vai displejā ir parādīts kāds kļūdas paziņojums. Ja ir redzams paziņojums, novērsiet problēmu.
Ierīce nesūta.	• Pārliecinieties, vai dokumentu padevējā vai uz skenera stikla ir novietots oriģināls. • Pārbaudiet, vai faksa ierīce, kurai sūtīsiet, var saņemt faksu.
Ienākošajam faksam ir tukši laukumi vai slikta kvalitāte.	• Iespējams, šo problēmu izraisa faksa ierīce, kas sūta faksu. • Trokšņaina tālruņa līnija var izraisīt līniju kļūdas. • Pārbaudiet ierīci, veicot kopēšanas darbu. • Tonera kasetnei ir gandrīz beidzies aptuvenais ekspluatācijas laiks. Nomainiet tonera kasetni (sk. "Tonera kasetnes maiņa" 83. lpp).

Faksa problēmas

Stāvoklis	Ieteiktie risinājumi
Daži ienākošā faksa vārdi ir izstiepti.	Faksa ierīcei, kas nosūtīja faksu, bija īslaicīgs dokumentu sastrēgums.
Oriģinālos, ko nosūtāt, ir līnijas.	Pārbaudiet, vai skenēšanas blokā nav traipu, un iztīriet to (sk. "Skenēšanas bloka tīrīšana" 98. lpp).
Ierīce sastāda numuru, tomēr nevar izveidot savienojumu ar otru faksa ierīci.	Iespējams, otra faksa ierīce ir izslēgta, tajā ir beidzies papīrs vai tā nevar atbildēt uz ienākošajiem zvaniem. Sazinieties ar otras ierīces operatoru un lūdziet, lai tas novērš problēmu savai ierīcei.
Faksi netiek saglabāti atmiņā.	Iespējams, atmiņā nepietiek vietas, lai saglabātu faksu. Ja displejā tiek parādīts atmiņas statuss, izdzēsies no atmiņas nevajadzīgos faksus un pēc tam mēģiniet vēlreiz saglabāt faksu. Sazinieties ar apkalpes centru.
Katras lapas apakšā vai uz atsevišķām lapām ir redzams tukšs apgabals ar nelielu teksta virkni augšpusē.	Lietotāja opciju iestatījumos, iespējams, esat izvēlējies nepareizus papīra iestatījumus. Vēlreiz pārbaudiet papīra izmēru un tipu.

Operētājsistēmas problēmas

Visbiežāk izplatītās Windows problēmas

Stāvoklis	Ieteiktie risinājumi
Instalēšanas laikā tiek parādīts paziņojums “File in Use”.	Izejiet no visām lietojumprogrammām. Noņemiet visu programmatūru no startēšanas grupas un restartējiet operētājsistēmu Windows. Atkārtoti instalējiet printera draiveri.
Tiek parādīti paziņojumi “General Protection Fault”, “Exception OE”, “Spool 32” vai “Illegal Operation”.	Aizveriet visas lietojumprogrammas, atsāknējiet operētājsistēmu Windows un vēlreiz mēģiniet drukāt.
Tiek parādīti paziņojumi “Fail To Print”, “A printer timeout error occurred”.	Šie ziņojumi var parādīties drukāšanas laikā. Vienkārši gaidiet, līdz ierīce pabeidz drukāšanu. Ja paziņojums parādās gatavības režīmā vai pēc drukāšanas pabeigšanas, pārbaudiet savienojumu un vai nav radusies kāda kļūda.
Noklikšķinot uz Citi iestatījumi, netiek parādīta lietojumprogramma Samsung Printer Experience.	Lietojumprogramma **Samsung Printer Experience** nav instalēta. Lejupielādējiet lietojumprogrammu no Windows **Store(Veikals)** (Windows veikals) un instalējiet to.
Sadaļā Ierīces un printeri noklikšķinot uz ierīces, netiek parādīta informācija par ierīci.	Atzīmējiet izvēles rūtiņu **Printera rekvizīti**. Noklikšķiniet uz cilnes **Ports**. (**Vadības panelis** > **Ierīces un printeri** > Ar peles labo pogu noklikšķiniet uz printera ikonas un atlasiet **Printer properties**) Ja ports iestatīts uz Fails vai LPT, noņemiet no šīm opcijām atzīmes un atlasiet TCP/IP, USB vai WSD.

Operētājsistēmas problēmas

Lai iegūtu plašāku informāciju par operētājsistēmas Windows kļūdu paziņojumiem, skatiet Microsoft Windows lietotāja rokasgrāmatu, kas ir iekļauta jūsu datora komplektācijā.

Parastās sistēmas Mac problēmas

Stāvoklis	Ieteiktie risinājumi
Ierīce nedrukā pareizi PDF failus. Trūkst grafikas, teksta vai ilustrāciju daļu.	Faila izdrukāšana var būt iespējama, drukājot PDF failu kā attēlu. Programmas Acrobat drukāšanas opcijās izvēlieties iespēju **Drukāt kā attēlu**. Drukājot PDF failu kā attēlu, drukāšana aizņems vairāk laika.
Parasti titullapas drukāšanas laikā netiek normāli parādīti daži burti.	Operētājsistēma Mac OS nevar izveidot fontu titullapas drukāšanas laikā. Parasti uz titullapas tiek parādīts angļu alfabēts un cipari.
Drukājot dokumentu operētājsistēmā Mac ar programmu Acrobat Reader 6.0 vai jaunāku tās versiju, krāsas netiek drukātas pareizi.	Pārliecinieties, ka ierīces draivera izšķirtspējas iestatījums atbilst Acrobat Reader iestatījumam.

Lai iegūtu plašāku informāciju par operētājsistēmas Mac kļūdu paziņojumiem, skatiet Mac lietotāja rokasgrāmatu, kas ir iekļauta datora komplektācijā.

Operētājsistēmas problēmas

Visbiežāk izplatītās Linux problēmas

Stāvoklis	Ieteiktie risinājumi
Manā Linux ierīcē nav lietojumprogrammas xsane, nedz simple-scan.	Da¸ās operētājsistēmas Linux versijās var nebūt noklusējuma lietojumprogrammu. Lai izmantotu skenē?anas funkcijas, instalējiet kādu no skenē?anas lietojumprogrammām, lietojot operētājsistēmas nodro?ināto lejupielādes centru (piem., Ubuntu Software Center sistēmai Ubuntu, Install/Remove Software sistēmai openSUSE, Software sistēmai Fedora).
Skeneri nevar atrast, izmantojot tīklu.	Dažās operētājsistēmas Linux versijās ir iespējots stiprs ugunsmūris, kas var bloķēt mūsu instalēšanas programmu, neļaujot tai atvērt vajadzīgo portu tīkla ierīču meklēšanai. Šādā gadījumā manuāli atveriet portu 22161 vai īslaicīgi atspējojiet ugunsmūri, kad lietojat ierīci.
Drukājot vairāk par vienu kopiju, izdrukāt otru kopiju neizdodas.	Problēma rodas sistēmā Ubuntu 12.04, standarta CUPS filtra “pdftops” dēļ. Atjauniniet pakotnes “cups-filters” saturu uz versiju 1.0.18, lai novērstu problēmu (“pdftops” ir pakotnes “cups-filters” daļa).
Dialoglodziņā Print (Drukāšana) nevar noņemt atzīmi no opcijas Collate (Sašķirot).	Dažās ierīcēs drukāšanas dialoglodziņam GNOME rodas sašķirošanas opcijas problēma. Risinājums: iestatiet sašķirošanas opcijas noklusējuma vērtību uz **False** (Aplama), izmantojot sistēmas drukāšanas utilītu (programmā Terminal izpildiet komandu “system-config-printer”).
Veicot drukāšanu, vienmēr tiek izmantots divpusējās drukas režīms.	Divkāršās drukas problēma radās sistēmas Ubuntu 9.10 CUPS pakotnē. Atjauniniet CUPS versiju uz 1.4.1-5ubuntu2.2.
Printeris netika pievienots, izmantojot sistēmas drukāšanas utilītu.	Problēma rodas sistēmā Debian 7, jo tās pakotnē “system-config-printer” ir kļūda (sk. http://bugs.debian.org/cgi-bin/bugreport.cgi?bug=662813 Debian kļūmju izsekošanas sistēmā). Izmantojiet citu printera pievienošanas veidu (piemēram, CUPS WebUI).

Operētājsistēmas problēmas

Stāvoklis	Ieteiktie risinājumi
Papīra izmēra un lapas orientācijas iestatījumi drukāšanas dialoglodziņā ir atspējoti, ja teksta faili ir atvērti.	Problēma rodas sistēmā Fedora 19 un ir saistīta ar tās teksta redaktoru “leafpad”. Izmantojiet citu teksta redaktoru (piemēram, “gedit”).

Lai iegūtu plašāku informāciju par operētājsistēmas Linux kļūdu paziņojumiem, skatiet Linux lietotāja rokasgrāmatu, kas ir iekļauta jūsu datora komplektācijā.

Visbiežāk izplatītās PostScript problēmas

Tālāk minētās problēmas ir raksturīgas PS valodai, un tās var rasties, ja printerī tiek lietotas vairākas valodas.

Problēma	Iespējamais cēlonis	Risinājums
Nevar izdrukāt PostScript failu	Iespējams, PostScript draiveris ir instalēts nepareizi.	• Instalējiet PostScript draiveri (sk. "Programmatūras instalēšana" 155. lpp). • Izdrukājiet konfigurācijas lapu un pārbaudiet, vai PS versija ir pieejama drukāšanai. • Ja problēma atkārtojas, sazinieties ar klientu apkalpošanas centra pārstāvi.

Operētājsistēmas problēmas

Problēma	Iespējamais cēlonis	Risinājums
Tiek izdrukāta atskaite Ierobežojuma pārbaudes kļūda	Drukāšanas darbs ir bijis par sarežģītu.	Iespējams, ir jāsamazina sarežģītības pakāpe vai jāpievieno papildu atmiņa.
Tiek izdrukāta PostScript kļūdas lapa	Drukāšanas darbs, iespējams, nav PostScript.	Pārbaudiet, vai drukāšanas darbs ir PostScript darbs. Pārbaudiet, vai lietojumprogrammai bija vajadzīga iestatīšana vai arī uz ierīci bija jānosūta PostScript iesākumfails.
Draiverī nav izvēlēta papildu tekne	Printera draiveris nav konfigurēts, lai atpazītu papildu tekni.	Atveriet PostScript draivera rekvizītus, atlasiet cilni **Device Options** un iestatiet teknes opciju (sk. "Funkcijas Device Options iestatīšana" 88. lpp).
Drukājot dokumentu operētājsistēmā Mac ar programmu Acrobat Reader 6.0 vai jaunāku tās versiju, krāsas netiek drukātas pareizi.	Printera draivera izšķirtspējas iestatījums, iespējams, atšķiras no Acrobat Reader iestatījuma.	Pārliecinieties, vai ierīces printera draivera izšķirtspējas iestatījums atbilst Acrobat Reader iestatījumam.

Contact SAMSUNG worldwide

If you have any comments or questions regarding Samsung products, contact the Samsung customer care center.

Country/Region	Customer Care Center	WebSite
ALGERIA	021 36 11 00	www.samsung.com/n_africa/support
ANGOLA	91-726-7864	www.samsung.com/support
ARGENTINE	0800-333-3733	www.samsung.com/ar/support
ARMENIA	0-800-05-555	www.samsung.com/support
AUSTRALIA	1300 362 603	www.samsung.com/au/support
AUSTRIA	0800 - SAMSUNG (0800 - 7267864)	www.samsung.com/at/support
AZERBAIJAN	088-55-55-555	www.samsung.com/support
BAHRAIN	8000-4726	www.samsung.com/ae/support (English) www.samsung.com/ae_ar/support (Arabic)

Country/Region	Customer Care Center	WebSite
BELARUS	810-800-500-55-500	www.samsung.com/support
BANGLADESH	09612300300 – non toll free	www.samsung.com/in/support
BELGIUM	02-201-24-18	www.samsung.com/be/support (Dutch) www.samsung.com/be_fr/support (French)
BOLIVIA	800-10-7260	www.samsung.com/cl/support
BOSNIA	051 133 1999	www.samsung.com/support
BOTSWANA	8007260000	www.samsung.com/support
BRAZIL	0800-124-421 (Demais cidades e regiões) 4004-0000 (Capitais e grandes centros)	www.samsung.com/br/support
BULGARIA	07001 33 11 ,sharing cost	www.samsung.com/bg/support
BURUNDI	200	www.samsung.com/support

Contact SAMSUNG worldwide

Country/Region	Customer Care Center	WebSite
CAMEROON	7095- 0077	www.samsung.com/ africa_fr/support
CANADA	1-800-SAMSUNG (726-7864)	www.samsung.com/ ca/support(English) www.samsung.com/ ca_fr/support (French)
CHILE	800-SAMSUNG (726-7864) [HHP] 02-24828200	www.samsung.com/ cl/support
CHINA	400-810-5858	www.samsung.com/ cn/support
COLOMBIA	Bogotá 600 12 72Gratis desde cualquier parte del país 01 8000 112 112 ó desde su celular #SAM(726)	www.samsung.com/ co/support
COSTA RICA	0-800-507-7267 00-800-1-SAMSUNG (726-7864)	www.samsung.com/ latin/support (Spanish) www.samsung.com/ latin_en/support (English)
CROATIA	062 726 786	www.samsung.com/ hr/support

Country/Region	Customer Care Center	WebSite
Cote D' Ivoire	8000 0077	www.samsung.com/ africa_fr/support
CYPRUS	8009 4000 only from landline,toll free	www.samsung.com/ gr/support
CZECH	800-SAMSUNG (800-726786)	www.samsung.com/ cz/support
DENMARK	70 70 19 70	www.samsung.com/ dk/support
DOMINICA	1-800-751-2676	www.samsung.com/ latin/support (Spanish) www.samsung.com/ latin_en/support (English)
DRC	499999	www.samsung.com/ support
ECUADOR	1-800-10-72670 1-800-SAMSUNG (72-6786)	www.samsung.com/ latin/support (Spanish) www.samsung.com/ latin_en/ support(English)

Contact SAMSUNG worldwide

Country/Region	Customer Care Center	WebSite
EGYPT	08000-726786 16580	www.samsung.com/eg/support
EIRE	0818 717100	www.samsung.com/ie/support
EL SALVADOR	800-6225	www.samsung.com/latin/support (Spanish) www.samsung.com/latin_en/support (English)
ESTONIA	800-7267	www.samsung.com/ee/support
FINLAND	030-6227 515	www.samsung.com/fi/support
FRANCE	01 48 63 00 00	www.samsung.com/fr/support

Country/Region	Customer Care Center	WebSite
GERMANY	0180 6 SAMSUNG bzw. 0180 6 7267864* [HHP] 0180 6 M SAMSUNG bzw. 0180 6 67267864* (*0,20 €/Anruf aus dem dt. Festnetz, aus dem Mobilfunk max. 0,60 €/Anruf)	www.samsung.com/de/support
GEORGIA	8-800-555-555	www.samsung.com/support
GHANA	0800-10077 0302-200077	www.samsung.com/africa_en/support
GREECE	80111-SAMSUNG (80111 726 7864) only from land line(+30) 210 6897691 from mobile and land line	www.samsung.com/gr/support
GUATEMALA	1-800-299-0013 1-800-299-0033	www.samsung.com/latin/support (Spanish) www.samsung.com/latin_en/support (English)

Contact SAMSUNG worldwide

Country/Region	Customer Care Center	WebSite
HONDURAS	800-2791-9267 800-2791-9111	www.samsung.com/latin/support (Spanish) www.samsung.com/latin_en/support (English)
HONG KONG	(852) 3698-4698	www.samsung.com/hk/support (Chinese) www.samsung.com/hk_en/support (English)
HUNGARY	0680SAMSUNG (0680-726-786)0680PREMIUM (0680-773-648)	www.samsung.com/hu/support
INDIA	1800 3000 8282 - Toll Free1800 266 8282 - Toll Free	www.samsung.com/in/support
INDONESIA	0800112888 021-56997777	www.samsung.com/id/support
IRAN	021-8255	www.samsung.com/iran/support
ITALIA	800-SAMSUNG (800.7267864)[HHP] 800.Msamsung (800.67267864)	www.samsung.com/it/support

Country/Region	Customer Care Center	WebSite
JAMAICA	1-800-234-7267 1-800-SAMSUNG (726-7864)	www.samsung.com/latin/support
JAPAN	0120-327-527	www.samsung.com/jp/support
JORDAN	800-22273 06 5777444	www.samsung.com/levant/support (English)
KAZAKHSTAN	8-10-800-500-55-500 (GSM:7799,VIP care 7700))	www.samsung.com/support
KENYA	0800 545 545	www.samsung.com/support
KUWAIT	183-2255 (183-CALL)	www.samsung.com/ae/support (English) www.samsung.com/ae_ar/support (Arabic)
KYRGYZSTAN	00-800-500-55-500	www.samsung.com/kz_ru/support
LATVIA	8000-7267	www.samsung.com/lv/support
LITHUANIA	8-800-77777	www.samsung.com/lt/support

Contact SAMSUNG worldwide

Country/Region	Customer Care Center	WebSite
LUXEMBURG	261 03 710	www.samsung.com/support
MACEDONIA	023 207 777	
MALAYSIA	1800-88-9999	www.samsung.com/my/support
MEXICO	01-800-SAMSUNG (726-7864)	www.samsung.com/mx/support
MOLDOVA	0-800-614-40	www.samsung.com/support
MONGOLIA	7-800-555-55-55	www.samsung.com/support
MONTENEGRO	020 405 888	www.samsung.com/support
MOROCCO	080 100 2255	www.samsung.com/n_africa/support
MOZAMBIQUE	847267864 / 827267864	www.samsung.com/support
NAMIBIA	08 197 267 864	www.samsung.com/support
NIGERIA	0800-726-7864	www.samsung.com/africa_en/support

Country/Region	Customer Care Center	WebSite
NETHERLANDS	0900-SAMSUNG (0900-7267864) (€ 0,10/min)	www.samsung.com/nl/support
NEW ZEALAND	0800 SAMSUNG (0800 726 786)	www.samsung.com/nz/support
NICARAGUA	00-1800-5077267	www.samsung.com/latin/support(Spanish) www.samsung.com/latin_en/support (English)
NORWAY	815-56 480	www.samsung.com/no/support
OMAN	800-SAMSUNG (726-7864)	www.samsung.com/ae/support (English) www.samsung.com/ae_ar/support (Arabic)
PAKISTAN	0800-Samsung (72678)	www.samsung.com/pk/support

Contact SAMSUNG worldwide

Country/Region	Customer Care Center	WebSite
PANAMA	800-7267 800-0101	www.samsung.com/latin/support (Spanish) www.samsung.com/latin_en/support (English)
PARAGUAY	009-800-542-0001	www.samsung.com/latin/support (Spanish) www.samsung.com/latin_en/support (English)
PERU	0-800-777-08 Desde celulares por favor llamar al número 336 8686	www.samsung.com/pe/support
PHILIPPINES	1-800-10-7267864 [PLDT]1-800-8-7267864 [Globe landline and Mobile]02-4222111 [Other landline]	www.samsung.com/ph/support

Country/Region	Customer Care Center	WebSite
POLAND	0 801-172-678* lub +48 22 607-93-33 **[HHP] 0 801-672-678* lub +48 22 607-93-33***(całkowity koszt połączenia jak za 1 impuls według taryfy operatora)** (koszt połączenia według taryfy operatora)	www.samsung.com/pl/support
PORTUGAL	808 20 7267	www.samsung.com/pt/support
PUERTO RICO	1-800-682-3180	www.samsung.com/latin/support (Spanish) www.samsung.com/latin_en/support (English)
QATAR	800-2255 (800-CALL)	www.samsung.com/ae/support (English) www.samsung.com/ae_ar/support (Arabic)
RWANDA	9999	www.samsung.com/support
ROMANIA	08008 SAMSUNG (08008 726 7864)TOLL FREE No.	www.samsung.com/ro/support

Contact SAMSUNG worldwide

Country/Region	Customer Care Center	WebSite
RUSSIA	8-800-555-55-55	www.samsung.com/ru/support
SAUDI ARABIA	920021230	www.samsung.com/sa/support www.samsung.com/sa_en/support (English)/
SENEGAL	800-00-0077	www.samsung.com/africa_fr/support
SERBIA	011 321 6899	www.samsung.com/rs/support
SINGAPORE	1800-SAMSUNG (726-7864)	www.samsung.com/sg/support
SLOVENIA	080 697 267090 726 786	www.samsung.com/rs/si
SLOVAKIA	0800 - SAMSUNG(0800-726 786)	www.samsung.com/sk/support
SOUTH AFRICA	0860 SAMSUNG (726-7864)	www.samsung.com/support
SPAIN	0034902172678[HHP] 0034902167267	www.samsung.com/es/support
SUDAN	1969	www.samsung.com/support

Country/Region	Customer Care Center	WebSite
SWEDEN	0771 726 7864 (SAMSUNG)	www.samsung.com/es/support
SWITZERLAND	0848 726 78 64 (0848-SAMSUNG)	www.samsung.com/ch/support (German) www.samsung.com/ch_fr/support (French)
SYRIA	18252273	www.samsung.com/levant/support (English)
TADJIKISTAN	8-10-800-500-55-500	www.samsung.com/support
TAIWAN	0800-32-9999	www.samsung.com/tw/support
TANZANIA	0685 88 99 00	www.samsung.com/support
THAILAND	0-2689-3232,1800-29-3232	www.samsung.com/th/support
TRINIDAD & TOBAGO	1-800-SAMSUNG (726-7864)	www.samsung.com/latin/support (Spanish) www.samsung.com/latin_en/support (English)

Contact SAMSUNG worldwide

Country/Region	Customer Care Center	WebSite
TURKEY	444 77 11	www.samsung.com/tr/support
TUNISIA	80-1000-12	www.samsung.com/n_africa/support
U.A.E	800-SAMSUNG (726-7864)	www.samsung.com/ae/support (English) www.samsung.com/ae_ar/support (Arabic)
U.K	0330 SAMSUNG (7267864)	www.samsung.com/uk/support
U.S.A -Consummer Electonics	1-800-SAMSUNG (726-7864)	www.samsung.com/us/support
U.S.A (Mobile Phones)	1-800-SAMSUNG (72-6786) [HHP] 1-888-987-HELP(4357)	www.samsung.com/us/support
UGANDA	0800 300 300	www.samsung.com/support

Country/Region	Customer Care Center	WebSite
UKRAINE	0-800-502-000	www.samsung.com/ua/support (Ukrainian) www.samsung.com/ua_ru/support (Russian)
URUGUAY	000- 405-437-33	www.samsung.com/latin/support(Spanish) www.samsung.com/latin_en/support(English)
UZBEKISTAN	8-10-800-500-55-500	www.samsung.com/support
VENEZUELA	0-800-SAMSUNG (726-7864)	www.samsung.com/ve/support
VIETNAM	1800 588 889	www.samsung.com/vn/support
ZAMBIA	0211 350370	www.samsung.com/support

Glosārijs

Šis glosārijs palīdzēs iepazīt izstrādājumu, jo tajā iekļauta terminoloģija, kas saistīta ar drukāšanu un lietota šajā lietotāja rokasgrāmatā.

802.11

802.11 ir bezvadu lokālā tīkla (WLAN) sakaru standartu kopa, ko izstrādājusi IEEE LAN/MAN standartu komiteja (IEEE 802).

802.11b/g/n

802.11b/g/n tehnoloģijā var izmantot vienu un to pašu aparatūru un lietot 2,4 GHz frekvences joslu. 802.11b atbalsta līdz pat 11 Mb/s lielu joslas platumu, bet 802.11n atbalsta līdz pat 150 Mb/s lielu joslas platumu. 802.11b/g/n ierīcēs reizēm var rasties traucējumi, ko rada mikroviļņu krāsnis, bezvadu tālruņi un Bluetooth ierīces.

Piekļuves punkts

Piekļuves punkts (AP) vai bezvadu piekļuves punkts (WAP) ir ierīce, kas bezvadu lokālajā tīklā (WLAN) savieno bezvadu sakaru ierīces un ir centrālais WLAN radio signālu pārraidītājs un uztvērējs.

ADF

Automātiskais dokumentu padevējs (ADF) ir skenēšanas iekārta, kas automātiski padod jaunu papīra loksni, lai ierīce uzreiz varētu noskenēt noteiktu dokumentu daudzumu.

AppleTalk

AppleTalk ir patentēts protokolu komplekts, ko datoru tīklošanai izstrādājis uzņēmums Apple, Inc. Tas bija iekļauts pirmajā Mac datorā (1984. gadā); šobrīd tā vietā Apple lieto TCP/IP tīklošanu.

Bitu Dziļums

Datorgrafikas termins, ar ko apzīmē bitu skaitu, kas lietots, lai bitkartētā attēlā attēlotu viena pikseļa krāsu. Jo lielāks krāsu dziļums, jo plašāks dažādu krāsu klāsts. Palielinoties bitu skaitam, iespējamo krāsu skaits krāsu kartei kļūst nepraktiski liels. 1 bita krāsa parasti tiek dēvēta par vienkrāsainu jeb melnbaltu.

BMP

Bitkartēts grafikas formāts, ko iekšēji lieto Microsoft Windows grafikas apakšsistēma (GDI) un ko šajā platformā parasti lieto kā vienkāršu grafikas faila formātu.

BOOTP

Sāknēšanas Protokols. Tīkla protokols, ko lieto tīkla klients, lai automātiski iegūtu IP adresi. To parasti veic datora vai tajā darbojošās operētājsistēmas sāknēšanas procesā. BOOTP serveri katram klientam piešķir IP adresi no adrešu pūla. BOOTP ļauj darbstaciju datoriem bez diska iegūt IP adresi pirms operētājsistēmas ielādēšanas.

CCD

Lādiņsaistes matrice (CCD) ir aparatūra, kas ļauj veikt skenēšanu. CCD fiksēšanas mehānismu izmanto arī, lai fiksētu CCD moduli un nepieļautu bojājumu rašanos ierīces pārvietošanas laikā.

Komplektēšana

Komplektēšana ir process, kurā vairāku kopiju drukas darbi tiek drukāti komplektos. Ja ir atlasīta komplektēšana, pirms papildu kopiju drukāšanas ierīce izdrukā pilnu komplektu.

Vadības Panelis

Vadības panelis ir līdzena, parasti vertikāla zona, kurā izkārtoti vadības vai pārraudzības instrumenti. Tie parasti novietoti ierīces priekšpusē.

Aizpildījums

Tas ir drukāšanas termins, ko izmanto kā tonera izlietojuma mērvienību drukājot. Piemēram, 5% aizpildījums nozīmē, ka 5% no A4 formāta papīra aizņem attēls vai teksts. Tādēļ, ja uz papīra vai oriģināla ir sarežģīti attēli vai daudz teksta, aizpildījums ir lielāks, un tonera izlietojums ir tikpat liels, cik aizpildījums.

CSV

Komatatdalītās vērtības (CSV). CSV ir faila formāta tips, ko lieto datu apmaiņā starp atšķirīgām lietojumprogrammām. Tā kā šis faila formāts tiek lietots programmā Microsoft Excel, tas ir kļuvis par sava veida nozares standartu, arī platformās, ko nav izstrādājusi korporācija Microsoft.

DADF

Abpusējās drukas automātiskais dokumentu padevējs (DADF) ir skenēšanas iekārta, kas automātiski padod un apvērš jaunu papīra loksni, lai ierīce varētu noskenēt abas papīra puses.

Noklusējums

Vērtība vai iestatījums, kas ir spēkā, kad printeris ir tikko izņemts no iepakojuma, tiek atiestatīts vai inicializēts.

DHCP

Dinamiskais resursdatora konfigurācijas protokols (DHCP) ir klientservera tīklošanas protokols. DHCP serveris nodrošina konfigurācijas parametrus, kas raksturīgi DHCP klienta resursdatoram, parasti pieprasot informāciju, kas nepieciešama, lai klienta resursdators varētu piedalīties IP tīklā. DHCP nodrošina arī mehānismu, ar ko klienta resursdatoriem piešķir IP adreses.

DIMM

Divrindu atmiņas modulis (DIMM) ir neliela shēmas plate, kurā ievietota atmiņa. DIMM tiek glabāti visi ierīces dati, piemēram, drukāšanas dati un saņemtā faksa dati.

DLNA

Mājas tīkliem paredzēta ciparu tīklu alianse (DLNA) ir standarts, kas ļauj mājas tīklā esošām ierīcēm koplietot informāciju tīklā vienai ar otru.

DNS

Domēna nosaukumu serveris (DNS) ir sistēma, kurā tiek glabāta informācija, kas saistīta ar domēnu nosaukumiem dalītā datu bāzē tīklos, piemēram, internetā.

Punktmatricas Printeris

Punktmatrices printeris ir datora printera tips ar drukas galviņu, kas virzās pa lapu uz priekšu un atpakaļ un drukā ar triecienu, sitot ar tinti samitrinātu auduma lenti pret papīru, līdzīgi kā rakstāmmašīnā.

DPI

Punkti collā (DPI) ir izšķirtspējas mērvienība, ko lieto skenēšanā un drukāšanā. Parasti lielāks DPI nozīmē lielāku izšķirtspēju, labāk saskatāmas attēla detaļas un lielāku faila lielumu.

DRPD

Atšķirīgu Zvanu Noteikšana. Atšķirīgu Zvanu noteikšana ir tālruņa sakaru uzņēmuma pakalpojums, kas lietotājam ļauj vienā tālruņa līnijā izmantot vairākus atšķirīgus tālruņa numurus.

Abpusēja druka

Mehānisms, kas automātiski apvērš papīra loksni, lai ierīce varētu apdrukāt (vai skenēt) abas papīra puses. Printeris, kurā ir Abpusējās drukas mehānisms, viena drukāšanas cikla laikā var drukāt uz abām papīra pusēm.

Noslodzes Cikls

Noslodzes cikls ir lapu skaits mēnesī, kas neietekmē printera veiktspēju. Parasti printeriem ir darbmūža ilguma ierobežojums, piemēram, lapas gadā. Darbmūža ilgums nozīmē vidējo izdruku kapacitāti, parasti garantijas perioda laikā. Piemēram, ja noslodzes cikls ir 48 000 lapas mēnesī, tad, pieņemot, ka mēnesī ir 20 darba dienas, printera ierobežojums ir 2 400 lapas dienā.

ECM

Kļūdu labošanas režīms (ECM) ir neobligāts pārsūtīšanas režīms, kas iebūvēts 1 klases faksa aparātos vai faksa modemos. Tas automātiski nosaka un izlabo kļūdas faksa pārsūtīšanas procesā, ko reizēm rada tālruņa līnijas traucējumi.

Emulācija

Emulācija ir tehnisks paņēmiens, kurā ar vienu ierīci iegūst tādus pašus rezultātus kā ar citu ierīci.

Emulators imitē vienas sistēmas funkcijas citā sistēmā, lai šī otra sistēma darbotos tāpat kā pirmā sistēma. Emulācijas mērķis ir precīza ārējas uzvedības atveide, tā atšķiras no simulācijas, kurā tiek simulēts abstrakts sistēmas modelis, bieži ņemot vērā tā iekšējo stāvokli.

Ethernet

Ethernet ir kadru struktūras datoru tīklošanas tehnoloģija lokālajiem tīkliem (LAN). Tā nosaka OSI modeļa fiziskā slāņa vadojumu un signalizēšanu un multivides piekļuves vadības (MAC)/datu posma slāņa kadru formātus un protokolus. Ethernet lielākoties ir standartizēts kā IEEE 802.3. Kopš 1990 gadiem tas kļuvis par visvairāk lietoto LAN tehnoloģiju.

EtherTalk

Protokolu komplekts, ko datoru tīklošanai izstrādājis uzņēmums Apple Computer. Tas bija iekļauts pirmajā Mac datorā (1984. gadā); šobrīd tā vietā Apple lieto TCP/IP tīklošanu.

FDI

Ārējo ierīču interfeiss (FDI) ir ierīcē iebūvēta karte, kas ļauj pievienot trešās puses ierīces, piemēram, ierīces ar monētu mehānismu vai karšu lasītājus. Tādējādi ar printeri var sniegt drukāšanas pakalpojumus par maksu.

FTP

Failu pārsūtīšanas protokols (FTP) ir bieži lietots failu apmaiņas protokols jebkurā tīklā, kas atbalsta TCP/IP protokolu (piemēram, internetā vai iekštīklā).

Glosārijs

Termofiksēšanas Bloks

Lāzerprintera daļa, kas uzkausē toneri uz apdrukājamā materiāla. To veido karsts rullītis un spiediena rullītis. Kad toneris ir pārnests uz papīra, termofiksēšanas bloks ar karstumu un spiedienu to nofiksē uz papīra, tādēļ no lāzerprintera izvadītais papīrs ir silts.

Vārteja

Savienojums starp datortīkliem vai starp datortīklu un tālruņa līniju. Tas ir ļoti izplatīts, jo pieeju citam datoram vai tīklam sniedz dators vai tīkls.

Pelēkuma skala

Pelēkie toņi, kas attēlo gaišās un tumšās daļas attēlā, ja krāsaini attēli tiek pārvērsti pelēkajos toņos. Krāsas tiek attēlotas kā dažādi pelēkie toņi.

Pustoņi

Attēla tips, kas līdzinās pelēko toņu attēlam, jo tajā izmantots dažāds punktu skaits. Intensīvu krāsu zonas veido liels punktu skaits, gaišākas zonas veido mazāks punktu skaits.

Lielapjoma atmiņas ierīce

Lielapjoma atmiņas ierīci, bieži dēvēta arī par cieto disku, ir energoneatkarīga atmiņas ierīce, kurā ātri rotējošās platēs ar magnētisku virsmu tiek glabāti digitāli kodēti dati.

IEEE

Elektronikas un elektrotehnikas inženieru institūts (IEEE) ir starptautiska profesionāla bezpeļņas organizācija, kas darbojas elektrotehnoloģiju attīstības jomā.

IEEE 1284

Paralēlā porta standartu 1284 izstrādāja Elektronikas un elektrotehnikas inženieru institūts (IEEE). Ar terminu “1284-B” apzīmē īpašu savienotāja tipu paralēlā kabeļa galā, kas tiek savienots ar perifērijas ierīci (piemēram, printeri).

Iekštīkls

Privāts tīkls, kurā izmantoti Interneta Protokoli, tīkla savienojamība un, iespējams, publiskā telekomunikāciju sistēma, lai organizācijas darbinieki varētu droši koplietot daļu no organizācijas informācijas vai darbībām. Reizēm šis termins attiecas tikai uz visredzamāko pakalpojumu — iekšējo vietni.

IP adrese

Interneta protokola (IP) adrese ir unikāls numurs, ar ko ierīces cita citu identificē un sazinās tīklā, kurā izmantots interneta protokola standarts.

IPM

Attēli minūtē (IPM) ir printera darbības ātruma mērīšanas veids. IPM ātrums norāda, cik daudz vienpusēju lokšņu printeris var izdrukāt vienā minūtē.

IPP

Interneta drukāšanas protokols (IPP) ir drukāšanas, drukas darbu pārvaldīšanas, apdrukājamā papīra lieluma, izšķirtspējas un citu vienumu standarta protokols. IPP var lietot lokāli vai internetā simtiem printeru. Tas atbalsta piekļuves vadību, autentifikāciju un šifrēšanu, tādēļ tas ir plašāk izmantojams un drošāks drukāšanas risinājums nekā vecāki protokoli.

IPX/SPX

Ar IPX/SPX apzīmē Intertīkla Pakešu Apmaiņu/Secīgo Pakešu Apmaiņu. Tas ir tīklošanas protokols, ko lieto operētājsistēmās Novell NetWare. IPX un SPX nodrošina savienojuma pakalpojumus līdzīgi kā TCP/IP; IPX protokols ir līdzīgs IP protokolam, bet SPX — TCP protokolam. IPX/SPX galvenokārt tika izstrādāts lokālajiem tīkliem (LAN), tas ir ļoti efektīvs protokols šim nolūkam (parasti tā veiktspēja lokālajā tīklā ir lielāka nekā TCP/IP veiktspēja).

ISO

Starptautiskā standartizācijas organizācija (ISO) ir starptautiska standartu izstrādāšanas institūcija, ko veido valstu standartu institūciju pārstāvji. Tā izstrādā vispasaules rūpniecības un komerciālos standartus.

ITU-T

Starptautiskā telekomunikāciju savienība ir starptautiska organizācija, kas nodibināta, lai standartizētu un regulētu starptautisko radiokomunikāciju un telekomunikāciju. Tās galvenajos pienākumos ietilpst standartu izstrādāšana, radiofrekvenču spektra piešķiršana un starpsavienojumu pasākumu organizēšana starp dažādām valstīm, lai varētu veikt starptautiskus tālruņa zvanus. Nosaukuma ITU-T daļa “-T” nozīmē telekomunikāciju.

ITU-T diagramma Nr. 1

ITU-T izdota standartizēta pārbaudes diagramma par dokumentu faksimilu pārsūtīšanu.

JBIG

Apvienotās divlīmeņu attēlu ekspertu grupas standarts (JBIG) ir attēlu saspiešanas standarts, kurā attēls tiek saspiests, nezaudējot precizitāti un kvalitāti. Standarts izstrādāts bināro attēlu, īpaši faksu, saspiešanai, bet to var lietot arī citiem attēliem.

JPEG

Apvienotās fotoekspertu grupas standarts (JPEG) ir visbiežāk lietotā fotoattēlu zudumradošās saspiešanas standarta metode. Tas ir formāts, ko lieto fotoattēlu glabāšanai un pārsūtīšanai globālajā tīmeklī.

LDAP

Direktoriju vieglpiekļuves protokols (LDAP) ir tīklošanas protokols, kas paredzēts TCP/IP vidē darbojošos direktoriju pakalpojumu vaicājumiem un modificēšanai.

LED

Gaismas diode (LED) ir pusvadītāja ierīce, kas norāda ierīces statusu.

MAC adrese

Vides piekļuves vadības (MAC) adrese ir unikāls identifikators, kas saistīts ar tīkla adapteri. MAC adrese ir unikāls 48 bitu identifikators, ko parasti pieraksta ar 12 heksadecimālām rakstzīmēm, kas sagrupētas pāros (piemēram, 00-00-0c-34-11-4e). Šo adresi aparatūras ražotājs parasti iekodē tīkla interfeisa kartē (NIC), un maršrutētāji to lieto kā iekārtu atrašanās vietas noteikšanas palīglīdzekli lielos tīklos.

MFP

Daudzfunkcionāla perifērijas ierīce (MFP) ir biroja iekārta, kurā apvienotas printera, kopētāja, faksa aparāta, skenētāja un citas funkcijas.

MH

Modificētā Hafmana kodēšana (MH) ir saspiešanas metode, ar kuru tiek samazināts datu apjoms, kas jāpārsūta starp faksa aparātiem, lai pārsūtītu attēlu atbilstoši ITU-T standartam T.4. MH ir simbolu secības kodēšanas shēma, kas balstīta uz kodu grāmatu, un optimizēta, lai efektīvi saspiestu tukšo vietu. Tā kā vairumu faksu veido tukšas vietas, tādējādi tiek minimizēts lielākās daļas faksu pārsūtīšanas laiks.

MMR

Modificēta modificētā lasīšanas kodēšana (MMR) ir saspiešanas metode, kas ieteikta ITU-T standartā T.6.

Modems

Ierīce, kas modulē nesēja signālu, lai kodētu ciparu informāciju, un demodulē nesēja signālu, lai atkodētu pārraidīto informāciju.

MR

Modificētā lasīšanas kodēšana (MR) ir saspiešanas metode, kas ieteikta ITU-T standartā T.4. MR kodē pirmo noskenēto rindiņu, izmantojot MH metodi. Nākamā rindiņa tiek salīdzināta ar pirmo, tiek noteiktas atšķirības, kas pēc tam tiek kodētas un pārraidītas.

NetWare

Tīkla operētājsistēma, ko izstrādājis uzņēmums Novell, Inc. Sākotnēji tajā tika lietots kooperatīvais vairākuzdevumu režīms, lai datorā darbinātu dažādus pakalpojumus, bet tīkla protokolu pamatā tika izmantots prototipa Xerox XNS steks. Pašlaik NetWare atbalsta gan TCP/IP, gan IPX/SPX protokolus.

OPC

Organiskais fotovadītājs (OPC) ir mehānisms, kas drukai izveido virtuālu attēlu, izmantojot lāzerprintera izstaroto lāzera staru; parasti tas ir zaļā vai rūsas krāsā un cilindriskas formas.

Attēlu apstrādes ierīce, kuras cilindra virsma ar laiku, printerim darbojoties, nolietojas, tādēļ cilindrs ir pareizi jānomaina, jo, saskaroties ar kasetnes attīstītājsuku, tīrīšanas mehānismu un papīru, cilindrs sāk nolietoties.

Oriģināls

Pirmais eksemplārs, piemēram, dokumenta, fotogrāfijas, teksta un cita materiāla pirmais eksemplārs, kas tiek kopēts, reproducēts vai pārveidots, lai izgatavotu citus eksemplārus, bet kas pats nav kopēts vai atvasināts no cita materiāla.

OSI

Atvērto sistēmu starpsavienojums (OSI) ir komunikāciju modelis, ko izstrādājusi Starptautiskā Standartizācijas Organizācija (ISO). OSI piedāvā standarta modulāru pieeju tīkla izveidei, sadalot nepieciešamo sarežģīto funkciju komplektu atsevišķos pārvaldāmos funkcionālajos slāņos. Šie slāņi ir šādi (no augšējā slāņa līdz apakšējam): lietojumslānis, attēlošanas, sesijas, transporta, tīkla, datu posma un fiziskais slānis.

PABX

Privātā automātiskā atzara centrāle (PABX) ir automātiska tālruņu komutācijas sistēma privātā uzņēmumā.

PCL

Printera komandvaloda (PCL) ir lappuses aprakstvaloda (PDL), kuru kā printera protokolu izstrādājis uzņēmums HP un kura kļuvusi par nozares standartu. PCL sākotnēji tika izstrādāta pirmajiem strūklprinteriem, taču tagad tā ir izlaista dažādos līmeņos termoprinteriem, punktmatrices printeriem un lāzera printeriem.

PDF

Portatīvā Dokumenta Formāts (PDF) ir patentēts faila formāts, ko izstrādājis uzņēmums Adobe Systems, lai attēlotu divdimensiju dokumentus formātā, kas nav atkarīgs no ierīces un izšķirtspējas.

PostScript

PostScript (PS) ir lappuses aprakstvaloda un programmēšanas valoda, ko galvenokārt izmanto elektronikas un datorizdevniecības jomās. Tā tiek izmantota interpretatorā, lai ģenerētu attēlu.

Printera draiveris

Programma, ko lieto, lai no datora nosūtītu komandas un pārsūtītu datus uz printeri.

Apdrukājamais Materiāls

Materiāli, piemēram, papīrs, aploksnes, etiķetes un transparenti, ko var lietot printerī, skenerī, faksa aparātā vai kopētājā.

PPM

Lapas minūtē (PPM) ir printera darbības ātruma mērīšanas metode, t.i. lapu skaits, ko printeris var izdrukāt vienā minūtē.

PRN fails

Ierīces draivera interfeiss, kas programmatūrai ļauj sadarboties ar ierīces draiveri, izmantojot standarta ievadizvades sistēmas izsaukumus, kas vienkāršo daudzus uzdevumus.

Protokols

Standartu kopums, kas vada vai iespējo savienojumu, komunikāciju un datu pārraidi starp diviem skaitļošanas galapunktiem.

PS

Sk. PostScript.

PSTN

Publiskais komutējamais tālruņu tīkls (PSTN) ir pasaules publiskais ķēžu komutācijas tālruņu tīkls, kas ražošanas telpās parasti tiek maršrutēts ar komutatoru.

RADIUS

Iezvanes lietotāju attālās autentifikācijas pakalpojums (RADIUS) ir attālās lietotāju autentifikācijas un uzskaites protokols. Izmantojot protokolu RADIUS, iespējams centralizēti pārvaldīt autentifikācijas datus, piemēram, lietotājvārdus un paroles, lietojot koncepciju AAA (autentifikācija, autorizācija un uzskaite), lai pārvaldītu piekļuvi tīklam.

Izšķirtspēja

Attēla asums, ko mēra punktos collā (DPI). Jo lielāks DPI, jo lielāka izšķirtspēja.

SMB

Servera ziņojumu bloks (SMB) ir tīkla protokols, ko galvenokārt lieto failu, printeru, seriālo portu un dažāda veida komunikācijas koplietošanai starp tīkla mezgliem. Tas nodrošina arī autentificētu starpprocesu komunikācijas mehānismu.

SMTP

Vienkāršais pasta pārsūtīšanas protokols (SMTP) ir e-pasta pārsūtīšanas standarts internetā. SMTP ir samērā vienkāršs teksta bāzes protokols, kurā tiek norādīts viens vai vairāki ziņojuma saņēmēji, pēc tam ziņojuma teksts tiek pārsūtīts. Tas ir klientservera protokols, kurā klients nosūta e-pasta ziņojumu serverim.

SSID

Pakalpojumu kopas identifikators (SSID) ir bezvadu lokālā tīkla (WLAN) nosaukums. Visas bezvadu ierīces WLAN tīklā lieto vienu un to pašu SSID identifikatoru, lai sazinātos cita ar citu. SSID identifikatori ir reģistrjutīgi un to maksimālais garums ir 32 rakstzīmes.

Apakštīkla Maska

Apakštīkla masku lieto kopā ar tīkla adresi, lai noteiktu, kura adreses daļa ir tīkla adrese, bet kura — resursdatora adrese.

TCP/IP

Pārraides vadības protokols (TCP) un Interneta Protokols (IP); komunikācijas protokolu kopa, kurā ieviests protokolu steks, saskaņā ar kuru darbojas internets un lielākā daļa komerctīklu.

TCR

Pārraides apstiprināšanas atskaitē (TCR) ir iekļauta detalizēta informācija par katru pārraides notikumu, piemēram, darba statusu, pārraides rezultātu un nosūtīto lappušu skaitu. Var iestatīt, lai šo atskaiti izdrukā pēc katra drukas darba vai tikai pēc kļūdainām pārraidēm.

TIFF

Tagu attēlu faila formāts (TIFF) ir dažādas izšķirtspējas bitkartēta attēla formāts. TIFF parasti ir skenēta attēla dati. TIFF attēlos tiek izmantoti tagi, atslēgvārdi, kas apzīmē attēla pazīmes, kas iekļautas failā. Šo ērti pielāgojamo un no platformām neatkarīgo formātu var lietot attēliem, kas izveidoti dažādās attēlu apstrādes lietojumprogrammās.

Tonera Kasetne

Sava veida pudele vai nodalījums ierīcē, piemēram, printerī, kurā ir toneris. Toneris ir pulveris, ko lieto lāzerprinteros un fotokopētājos un kas uz izdrukātā papīra veido tekstu un attēlus. Termofiksēšanas bloka radītajā karstumā un spiedienā toneris tiek izkausēts un uzklāts papīra šķiedrām.

TWAIN

Skeneru un programmatūru nozares standarts. Izmantojot ar TWAIN saderīgu skeneri kopā ar TWAIN saderīgu programmu, skenēšanu var sākt programmā. Tā ir attēlu tveršanas lietojumprogrammu saskarne operētājsistēmām Microsoft Windows un Apple Mac.

UNC Ceļš

Universālā Nosaukumdošanas Metode (UNC) ir standarta veids, kā piekļūt tīkla koplietojumiem operētājsistēmās Windows NT un citos Microsoft produktos. UNC ceļa formāts ir šāds: \\<servera nosaukums>\<koplietojuma nosaukums>\<papildu direktorijs>

URL

Vienotais resursu vietrādis (URL) ir globāla dokumentu un resursu adrese Internetā. Pirmā adreses daļa norāda, kuru protokolu lietot, otrajā daļā norādīta IP adrese vai domēna nosaukums, kurā atrodas resurss.

USB

Universālā seriālā kopne (USB) ir standarts, ko izstrādājis uzņēmums USB Implementers Forum, Inc., lai perifērijas ierīces savienotu ar datoru. Atšķirībā no paralēlajiem portiem USB ir izstrādāts, lai vienlaicīgi savienotu vienu datora USB portu ar vairākām perifērijas ierīcēm.

Ūdenszīme

Ūdenszīme ir atpazīstams attēls vai raksts papīrā, kas redzams gaišāks, skatoties pret gaismu. Ūdenszīmes pirmoreiz tika ieviestas 1282 gadā Boloņā, Itālijā; papīra izgatavotāji to lietoja, lai apzīmētu savu izstrādājumu; tās tiek lietotas arī pastmarkās, naudas zīmēs un citos valsts dokumentos, lai aizsargātu pret viltošanu.

WEP

Vadu ekvivalentais privātums (WEP) ir drošības protokols, kas noteikts standartā IEEE 802.11 un paredzēts tam, lai nodrošinātu to pašu drošības līmeni kā vadu lokālajā tīklā. WEP nodrošina drošību, šifrējot radiofrekvencē pārraidāmos datus, lai pārraides laikā tie būtu aizsargāti.

WIA

Windows attēlveidošanas arhitektūra (WIA) ir attēlveidošanas arhitektūra, kas sākotnēji tika ieviesta operētājsistēmā Windows Me un Windows XP. Šajās operētājsistēmās skenēšanu var sākt, izmantojot ar WIA saderīgu skeneri.

WPA

Wi-Fi aizsargātā pieeja (WPA) ir bezvadu (Wi-Fi) datortīklu nodrošināšanas sistēmu klase, kas tika izstrādāta, lai uzlabotu WEP drošības līdzekļus.

WPA-PSK

WPA-PSK (WPA Iepriekš Koplietotā Atslēga) ir īpašs WPA režīms nelieliem uzņēmumiem vai mājas lietotājiem. Koplietota atslēga vai parole tiek konfigurēta bezvadu piekļuves punktā (WAP) un visos klēpjdatoros vai galddatoros. Lai uzlabotu drošību, WPA-PSK ģenerē unikālu atslēgu katrai sesijai, kas notiek starp bezvadu klientu un saistīto WAP.

WPS

Wi-Fi aizsargātā uzstādīšana (WPS) ir standarts bezvadu mājas tīkla uzstādīšanai. Ja jūsu bezvadu piekļuves punkts atbalsta WPS, varat ērti konfigurēt bezvadu tīkla savienojumu, neizmantojot datoru.

XPS

XML Papīra Specifikācija (XPS) ir Lappušu Aprakstvalodas (PDL) specifikācija un jauns dokumenta formāts, kas sniedz priekšrocības portatīviem un elektroniskiem dokumentiem. Izstrādāts korporācijā Microsoft. Tā ir XML formāta specifikācija, kas balstīta uz jaunu drukāšanas ceļu un no ierīces neatkarīgu vektorveida dokumentu formātu.

Indekss

A

AirPrint 202
AnyWeb Print 289
administratora iestatījumi 230
adreu grāmata
- grupas rediģēana 245
- grupas reģistrēana 245
- lietoana 244
- rediģēana 244
- reģistrēana 244
- vispārīgā uzstādīana 229

adreu grāmatas iestatīana 244
atmiņa
- atmiņas jaunināana 90

atmiņascietā diska funkcija 283, 284
atskaites
- informācija par ierīci 210, 215, 217, 219, 221, 227

autorizēti lietotāji
- reģistrēana 247

B

bezvadu
- Infrastruktūras režīms 176
- USB kabelis 181
- WPS
  - atvienoana 180
  - savienojuma pārtraukana 179

bezvadu funkcijas indikators 25
bezvadu tīkls
- tīkla kabelis 186

D

dokumenta drukāana
- Linux 261
- Sistēma Mac 259
- UNIX 262

dokumentu krātuve 235
- vispārīgā uzstādīana 235

draivera instalēana
- Unix 170

droa drukāana 58
droības
- informācija 15
- simboli 15

drukas materiāls
- aploksne 45
- caurspīdīgā plēve 46
- fotopapīrs 48
- iepriek apdrukāts papīrs 48
- izvades atbalsts 129
- kartīu papīrs 47
- papīra izmēra iestatīana 48
- papīra tipa iestatīana 48
- speciāls materiāls 44
- uzlīmes 47

drukāana
- dokumenta drukāana
  - Windows 53
- drukāana uz abām papīra pusēm
  - Sistēmā Mac 260
- drukāana uz failu 249
- drukāanas noklusējuma iestatījumu maiņa 248
- īpaas printera funkcijas 250
- Linux 261
- noklusējuma ierīces iestatīana 248
- Sistēma Mac 259
- tieās drukāanas utilītas izmantoana 258
- UNIX 262
- USB atmiņa 71
- vairākas lappuses uz vienas papīra lapas
  - Sistēmā Mac 259

Indekss

drukāanas funkcija 248
drukāanas izvēlne 207
drukāt
- mobilā operētājsistēma 194
- mobileprint 194
- vispārīgā uzstādīana 207

E

E 239
Eco 233
easy document creator 295
- ebook konversija 295

ekoloģiskā drukāana 57
epasta adrese 239
- meklēana 240
- uzglabāana 239

F

faksa funkcija 274
faksa sūtīana
- nosūtīana vairākiem adresātiem 66

fakss
- faksa nosūtīanas atlikana 275
- faksa saņemana datorā 277
- faksa sūtīana datorā 274
- faksu drukāana uz abām papīra pusēm 281
- faksu saņemana atmiņā 282
- faksu sūtīana uz lapas abām pusēm 277
- nosūtīta faksa pārsūtīana uz citu galamērķi 276
- rezervēta faksa darba atcelana 275
- saņemana ar papildu tālruni 279
- saņemana automātiskā atbildētāja režīmā 279
- saņemana DRPD režīmā 280
- saņemana droajā režīmā 280
- saņemana faksa režīmā 279
- saņemana režīmā Tel 279
- saņemanas režīmu maiņa 278
- saņemto faksu pārsūtīana uz citu galamērķi 276
- vispārīgā uzstādīana 217

faksu sūtīana un saņemana
- aptumojuma pakāpes pielāgoana 68
- izkirtspējas pielāgoana 67
- sagatavoanās faksa sūtīanai 65
- saņemana faksa režīmā 67

G

glosārijs 340
google cloud printing 203

I

id kopēana 62
ielāde
- papīrs 1teknē 40
- speciāls materiāls 44
- universālajā teknē 42

ierīces novietoana
- augstuma pielāgoana 238

ierīces opcijas 88
ierīces tīrīana 94
ierīces uzstādīana 221
- ierīces statuss 209, 214, 217, 226

iespējas 5
- drukas materiāla iespēja 129
- ierīces iespējas 206

iesprūana
- dokumenta oriģināla izņemana 103
- padomi lai novērstu papīra iesprūanu 102
- papīra atbrīvoana 108

Indekss

informācija par ierīci 209, 214, 217, 226
informācija par statusa indikatoriem 117
izķirtspēja
faksu sūtīana un saņemana 67
izlases iestatījumi drukāanai 56
izvades atbalsts 49
izvēļņu pārskats 32

Ī

Īpaas funkcijas 237

K

kļūdas ziņojums 120
kopēana
kopiju samazināana vai palielināana 61
pamata kopēana 60
vispārīgā uzstādīana 209

L

LCD displejs
ierīces statusa pārlūkoana 209, 214, 217, 226
Linux
draivera instalēana ar USB kabeli
pievienotā datorā 158
draivera pārinstalēana ierīcei kas ir pievienota ar USB kabeli 159
draiveru instalēana tīklā pievienotām ierīcēm 170
drukāana 261
printera rekvizīti 262
SetIP lietoana 164
sistēmas prasības 136
skenēana 273
visbiežāk izplatītās Linux problēmas 329
lietoana
tastatūra 242

M

metodika 14

N

noklusējuma iestatījumi
teknes iestatīana 48
normatīvā informācija 138

O

oriģināla tipa sagatavoana 50
oriģinālu ievietoana 50

P

Paralēlais
pasūtīana 77
Poga Clear 24
Poga Help 25
Poga Reset 25
PostScript draiveris
problēmu novērana 330
Programma Scan Assistant 271
palīdzības izmantoana 56, 261
papildu tekne 77
papīra ievietoana 40
pasūtīana 77
patērējamie materiāli
izlietojamo materiālu ekspluatācijas ilguma pārraudzība 92
paredzētais tonera kasetnes izmantoanas terminņ 80
pasūtīana 76
pieejamie patērējamie materiāli 76
tonera kasetnes maiņa 83
pārklājuma drukāana
drukāt 255
dzēst 255

izveidot 254

piederumi

pasūtīana 77

uzstādī?ana 88

pogas

ciparu tastatūra 24

printera preferences

Linux 262

printera statuss

vispārīga informācija 299

problēma

operētājsistēmas problēmas 327

problēmas

ar baroanu saistītas problēmas 309

drukāanas kvalitātes problēmas 314

drukāanas problēmas 310

faksa problēmas 325

papīra padeves problēmas 308

problēmu novērana 322

skenēanas problēmas 323

programma SetIP 162, 186

R

rakstzīmju ievadīana 241

rezerves daļas 78

S

Samsung Printer Status 299

Sistēma Mac

sistēmas prasības 135

skenēana 272

Sistēmā Mac

draivera instalēana ar USB kabeli pievienotā datorā 156

draivera pārinstalēana ierīcei kas ir pievienota ar USB kabeli 157

draiveru instalēana tīklā pievienotām ierīcēm 169

drukāana 259

parastās sistēmas Mac problēmas 328

SetIP lietoana 163

Skenēana

Skenēana ar Samsung Scan Assistant 271

SyncThru Web Service

vispārīga informācija 291

samsung printer experience 301

scan to cloud 236

service contact numbers 332

skats no aizmugures 23

skats no priekpuses 22

skārienekrāns

tastatūra 242

skenēana

pamatinformācija 264

Sistēma Mac 272

Skenēana epasta ziņojumā 266

Skenēana FTPSMB serverī 267

Skenēana izmantojot WIA draiveri 270

Skenēana no attēlu rediģēanas programmas 270

Skenēana no ierīces kas savienota tīklā 265, 268, 269

Skenēana sistēmā Linux 273

USB zibatmiņa 70

skenēana sistēmā Linux 273

skenēana sistēmā Mac 272

skenēanas funkcija 264

skenēt

vispārīgā uzstādīana 213

specifikācijas 127

drukas materiāls 129

status 25

Indekss

T

Tīmekļa pakalpojums SyncThru 291
tekne
- papildu teknes pasūtīana 77
- papīra ievieto??ana universālajā teknē 42
- papīra izmēra un tipa iestatīana 48
- paralēlā savienotāja pasūtīana 77
- platuma un garuma pielāgoana 39
- teknes izmēra maiņa 39

tieās drukāanas utilīta 258
tīkls
- bezvadu tīkla uzstādīana 176
- draivera instalēana
  - Linux 170
  - Sistēmā Mac 169
  - UNIX 170
  - Windows 165
- IPv6 konfigurācija 173
- iepazīanās ar tīkla programmām 161
- instalēanas vide 137
- programma SetIP 162, 163, 164, 186
- vadu tīkla uzstādīana 162
- vispārīgā uzstādīana 227

tīrīana
- ārpuse 94
- iekpuse 95
- papīra padeves rullītis 97
- skenera mezgls 98

tonera kasetne
- atkārtoti uzpildīta kasetne kas nav Samsung ražojums 79
- instrukcijas par apieanos ar kasetnēm 79
- kasetnes maiņa 83
- paredzētais izmantoanas termiņ 80
- tonera atkārtota izlīdzināana 81
- uzglabāana 79

U

UNIX
- draiveru instalēana tīklā pievienotām ierīcēm 170
- drukāana 262

Unix
- sistēmas prasības 136

USB 234
USB kabelis
- draivera instalēana 27, 30, 156, 158
- draivera pārinstalēana 157, 159

USB zibatmiņa
- datu dublēana 72
- drukāana 71
- pārvaldīana 72
- skenēana 70

universālā tekne
- ielāde 42
- speciāla materiāla izmantoana 44

Ū

ūdenszīme
- dzēst 253
- izveidot 253
- rediģēt 253

V

vadības panelis 24
- skārienekrāns 32

vairāku lapu drukāana uz vienas loksnes
- Sistēmā Mac 259

vispārīgas ikonas 14

W

Windows

draivera instalēana ar USB kabeli pievienotā datorā 27, 30
draiveru instalēana tīklā pievienotām ierīcēm 165
SetIP lietoana 162, 186
sistēmas prasības 134
visbiežāk izplatītās Windows problēmas 327